НАПРАВЛЯЮЩИЕ КЛАПАНЫ

walvoil
HYDRAULIC CONTROL SYSTEMS

valvoilgroup

Содержание

Рабочие параметры 6
Гидравлическая схема 7
DF5
Габаритные и присоединительные размеры 10
Код для заказа 12
Адаптеры 14
Управление. 17
Другие исполнения 19
DF10
Габаритные и присоединительные размеры 21
Код для заказа 24
Адаптеры 26
Управление. 28
Другие исполнения 30
DF20
Габаритные и присоединительные размеры 32
Код для заказа 34
Адаптеры 36
Управление. 40
DF25
Габаритные и присоединительные размеры 42
Код для заказа 44
Адаптеры 46
Управление. 50

Рабочие параметры

Рабочие параметры и графики приведенные в каталоге измерены с применением минерального масла с вязкостью 46 сСт и температуре 40°C.

		DF5	DF10	DF20	DF25
Число линий		3-4-6	3-4-6	3-4-6	3
Номинальный расход		60 л/мин	90 л/мин	140 л/мин	280 л/мин
Рабочее давление (максимальное)		315 бар	315 бар	315 бар	315 бар
Внутренние утечки A(B)→T	*Δp=100 бар с температурой 40°C*	5 см³/мин	5 см³/мин	8 см³/мин	8 см³/мин
Рабочая жидкость		Минеральное масло			
Рабочая температура	*с резиновым уплотнением*	от -20°C до 80°C			
	с уплотнением из Витон	от -20°C до 100°C			
Вязкость	*рабочий диапазон*	от 15 до 75 мм²/с			
	минимальная	12 мм²/с			
	максимальная	400 мм²/с			
Макс. класс очистки		-/19/16 - ISO 4406			
Температура окружающей среды	*с механическим управлением*	от -40°C до 60°C			
	с гидравлическим управлением и пневматическим управлением	от -30°C до 60°C			
	с электромагнитным управлением	от -20°C до 50°C			

ПРИМЕЧАНИЕ- *Другие рабочие параметры на заказ. Свяжитесь с техническим отделом ООО "Гидронт"*

Стандартная резьба

СООТНОШЕНИЕ СТАНДАРТОВ

		BSP	UN-UNF	NPTF	МЕТРИЧЕСКАЯ	
РЕЗЬБА СОГЛАСНО		ISO 228/1	ISO 263	ANSI B1.20.3	ISO 262	ISO 262
		BS 2779	ANSI B1.1 унифицир.			
ОТВЕРСТИЯ СОГЛАСНО	ISO	1179	11926		9974-1	6149
	SAE		J1926	J476a		J2244
	DIN	3852-2 ось X или Y			3852-1 ось X или Y	

РЕЗЬБА ПОРТОВ

ВСЕ ПОРТЫ	BSP	UN-UNF	МЕТРИЧЕСКАЯ (ISO 9974-1)	МЕТРИЧЕСКАЯ (ISO 6149)
DF5	G 3/8	3/4-16 (SAE 8)	M18x1.5	M18x1.5
DF10	G 1/2	7/8-14 (SAE 10)	M22x1.5	
DF20	G 3/4	1 1/16-12 (SAE 12)		
DF25	G 1	1 5/16-12 (SAE 16)		
ПОРТЫ УПРАВЛЕНИЯ				
Пневматическое	NPT 1/8-27	NPT 1/8-27	NPT 1/8-27	NPT 1/8-27
Гидравлическое	G 1/4	9/16-18 (SAE 6)		

Резьба под заказ: свяжитесь с техническим отделом ООО "Гидронт"

Гидравлическая схема

2-х линейный

Доступен только в 2-х линейном корпусе типа DH5/2; для остальных конфигураций требуется 3-х линейный корпус.

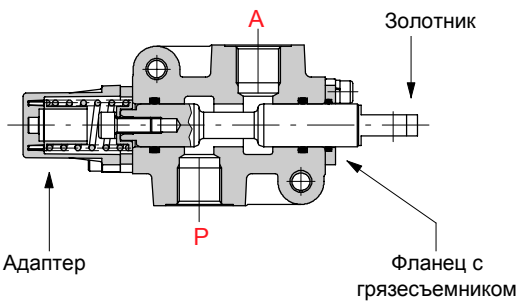

Золотник типа **A**

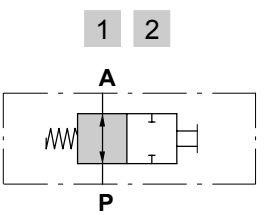

Золотник типа **B**

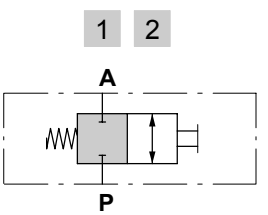

Рабочая характеристика

График перепад давления - расход

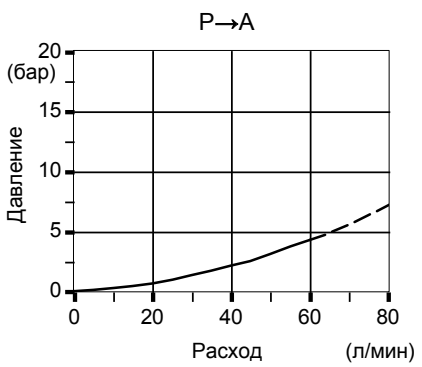

гидравлическая схема

3-х линейный

2-х линейный клапан достигается, если в порте A или B устанавливается заглушка.

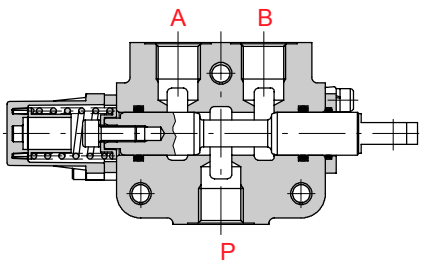

Золотник типа **A**

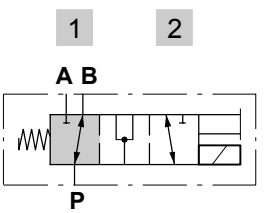

Золотник типа **B**

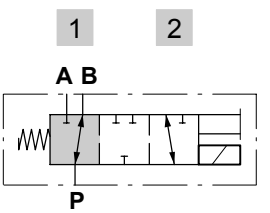

Рабочая характеристика

Графики перепад давления - расход : P→A(B)

DF5/3

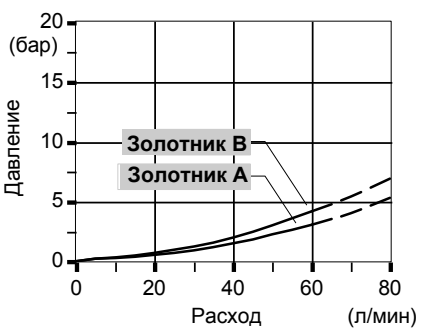

DF10/3

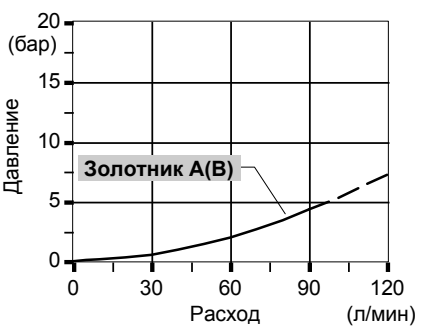

DF20/3

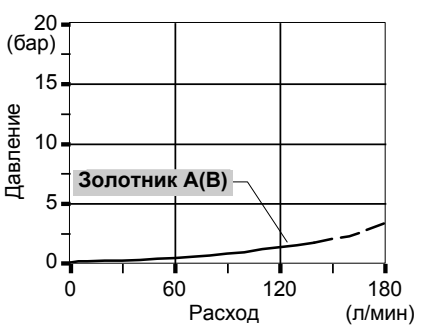

DF25/3

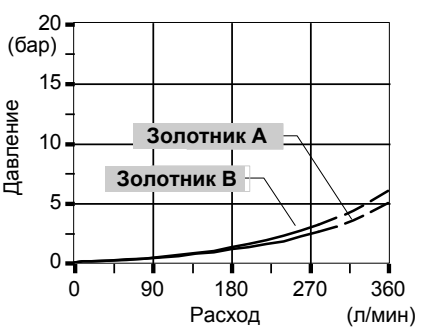

Гидравлическая схема

6-ти линейный

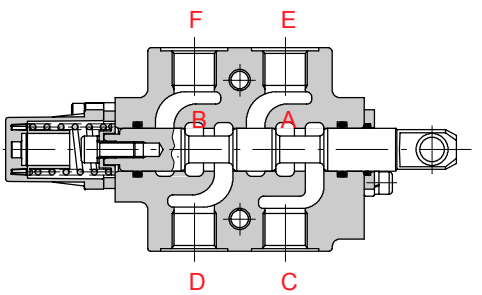

Золотник типа **A**

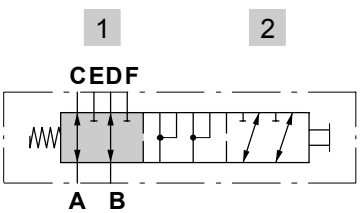

Золотник типа **B**

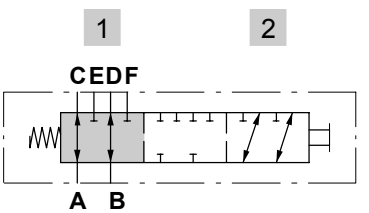

Рабочая характеристика

Графики перепад давления - расход : A→C(E)

DF5/6

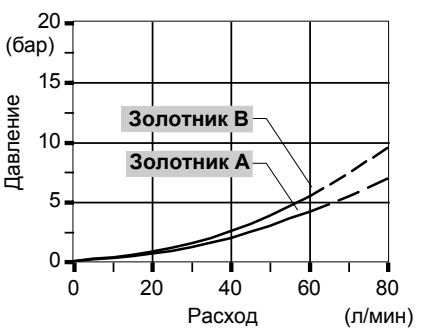

DF10/6

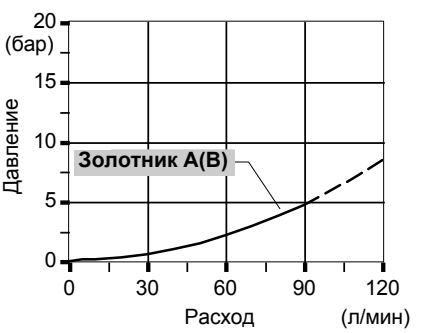

DF20/6

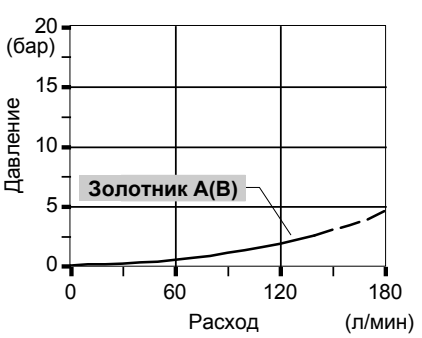

Габаритные и присоединительные размеры

2-х линейный клапан DF5/2

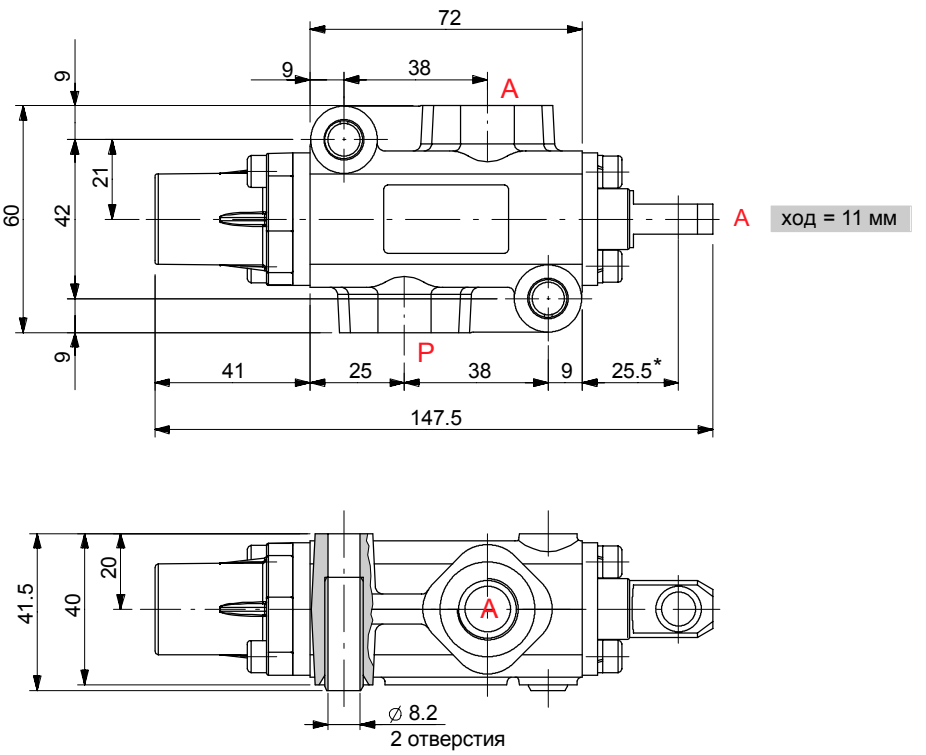

3-х линейный клапан DF5/3

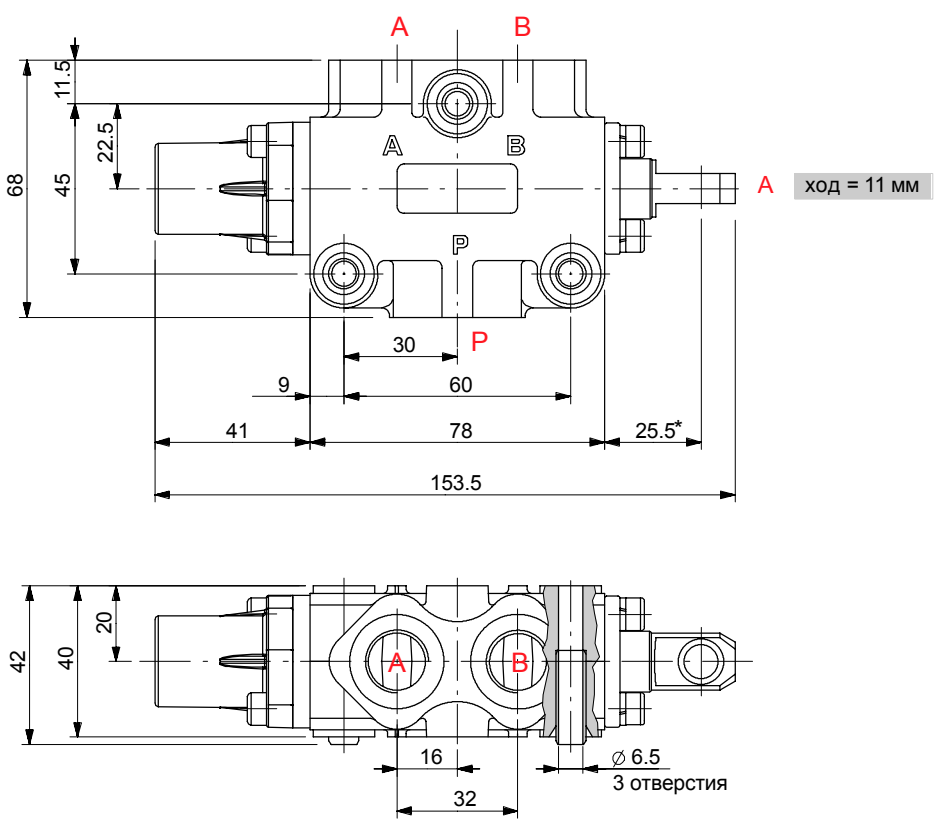

Габаритные и присоединительные размеры

6-ти линейный клапан DF5/6

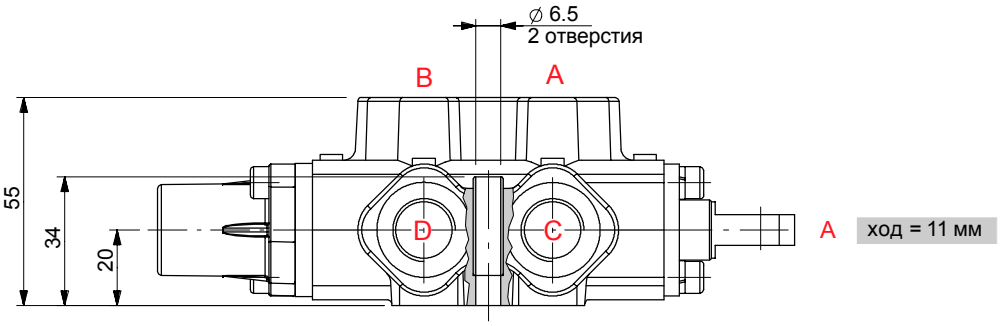

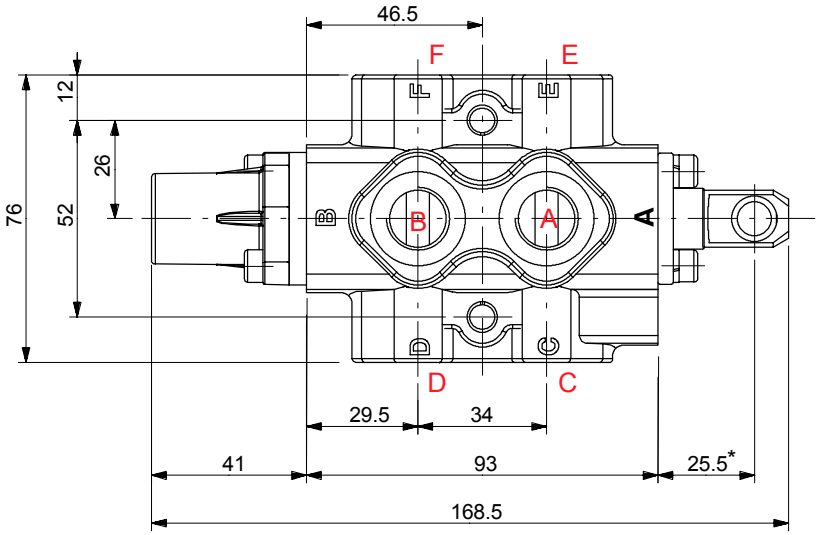

Торец золотника (вид посадочного отверстия)

Стандартный торец

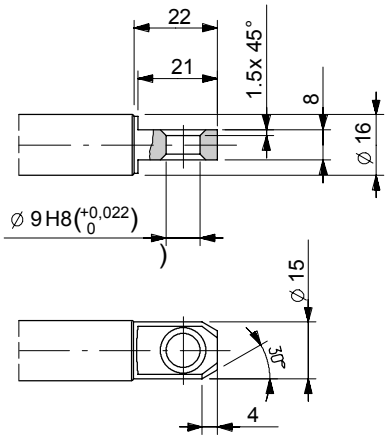

ПРИМЕЧАНИЕ (*) - *с вылетом золотника (адаптер типа 17)*

Сферический торец типа T

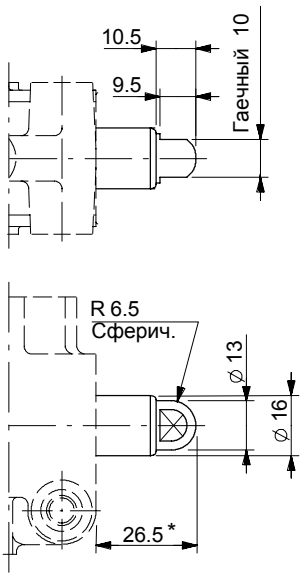

Вращающийся торец

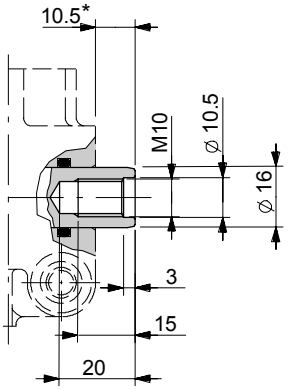

Код для заказа

Пример обозначения:

Направляющий клапан DF5/3 A 17 SLP

1. 2. 3. 4.

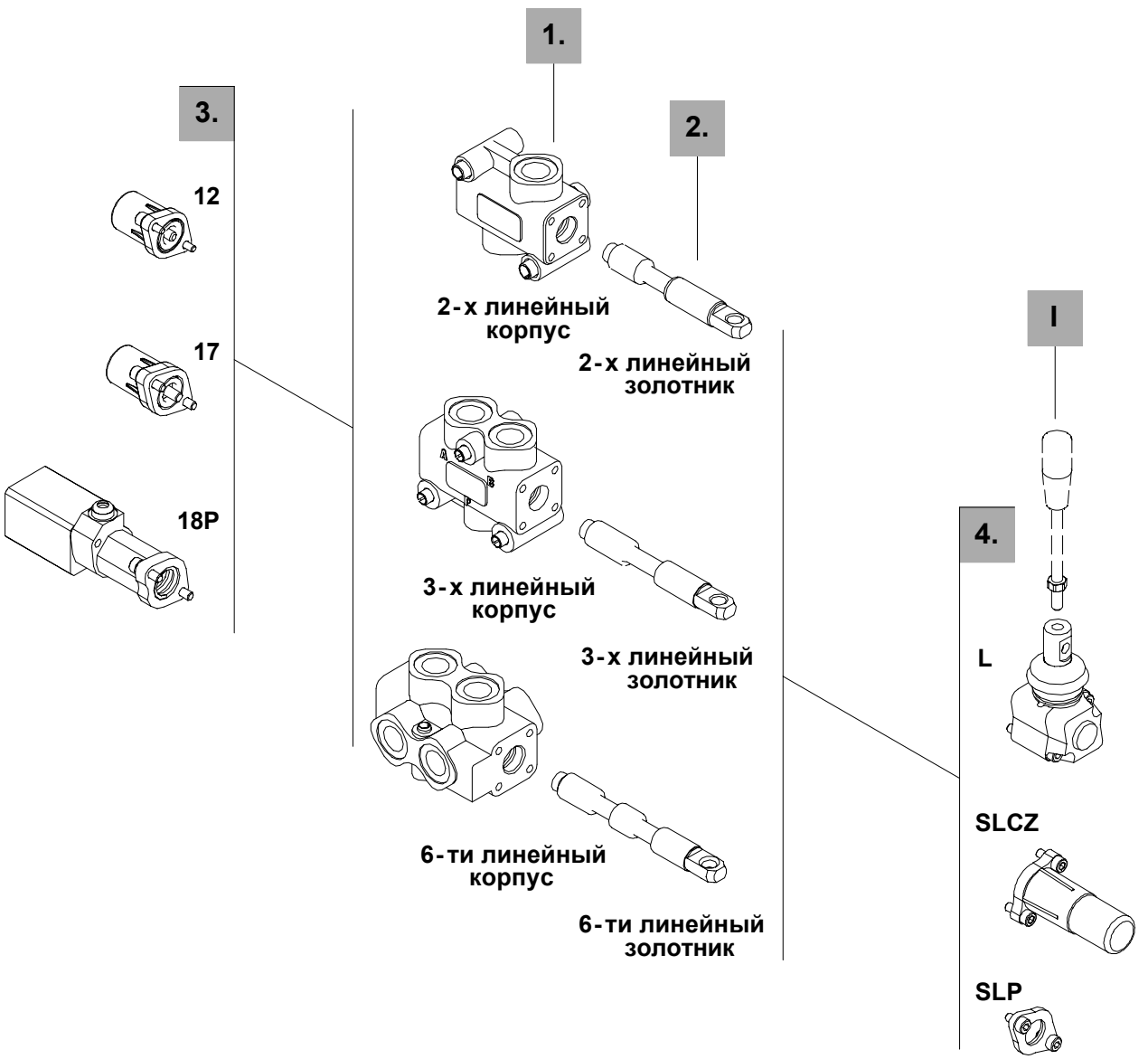

2-х линейный

1. Комплект корпуса*

ТИП	КОД	ОПИСАНИЕ
DF5/2	5CO2220300	Стандартный корпус

Включая корпус и уплотнения.

2. Опции золотника

ТИП	КОД	ОПИСАНИЕ
A	3CAS105210	2-х позиционный с открытым центром
B	3CAS105110	2-з позиционный с закрытым центром
AT	3CAS105230	Как тип A со сферическим торцем
BT	3CAS105130	Как тип B со сферическим торцем
AC	3CAS105220	Как тип A с вращающимся торцем
BC	3CAS105120	Как тип B с вращающимся торцем

3-х линейный

1. Комплект корпуса*

ТИП	КОД	ОПИСАНИЕ
DF5/3	5CO2221300	Стандартный корпус

Включая корпус и уплотнения.

2. Опции золотника

ТИП	КОД	ОПИСАНИЕ
A	3CAS105310	3--х линейный,2-х позиционный с открытыми портами в транзитном положении
B	3CAS105410	3--х линейный, 2-х позиционный с закрытыми портами в транзитном положении
AT	3CAS105330	Как тип A со сферическим торцем
AC	3CAS105320	Как тип A с вращающимся торцем
BC	3CAS105420	Как тип B с вращающимся торцем

6-ти линейный

1. Комплект корпуса*

ТИП	КОД	ОПИСАНИЕ
DF5/6	5CO2222300	Стандартный корпус

Включая корпус и уплотнения.

2. Опции золотника

ТИП	КОД	ОПИСАНИЕ
A	3CAS105610	6--ти линейный, 2-х позиционный с открытыми портами в транзитном положении
B	3CAS105710	6--ти линейный, 2-х позиционный с закрытыми портами в транзитном положении
AC	3CAS105620	Как тип A с вращающимся торцем
BC	3CAS105720	Как тип B с вращающимся торцем

3. Адаптеры *стр. 14*

ТИП	КОД	ОПИСАНИЕ
12	5V12105000	Фиксация в положении 1 и 2
17	5V17105000	Пружинный возврат в положение 1
17Y	5V17105010	Как тип 17, работает совместно с IA2 управлением
18ME	5V18405110	Пружинный возврат в положение 2
18P	5V18105700	Пневматическое управление ON/OFF с пружинным возвратом в положение 2
18IA1	5V18105820*	Гидравлическое управление ON/OFF с пружинным возвратом в положение 2
18IB1N	5V18105811*	Гидравлическое управление низкого давления с пружинным возвратом в положение 2

4. Управление *стр. 17*

ТИП	КОД	ОПИСАНИЕ
SLP	5COP105000	С грязезащитной пластиной
SLCZ	5COP205030	С защитной крышкой
TQ	5TEL105110	С адаптером для подключения троса
L	5LEV105000	Рычажный механизм
CB	5CAM105020	С шарниром
IA2	5IDR505000*	С гидроуправлением высокого давления ON/OFF
IB2	5IDR705000*	С гидроуправлением низкого давления ON/OFF

I Ручки

ТИП	КОД	ОПИСАНИЕ
AL01/M8x120	170011012	Для рычажного механизма типа L: высота рукоятки 120 мм

ПРИМЕЧАНИЕ (*) - *Все детали выполнены с резьбой BSP.*

Адаптеры

С фиксацией

Тип 12

Фиксация в положении 1 и 2.

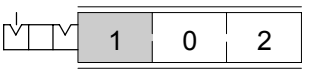

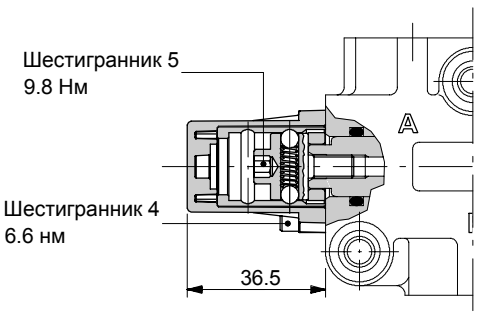

Рабочие параметры

Усилие фиксации и расфиксации . . . . . : 100 Н ±10%

С пружинным возвратом

Тип 17

Пружинный возврат в положение 1; по умолчанию снабжен пружиной типа **D** (смотри график усилие - ход). Более жесткий тип **E** пружины , под заказ (**17ME** код:**5V17305000**).

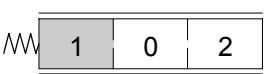

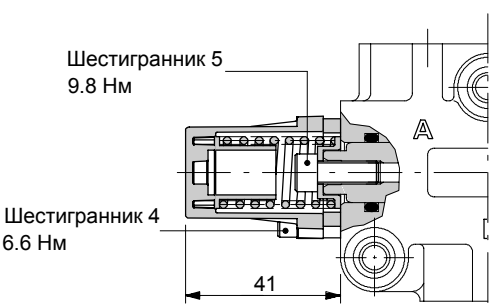

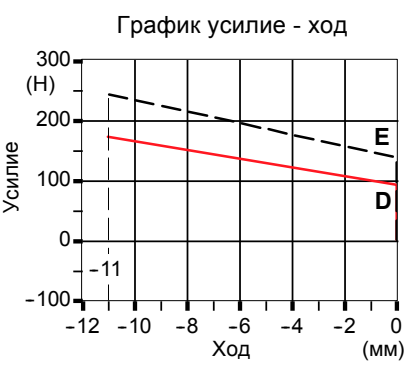

Тип 17Y

Как тип 17, должен быть установлен совместно с управлением **IA2** на стр. 18.
Доступен также более жесткий тип **E** пружины (**17YME** код: **5V17305003**).

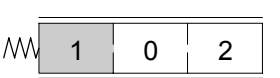

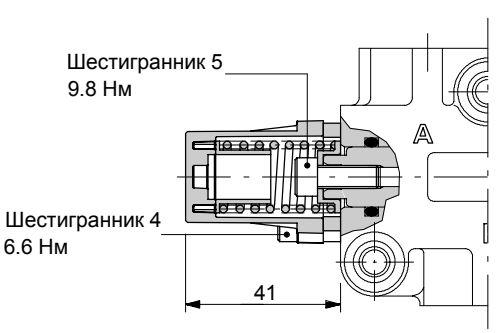

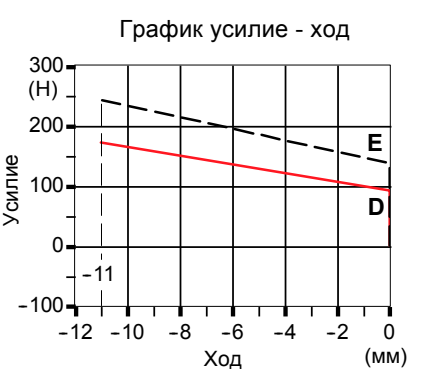

С пружинным возвратом

Тип 18ME

Пружинный возврат в положение 2.

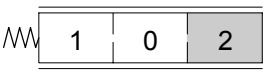

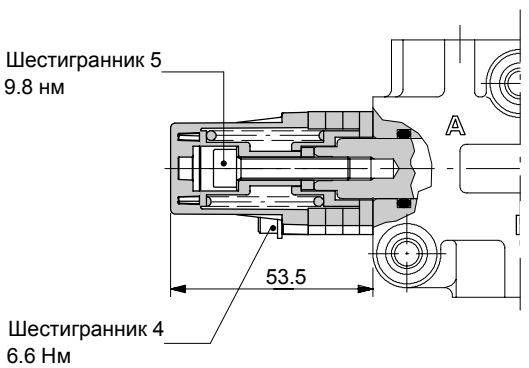

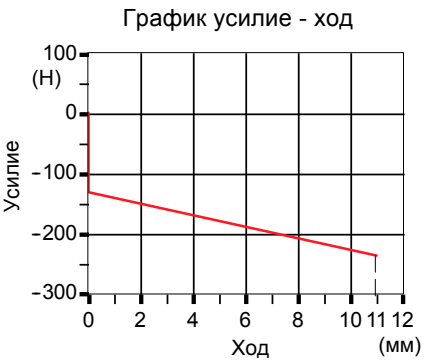

Пневматическое управление ON/OFF типа 18P

С пружинным возвратом в положение 2.

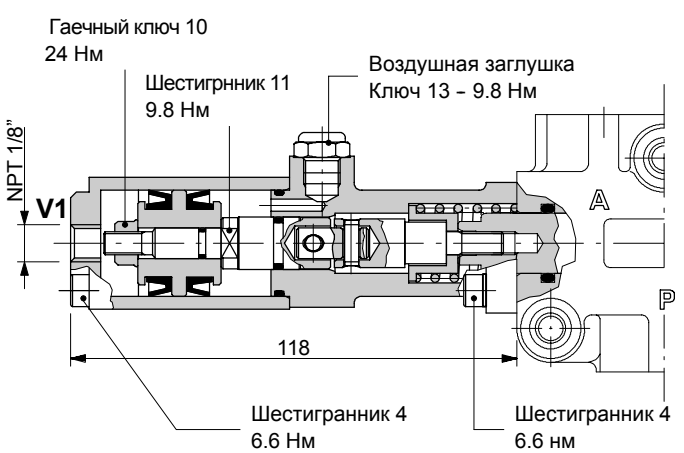

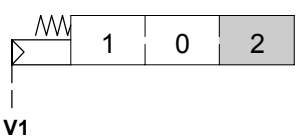

Рабочие параметры

Давление управления . . . . . : мин. 6 бар
макс. 10 бар

Адаптеры

С гидравлическим управлением ON/OFF

Тип 18IA1

Управление высоким давлением и пружинный возврат в положение 2.

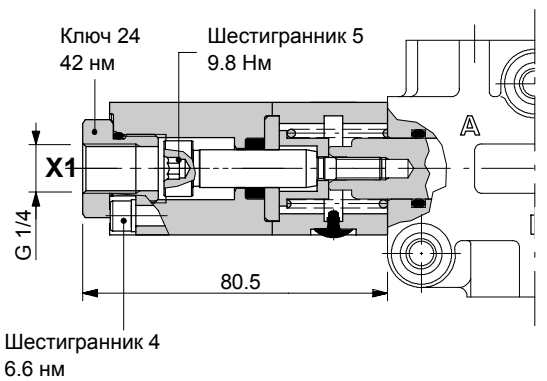

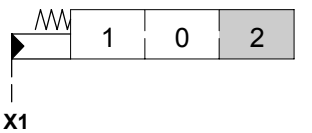

Рабочие параметры

Давление управления . . . . . : мин. 30 бар
макс. 250 бар

Тип 18IB1N

Управление низким давленеим и пружинный возврат в положение 2.

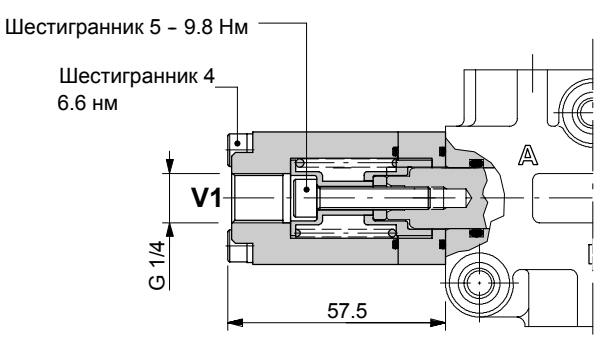

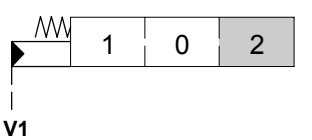

Рабочие параметры

Давление управления . . . . . : мин. 15 бар
макс. 50 бар

Без рычажного механизма

Тип SLP

Грязезащитная пластина для механического управления.

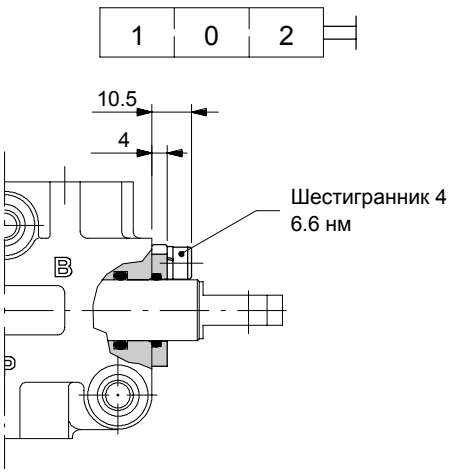

Тип SLCZ

Защитная крышка, применяется при использовании адаптеров пневмо- или гидроуправления.

Рычажный механизм типа L

Выполнен из алюминия, с защитным резиновым чехлом, может быть развернут на 180°C (исполение **L180**).

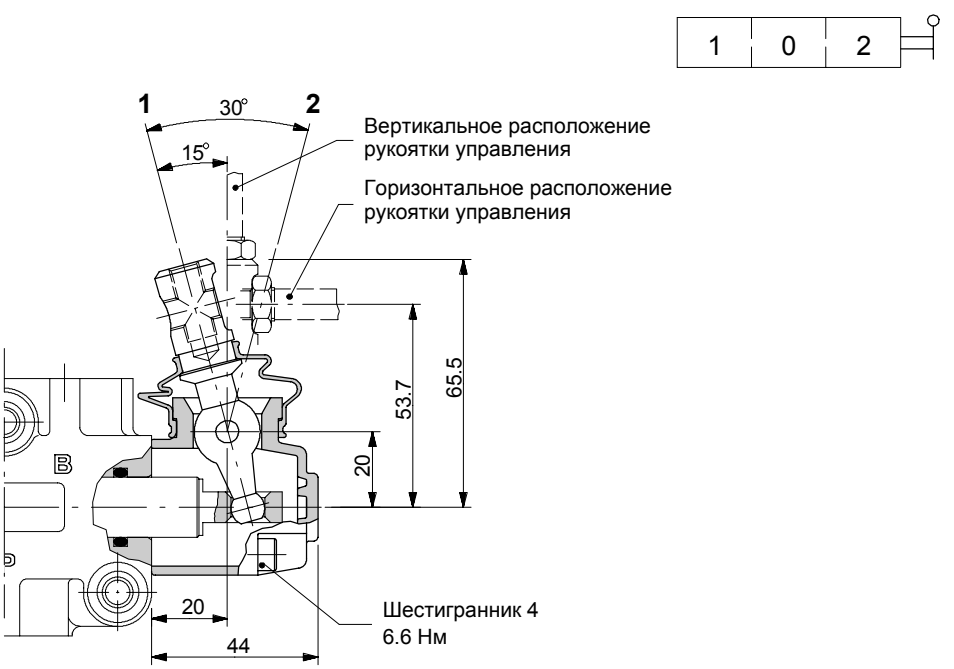

Управление

С роликом типа CB

С подшипником из бронзы; работает совместно с адаптером типа 17 (стр. 14).

1	0	2

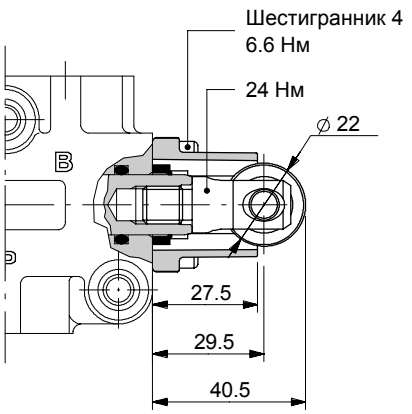

Гидравлическое управление ON/OFF

Тип IA2

С высоким давлением управления; работает совместно с адаптером **17Y** (стр. 14).

1	0	2

X

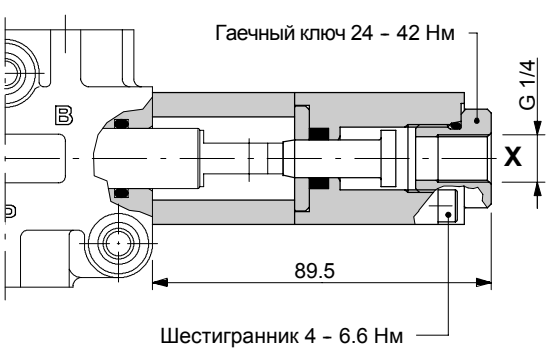

Рабочие параметры

Давление управления . . . . . : мин. 30 бар
макс. 250 бар

Тип IB2

С низким давлением управления; работает совместно с адаптером **17** (стр. 14).

1	0	2

V

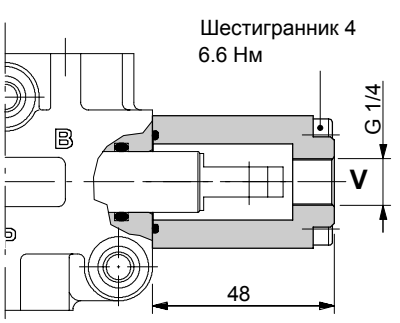

Рабочие параметры

Давление управления . . . . . : мин. 15 бар
макс. 50 бар

Другие исполнения

Кулачковое управление золотником; требуется специальный корпус, золотник, управление.

3-х линейный направляющий клапан DFC050/3

Пример обозначения: **DFC050/3B17GSLP-<CVN>** код: **122050023**

Окраска клапана в черный антикоррозийный цвет

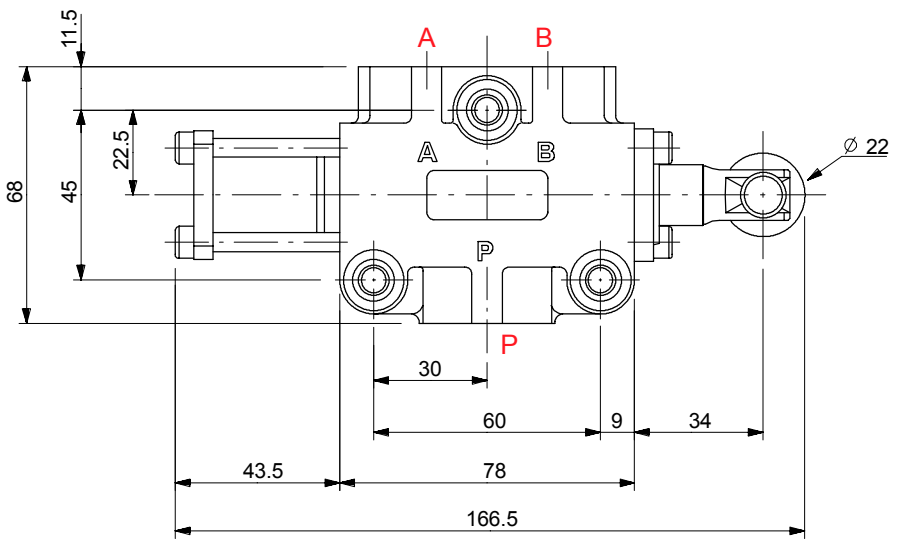

Золотник типа **B**

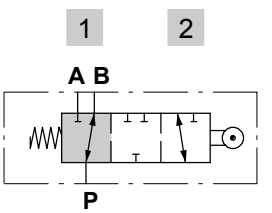

Золотник в нейтрали
P → B

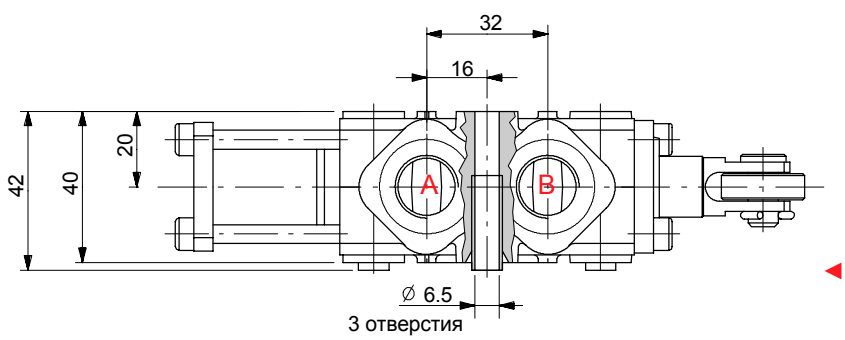

Ход = 6.5 мм
P → A (нач-ое открытие)

Полный ход = 11 мм
(полное открытие)

Рабочие характеристики

График перепад давления - расход
P→A(B)

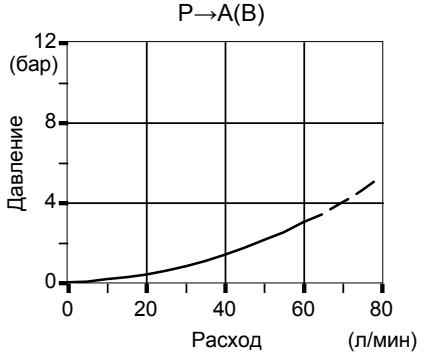

График усилие - ход

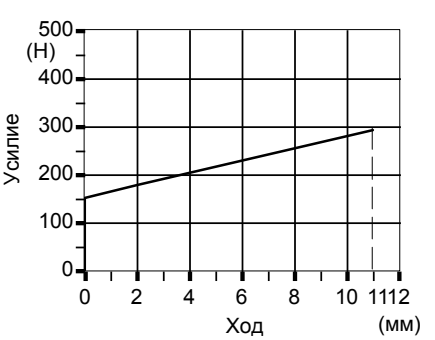

Другие исполнения

6-ти линейный направляющий клапан DFC050/6

Пример обозначения: **DFC050/6B17GSLP-<CVN>** код **122080018**

Окраска клапана в черный антикоррозийный цвет

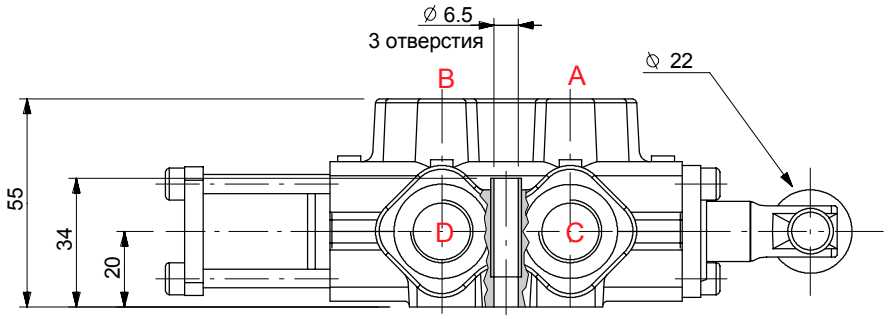

Золотник типа **B**

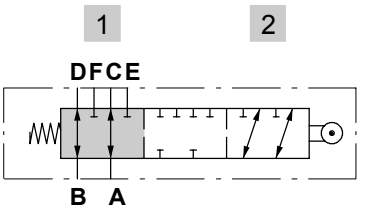

Золотник в нейтрали
A→C; B→D

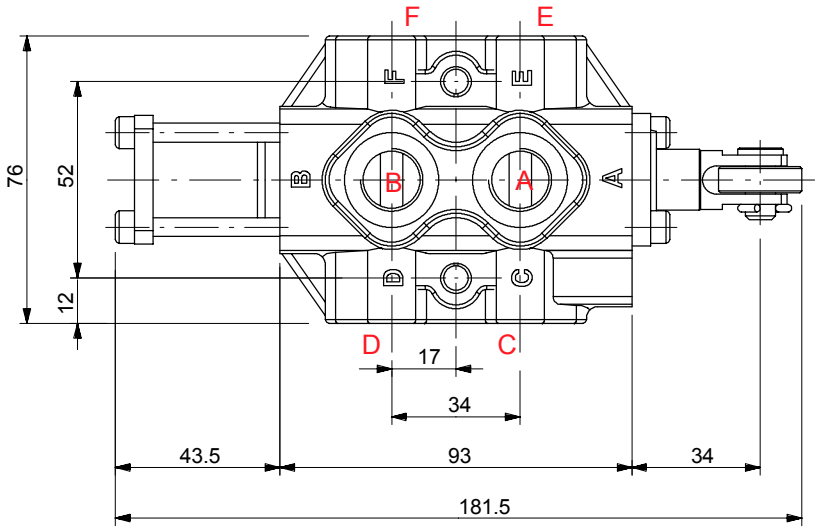

◄ Ход = 6.5 мм
A → E; B→F (нач. открытие)

◄◄ Полный ход = 11 мм
(полное открытие)

Рабочие характеристики

График перепад давления - расход
B→D(F)

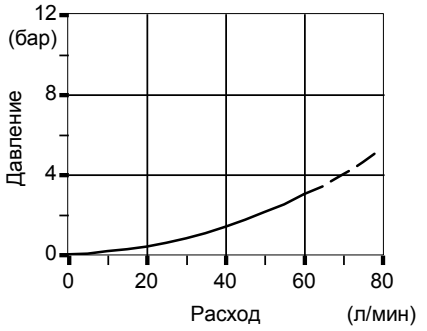

График усилие - ход

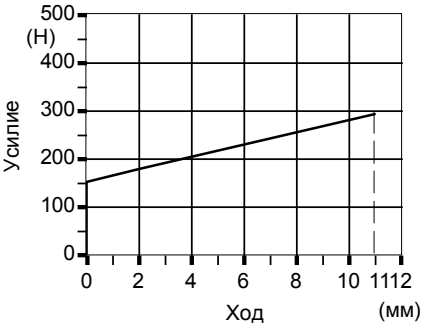

3-х линейный направляющий клапан DF10/3

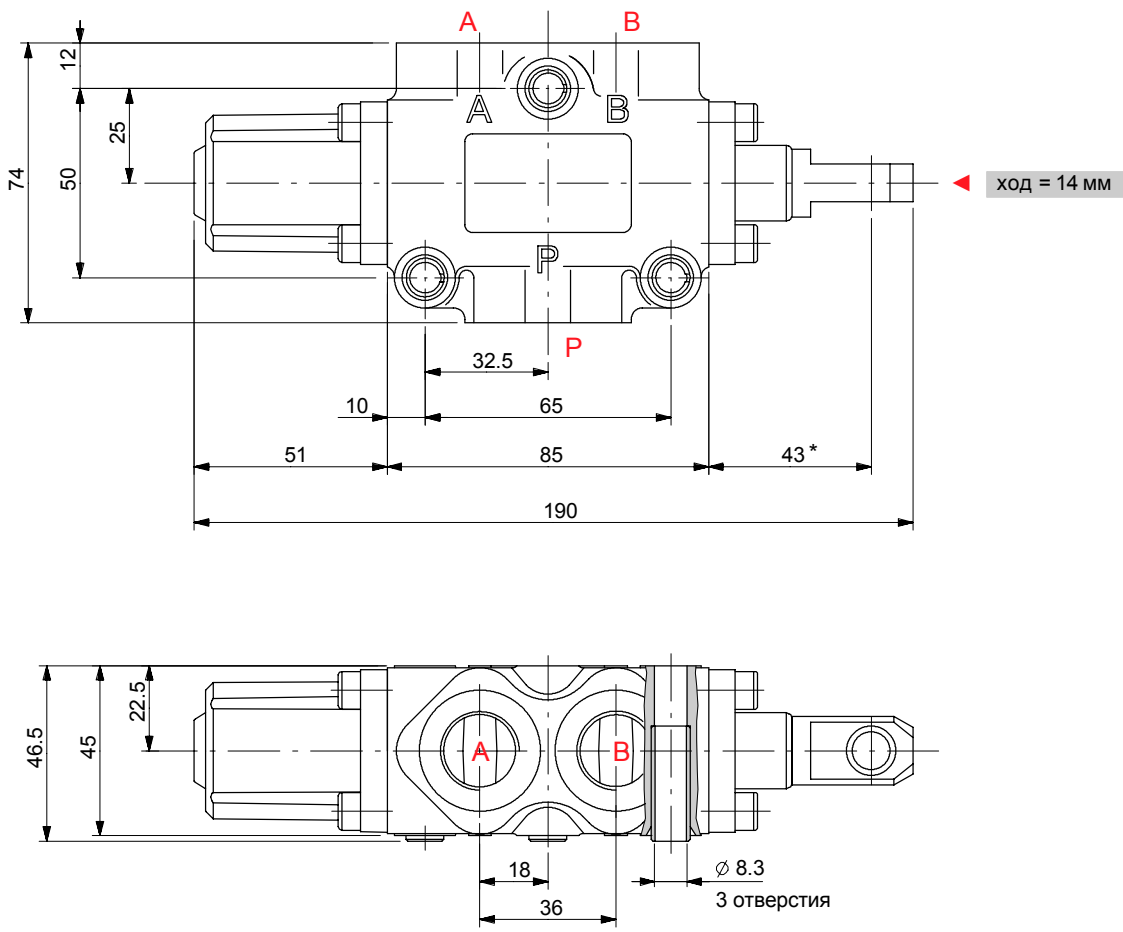

Габаритные и присоединительные размеры

6-ти линейный направляющий клапан DF10/6

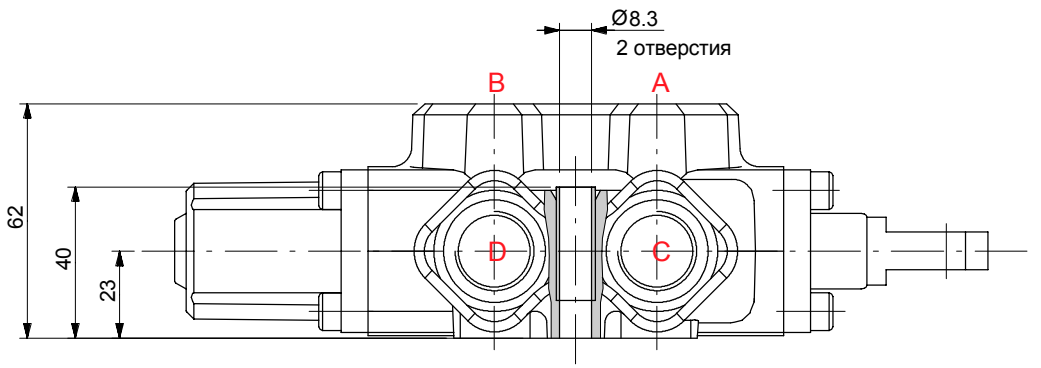

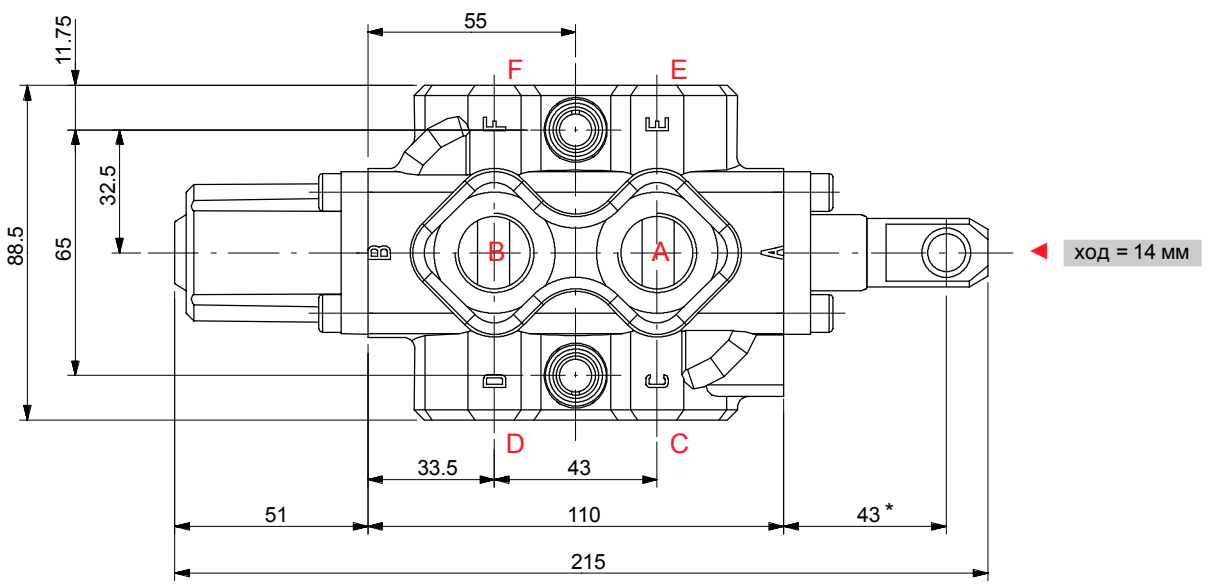

Торец золотника

Стандартный торец

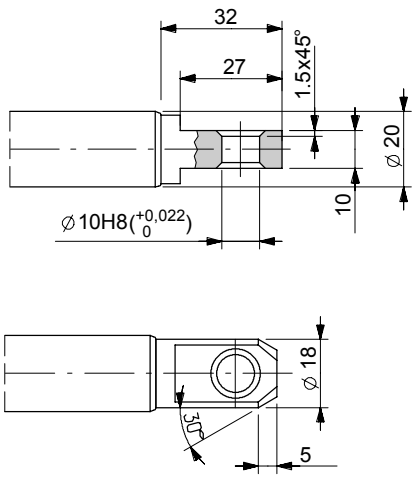

Сферический торец типа Т

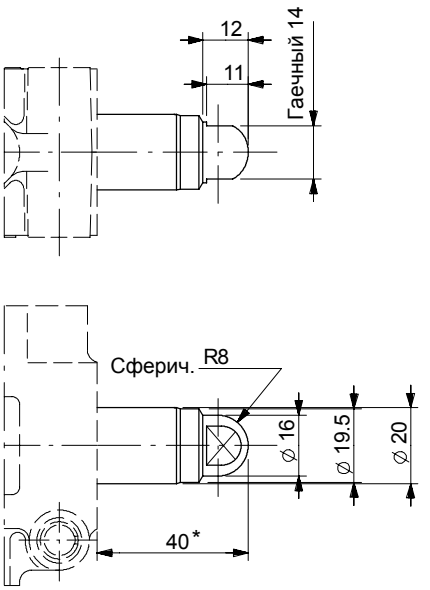

Вращающийся торец

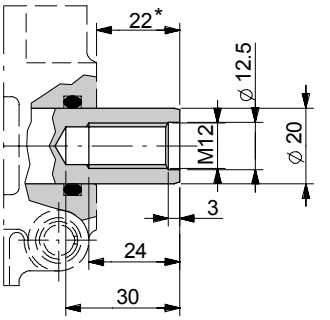

ПРИМЕЧАНИЕ (*) - *С вылетом золотника (адаптер типа 17)*

Код для заказа

Пример обозначения

Направляющий клапан DF10/3 A 17 SLP

1. 3. 2. 4.

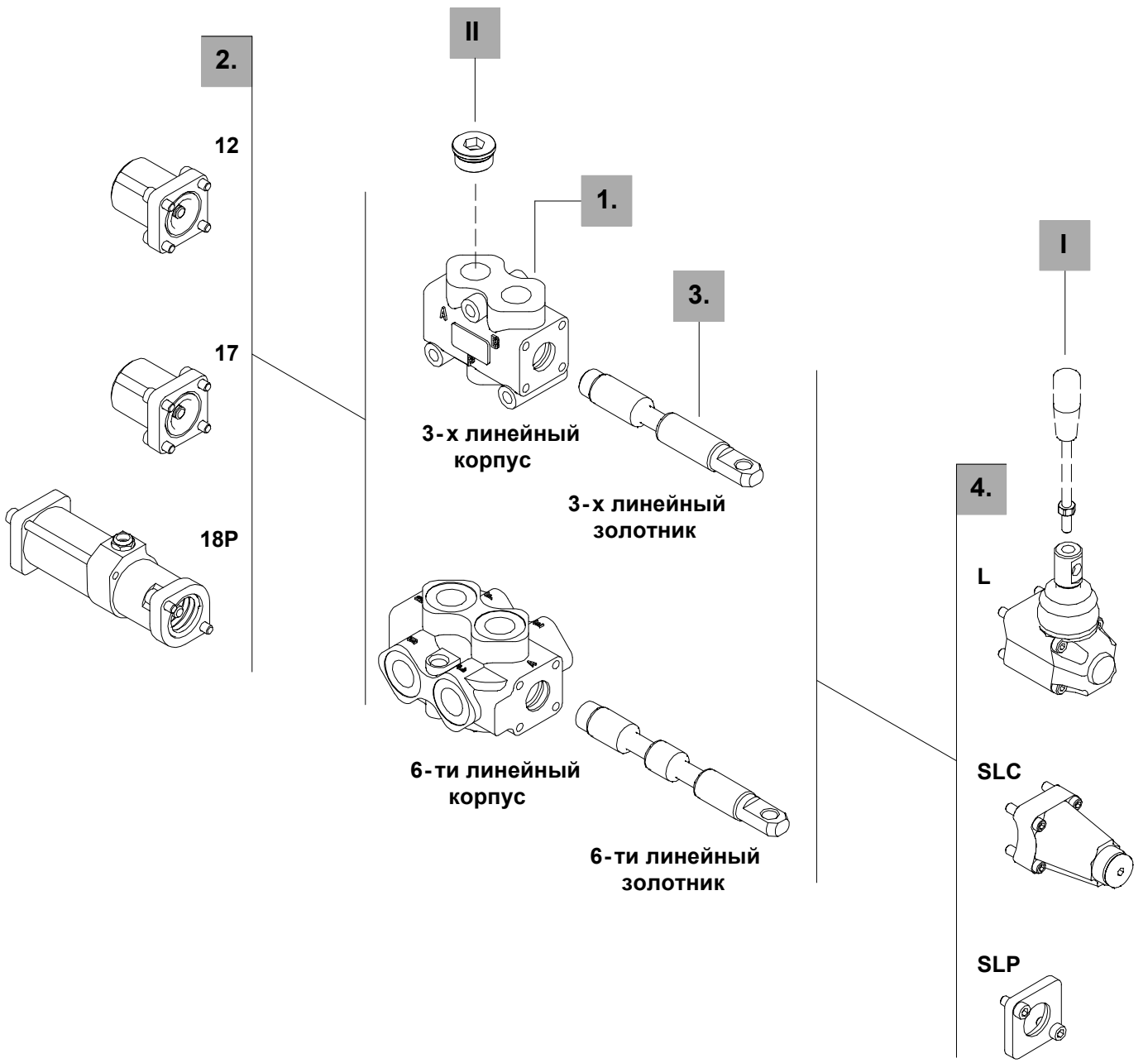

3-х линейный

1. Комплект корпуса*

ТИП	КОД	ОПИСАНИЕ
DF10/3	5CO2241300	Стандартный корпус

Включая корпус и уплотнения.

2. Опции золотника

ТИП	КОД	ОПИСАНИЕ
A	3CAS110310	3--х линейный,2-х позиционный с открытыми портами в транзитном положении
B	3CAS110410	3--х линейный, 2-х позиционный с закрытыми портами в транзитном положении
AT	3CAS110330	Как тип А со сферическим торцем
AC	3CAS110320	Как тип А с вращающимся торцем
BC	3CAS110420	Как тип В с вращающимся торцем

6-ти линейный

1. Комплект корпуса*

ТИП	КОД	ОПИСАНИЕ
DF10/6	5CO2242300	Стандартный корпус

Включая корпус и уплотнения.

2. Опции золотника

ТИП	КОД	ОПИСАНИЕ
A	3CAS110610	6--ти линейный, 2-х позиционный с открытыми портами в транзитном положении
B	3CAS110710	6--ти линейный, 2-х позиционный с закрытыми портами в транзитном положении
AC	3CAS110620	Как тип А с вращающимся торцем
BC	3CAS110720	Как тип В с вращающимся торцем

3. Адаптеры *стр. 26*

ТИП	КОД	ОПИСАНИЕ
12	5V12110000	Фиксация в положении 1 и 2
17	5V17110000	Пружинный возврат в положение 1
18	5V18110000	Пружинный возврат в положение 2
18P	5V18110710	Пневматическое управление ON/OFF с пружинным возвратом в положение 2
18IA1	5V18110821*	Гидравлическое управление ON/OFF с пружинным возвратом в положение 2
18IB1	5V18110810*	Гидравлическое управление низкого давления с пружинным возвратом в положение 2

4. Управление *стр. 28*

ТИП	КОД	ОПИСАНИЕ
SLP	5COP110000	С грязезащитной пластиной
SLC	5COP210000	С защитной крышкой
L	5LEV110000	Рычажный механизм
CB	5CAM110020	С шарниром
IA2	5IDR510001*	С гидроуправлением высокого давления ON/OFF
IB2	5IDR710000*	С гидроуправлением низкого давления ON/OFF

I Ручки

ТИП	КОД	ОПИСАНИЕ
AL01/M10x200	170012020	Для рычажного механизма типа L: высота рукоятки 200 мм

II Заглушки

ТИП	КОД	ОПИСАНИЕ
G1/2	3XTAP727180*	Заглушка для перехода от 3-х линейного клапана к 2-х линейному

ПРИМЕЧАНИЕ (*) - *Все детали выполнены с резьбой BSP.*

Адаптеры

С фиксацией

Тип 12

Фиксация в положении 1 и 2.

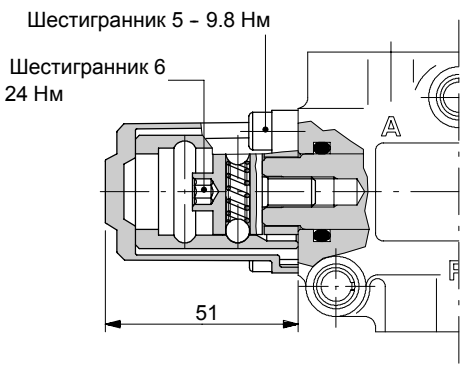

Рабочие параметры

Усилие фиксации и расфиксации . . . . . : 280 Н ±10%

С пружинным возвратом

Тип 17

Пружинный возврат в положение 1

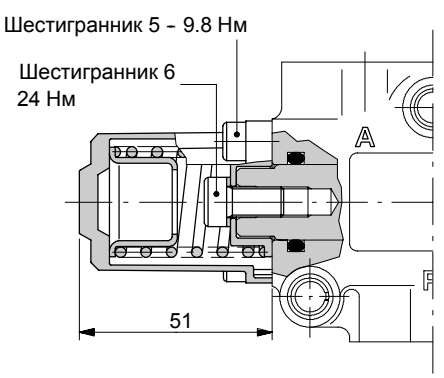

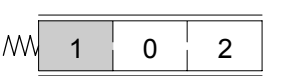

График усилие - ход

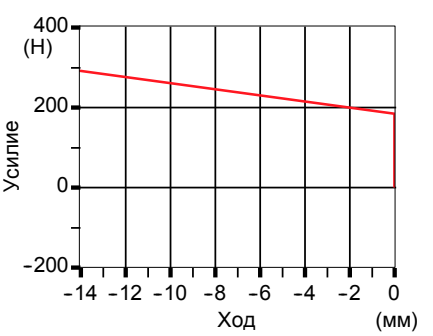

Тип 18

Пружинный возврат в положение 2.

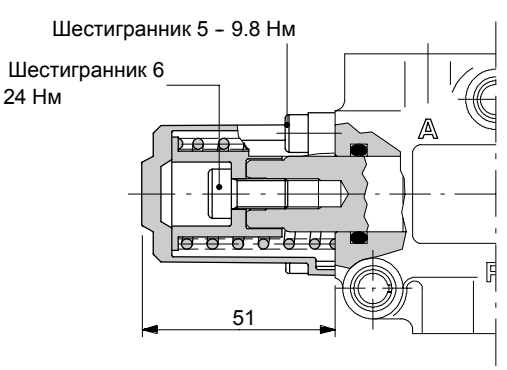

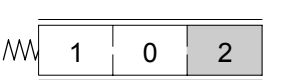

График усилие - ход

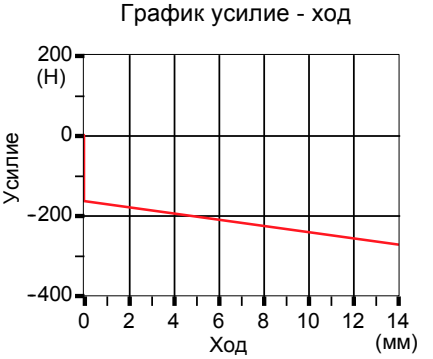

Пневматическое управление ON/OFF типа 18P

С пружинным возвратом в положение 2.

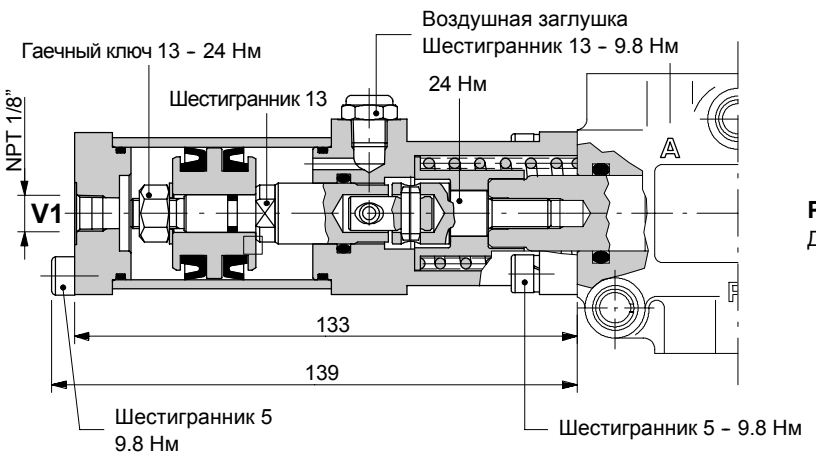

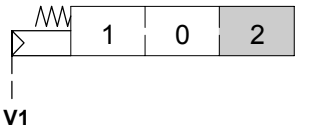

Рабочие параметры

Давление управления. . . . . .: мин. 6 бар
макс. 10 бар

С гидравлическим управлением ON/OFF

Тип 18IA1

Управление высоким давлением и пружинный возврат в положение 2.

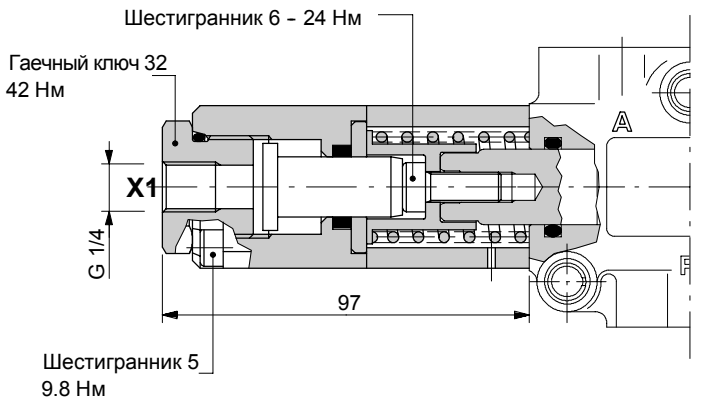

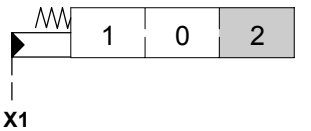

Рабочие параметры

Давление управления . . . . . : мин. 30 бар
макс. 250 бар

Тип 18IB1

Управление низким давленеим и пружинный возврат в положение 2.

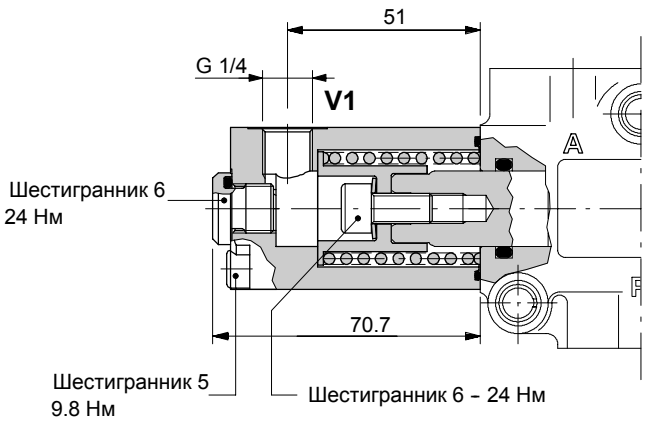

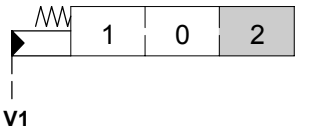

Рабочие параметры

Давление управления . . . . . : мин. 15 бар
макс. 50 бар

Управление

Без рычажного механизма

Тип SLP

Грязезащитная пластина для механического управления.

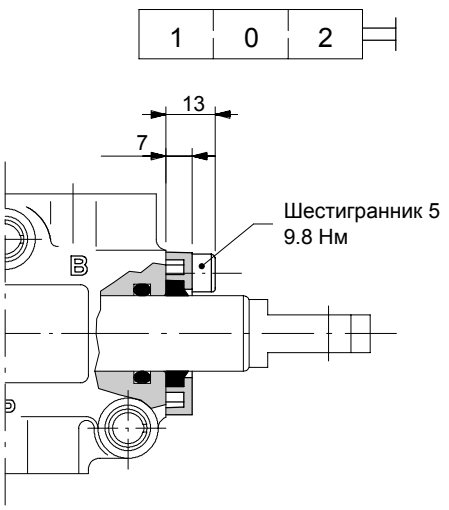

Тип SLC

Защитная крышка, применяется при использовании адаптеров пневмо- или гидроуправления.

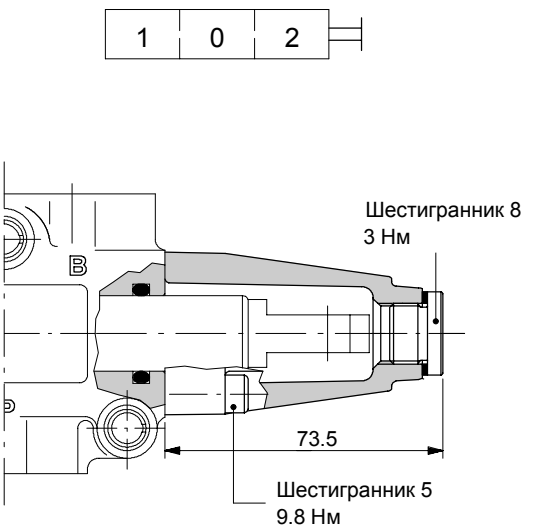

Рычажный механизм типа L

Выполнен из алюминия, с защитным резиновым чехлом, может быть развернут на 180°C (исполение **L180**).

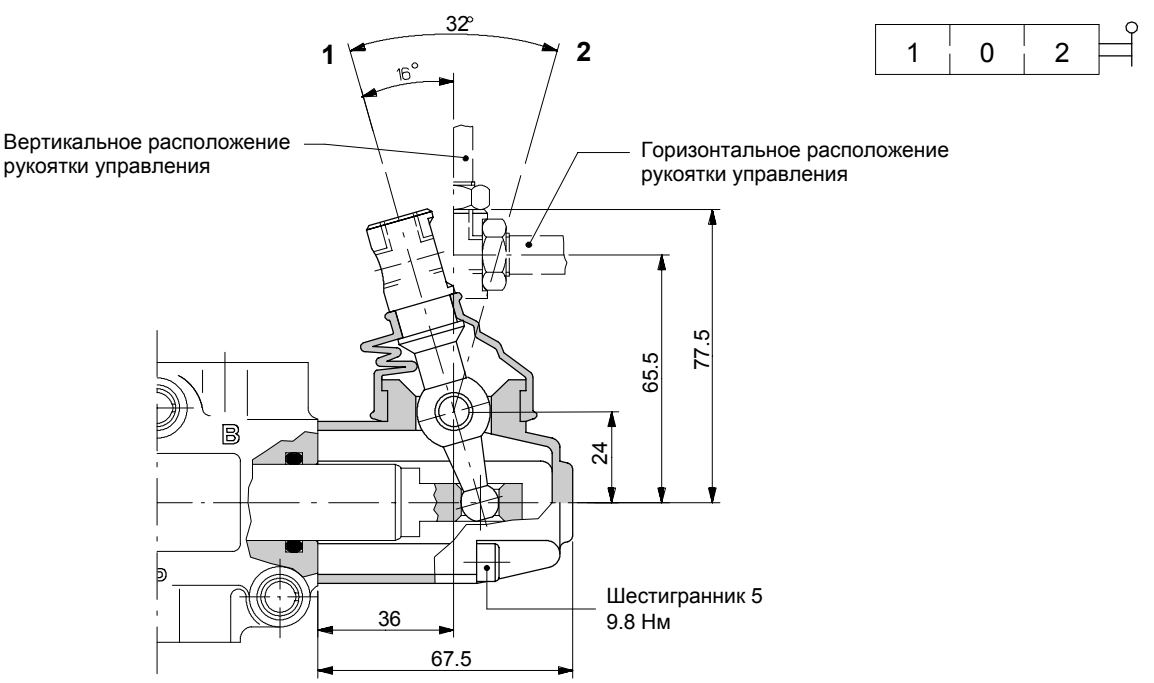

С роликом типа CB

С подшипником из бронзы; работает совместно с адаптером типа 17 (стр. 26).

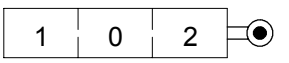

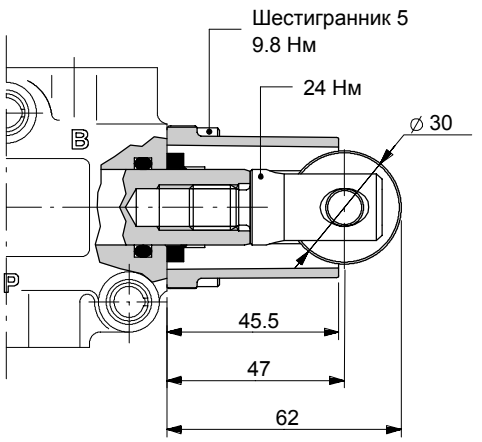

Гидравлическое управление ON/OFF

Тип IA2

С высоким давлением управления; работает совместно с адаптером **17** (стр. 26).

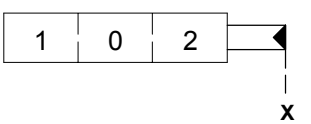

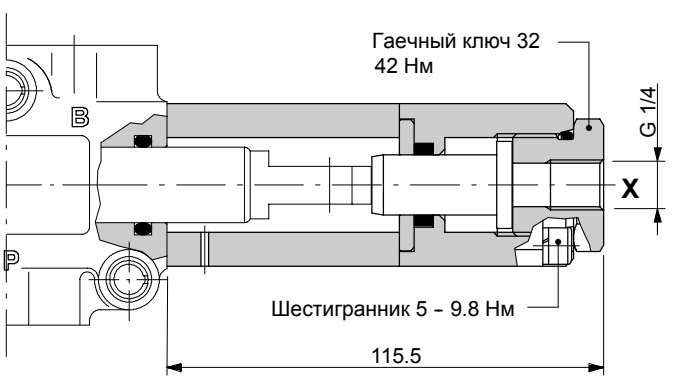

Рабочие параметры

Давление управления . . . . . : мин. 30 бар
макс. 250 бар

Тип IB2

С низким давлением управления; работает совместно с адаптером **17** (стр. 26).

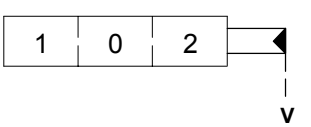

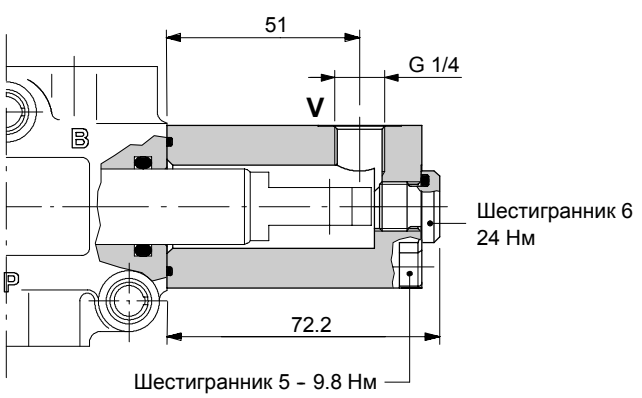

Рабочие параметры

Давление управления . . . . . : мин. 15 бар
макс. 50 бар

Другие исполнения

Кулачковое управление золотником; требуется специальный корпус, золотник, управление.

3-х линейный напарвляющий клапан DFC100/3

Полное обозначение: **DFC100/3B17GSLP-<CVN>** код: **124050016**

Окраска клапана в черный антикоррозийный цвет

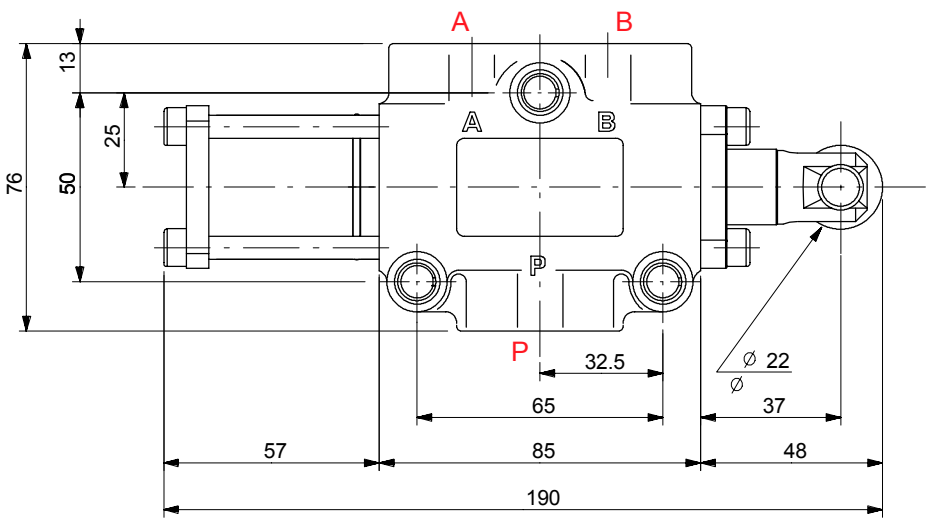

Золотник типа **B**

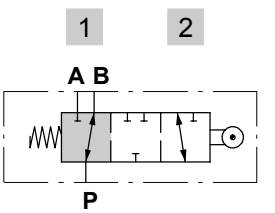

Золотник в нейтрали
P → B

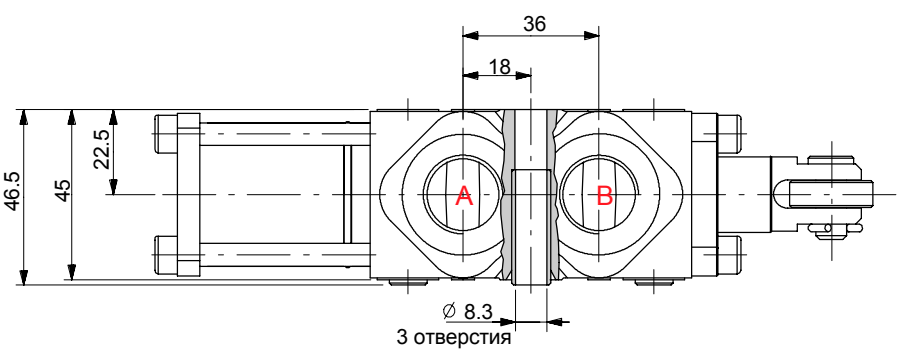

◄ Ход = 8.5 мм
P → A (нач-ое открытие)

◄◄ Полный ход = 14 мм
(полное открытие)

Рабочие характеристики

График перепад давления - расход
P→A(B)

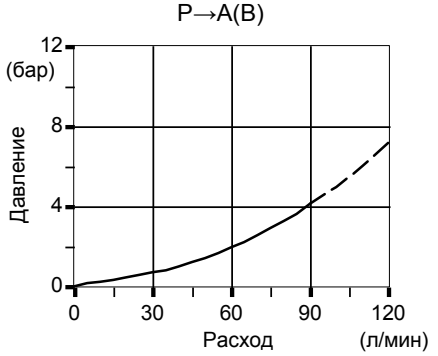

График усилие - ход

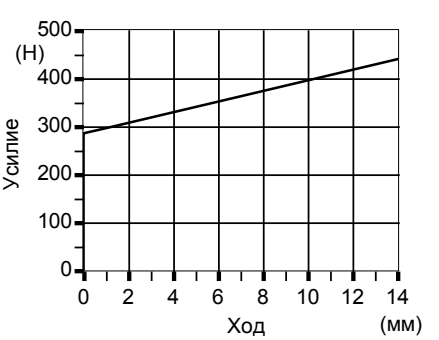

6-ти линейный направляющий клапан DFC100/6

Пример обозначения: **DFC100/6B17GSLP-<CVN>** код **124080013**

Окраска клапана в черный антикоррозийный цвет

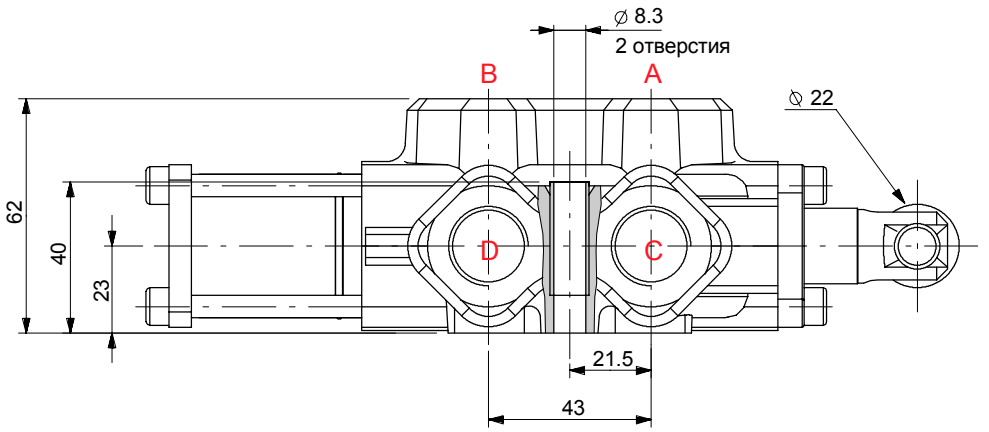

Золотник типа **B**

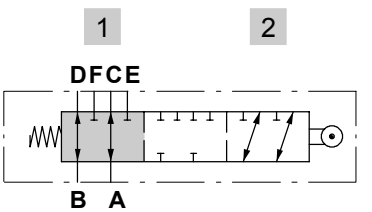

Золотник в нейтрали
A→C; B→D

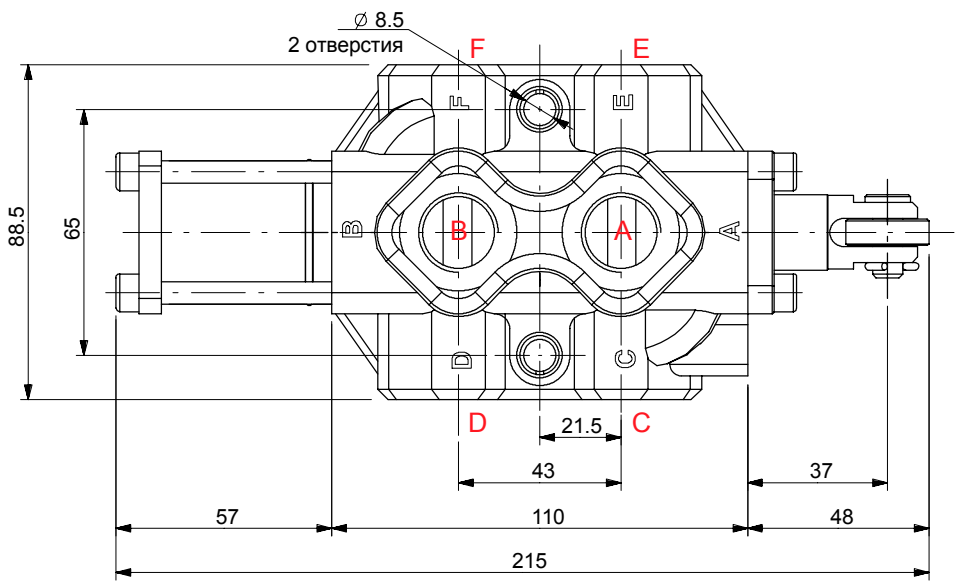

Ход = 8.5 мм
A → E; B→F (нач. открытие)

Полный ход = 14 мм
(полное открытие)

Рабочие характеристики

График перепад давления - расход
B→D(F)

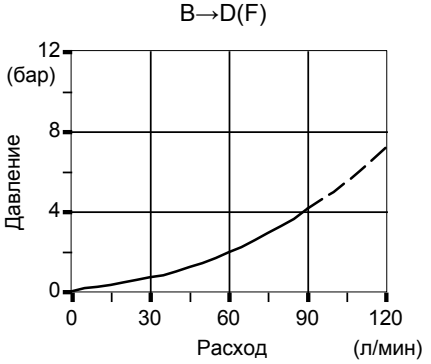

График усилие - ход

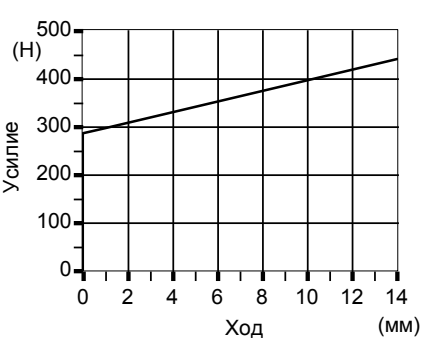

Габаритные и присоединительные размеры

3-х линейный направляющий клапан DF20/3

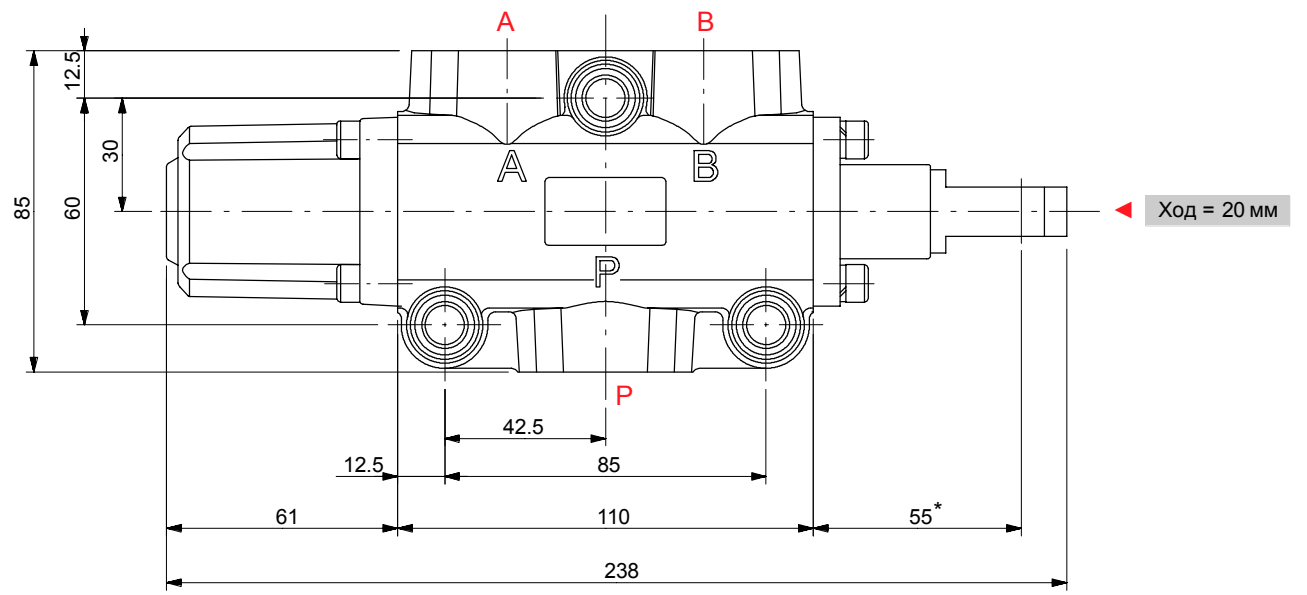

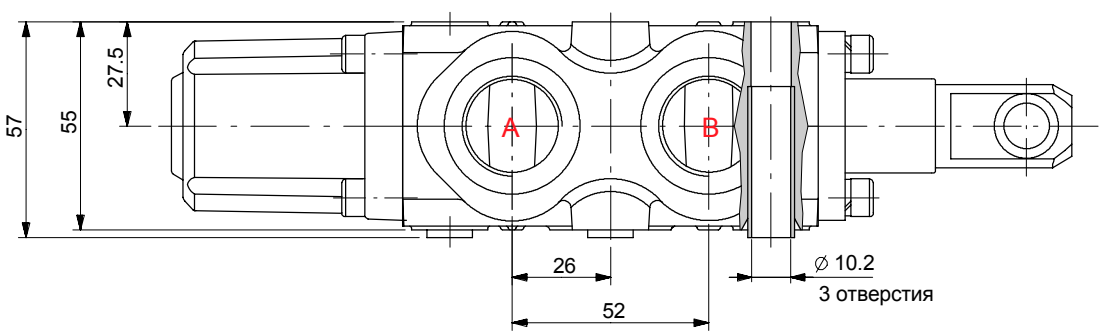

Габаритные и присоединительные размеры

6-ти линейный направляющий клапан DF20/6

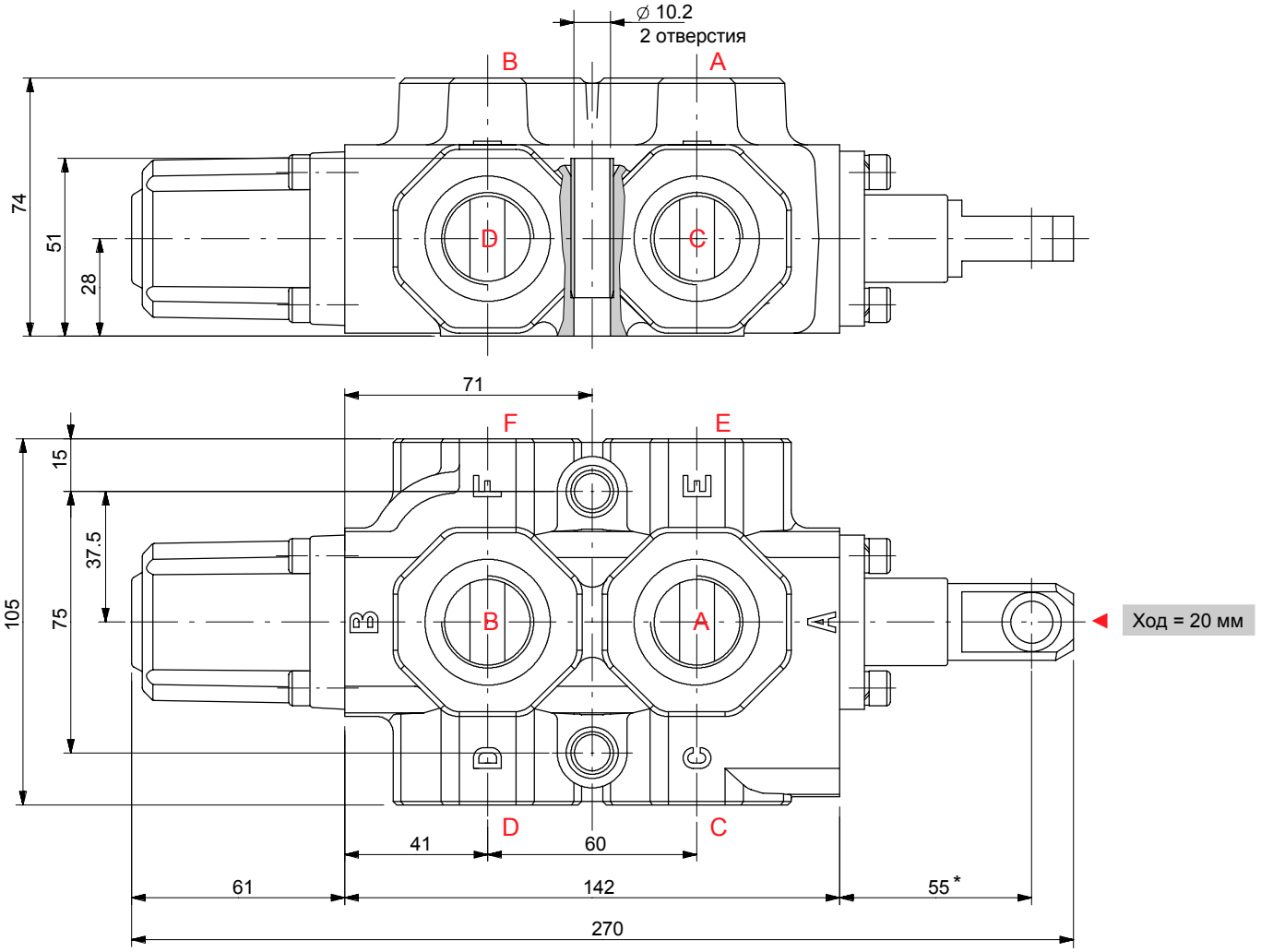

Торец золотника

Стандартный торец

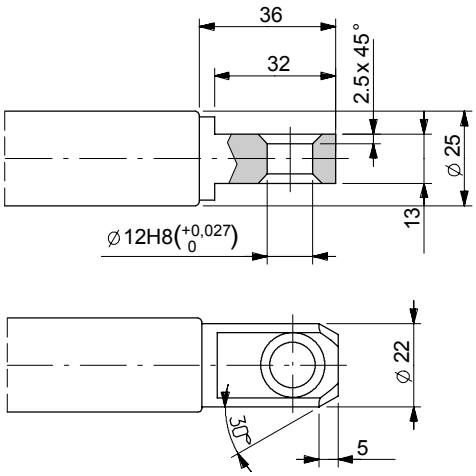

Вращающийся торец

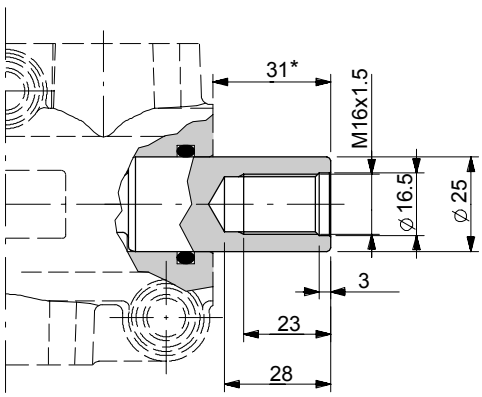

ПРИМЕЧАНИЕ (*) - *С вылетом золотника (адаптер типа 17)*

Код для заказа

Пример обозначения

Направляющий клапан **DF20/3** **A** **17** **SLP**

1. 3. 2. 4.

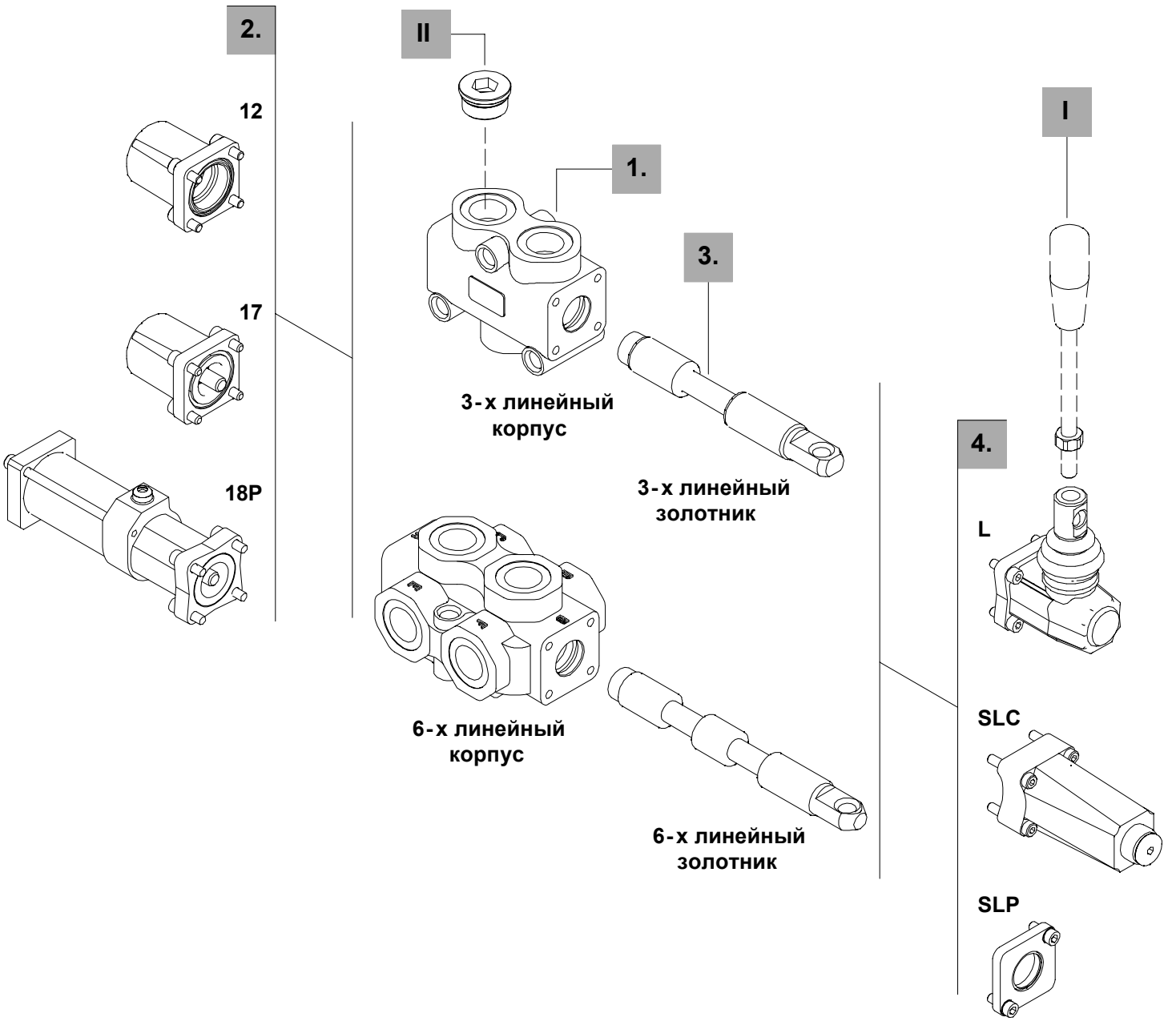

3-х линейный

1. Комплект корпуса*

ТИП	КОД	ОПИСАНИЕ
DF20/3	5CO2261300	Стандартный корпус

Включая корпус и уплотнения.

2. Опции золотника

ТИП	КОД	ОПИСАНИЕ
A	3CAS120310	3--х линейный,2-х позиционный с открытыми портами в транзитном положении
B	3CAS120410	3--х линейный, 2-х позиционный с закрытыми портами в транзитном положении
AC	3CAS120320	Как тип А с вращающимся торцем
BC	3CAS120420	Как тип В с вращающимся торцем

6-ти линейный

1. Комплект корпуса*

ТИП	КОД	ОПИСАНИЕ
DF20/6	5CO2262300	Стандартный корпус

Включая корпус и уплотнения.

2. Опции золотника

ТИП	КОД	ОПИСАНИЕ
A	3CAS120610	6--ти линейный, 2-х позиционный с открытыми портами в транзитном положении
B	3CAS120710	6--ти линейный, 2-х позиционный с закрытыми портами в транзитном положении
AC	3CAS120620	Как тип А с вращающимся торцем
BC	3CAS120720	Как тип В с вращающимся торцем

3. Адаптеры *стр. 36*

ТИП	КОД	ОПИСАНИЕ
12	5V12120000	Фиксация в положении 1 и 2
17	5V17120000	Пружинный возврат в положение 1
18MB	5V18120000	Пружинный возврат в положение 2
18P	5V18120700	Пневматическое управление ON/OFF с пружинным возвратом в положение 2
18IA1	5V18120820*	Гидравлическое управление ON/OFF с пружинным возвратом в положение 2
18IB1	5V18120810*	Гидравлическое управление низкого давления с пружинным возвратом в положение 2
18EI1	5V18120350	Электро-гидравлич. управление ON-OFF 12VDC с пружинным возвратом в пол. 2
	5V18120351	Электро-гидравлич. управление ON-OFF 24VDC с пружинным возвратом в пол. 2

4. Управление *стр. 28*

ТИП	КОД	ОПИСАНИЕ
SLP	5COP120000	С грязезащитной пластиной
SLC	5COP220000	С защитной крышкой
L	5LEV120000	Рычажный механизм
CB	5CAM120020	С шарниром
IA2	5IDR520001*	С гидроуправлением высокого давления ON/OFF
IB2	5IDR720000*	С гидроуправлением низкого давления ON/OFF

I Ручки

ТИП	КОД	ОПИСАНИЕ
AL01/M10x200	170013020	Для рычажного механизма типа L: высота рукоятки 200 мм

II Заглушки

ТИП	КОД	ОПИСАНИЕ
G3/4	3XTAP732200*	Заглушка для перехода от 3-х линейного клапана к 2-х линейному

ПРИМЕЧАНИЕ (*) - *Все детали выполнены с резьбой BSP.*

Адаптеры

С фиксацией

Тип 12

Фиксация в положении 1 и 2.

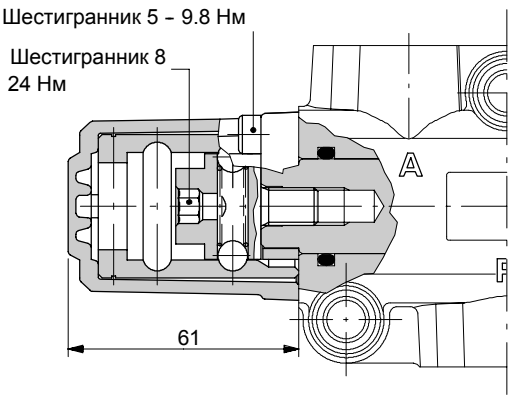

Рабочие параметры

Усилие фиксации и расфиксации . . . . . : 420 Н ±10%

С пружинным возвратом

Тип 17

Пружинный возврат в положение 1

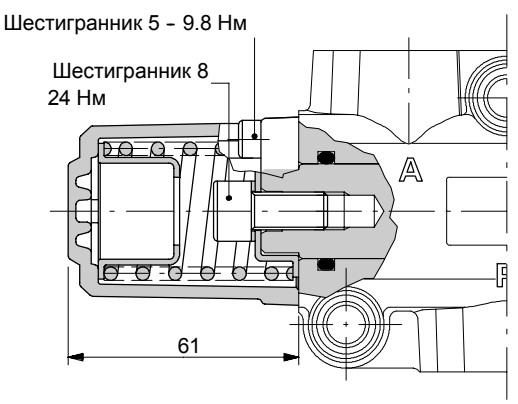

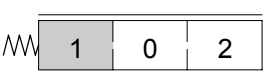

График усилие - ход

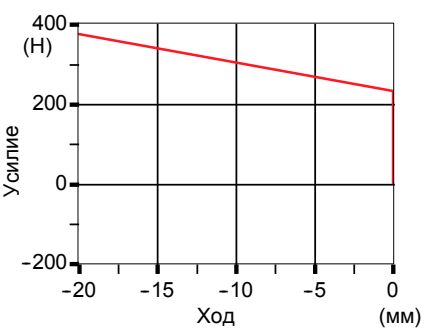

Тип 18MB

Пружинный возврат в положение 2.

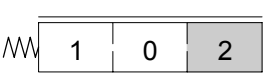

График усилие - ход

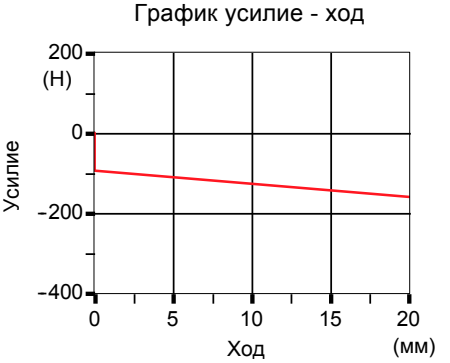

Пневматическое управление ON/OFF типа 18P

С пружинным возвратом в положение 2.

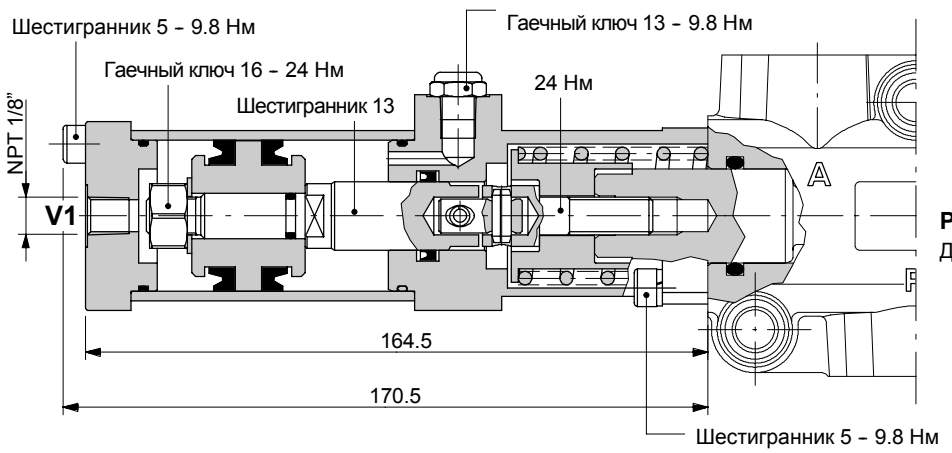

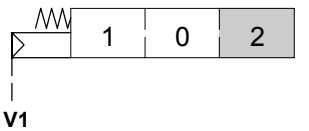

Рабочие параметры

Давление управления. . . . . : мин. 6 бар
макс. 10 бар

С гидравлическим управлением ON/OFF

Тип 18IA1

Управление высоким давлением и пружинный возврат в положение 2.

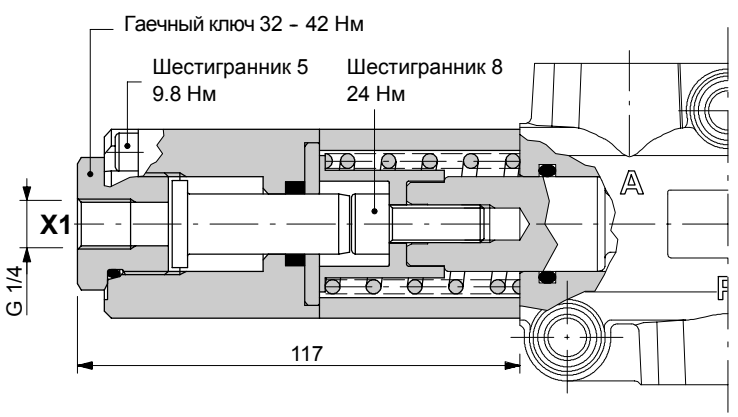

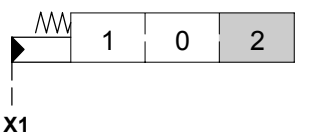

Рабочие параметры

Давление управления . . . . . : мин. 30 бар
макс. 250 бар

Тип 18IB1

Управление низким давленеим и пружинный возврат в положение 2.

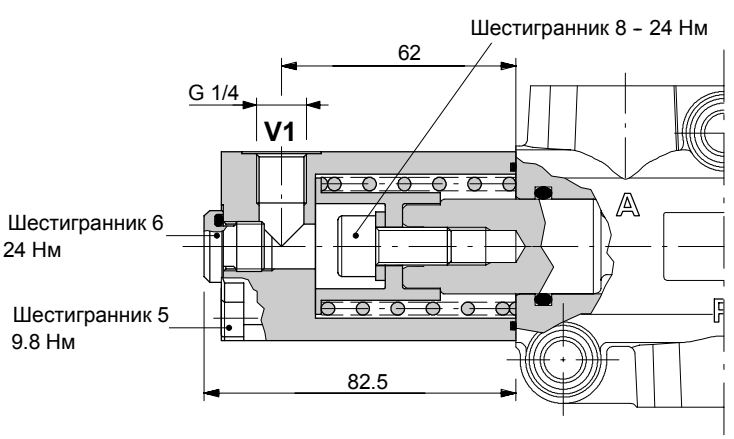

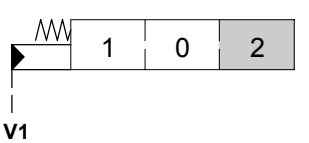

Рабочие параметры

Давление управления . . . . . : мин. 15 бар
макс. 50 бар

Адаптеры

Электро-гидравлическое управление ON-OFF типа 18EI1

Внешнее управление и дренаж, с пружинным возвратом в положение 2.

Подключение по ISO4400
(требуется коннектор типа C02, см. стр. 97 (SDS100))

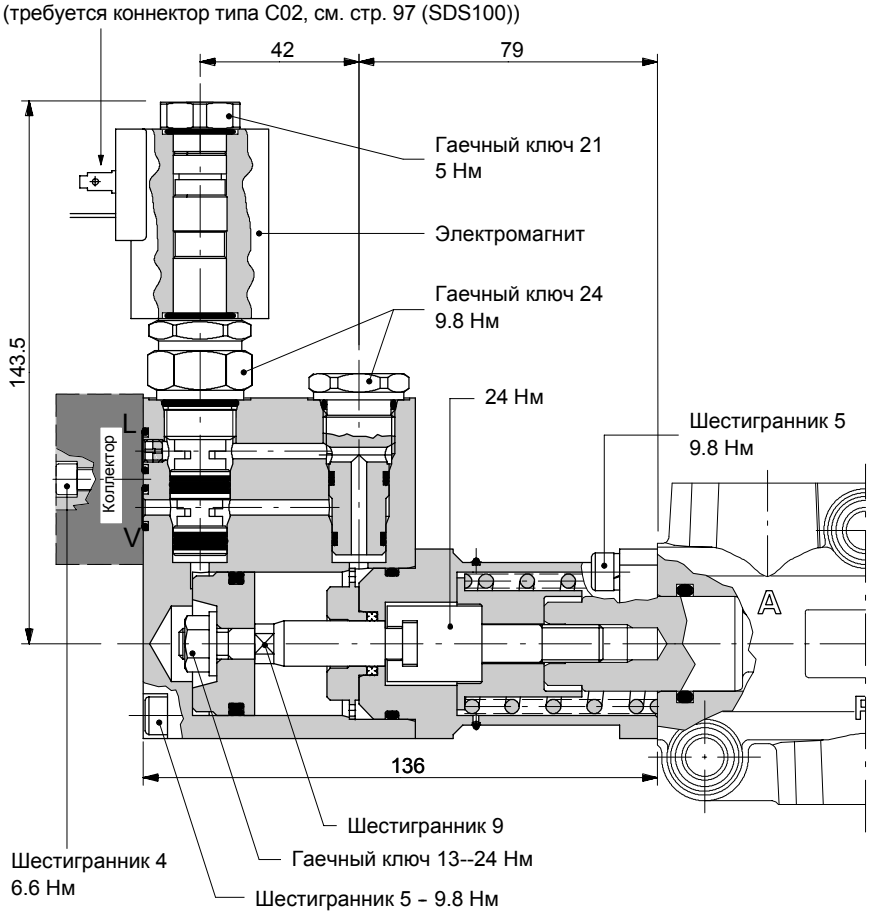

Гидравлическая схема

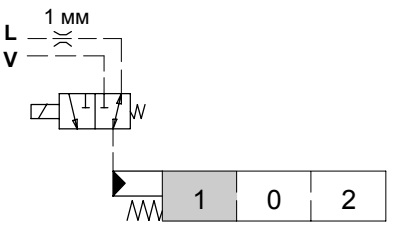

Гидравлическая схема по ISO 1219

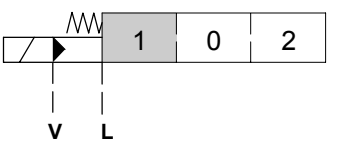

Рабочие параметры

УПРАВЛЕНИЕ

Давление управления . . . . . : мин. 10 бар
: макс. 50 бар

Макс. противодавление в дренаже L . . . : 4 бар

ЭЛЕКТРОМАГНИТ

Ном. отклонение напряжения . . . . . : ±10%
Величина мощности . . . . . .: 21 Вт
Номинальная сила тока . . . . . : 1.75 A – 12 VDC / 0.87 A – 24VDC
Класс изоляционной защиты . . . . . : Класс F
Защита от внешних условий . . . . . .: зависит от модели э/магнита: см. след. стр.
Рабочий цикл . . . . . .: 100%

Электро-гидравлическое управление ON-OFF типа 18EI1

КОД ЭЛЕКТРОМАГНИТА

Напряжение	ТИП КОННЕКТОРА			
	ISO4400	AMP JPT		Deutsch DT
		без выпрямителя	с выпрямителем	
12 VDC	2XB1400121100	2XB1400121200	2XB1400121210	2XB1400120400
24 VDC	2XB1400241100	2XB1400241200	2XB1400241210	2XB1400240400
Требуется коннектор типа (стр. 97 (SDS100))	**C02**	**C08**	**C08**	**C19**

Электромагнит с коннектором ISO4400
(класс внешней защиты IP65)

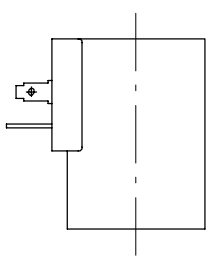

Электромагнит с коннектором AMP JPT
(класс внешнейзащиты IP65)

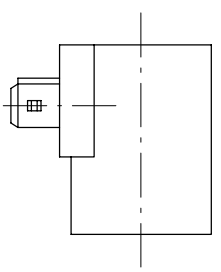

Электромагнит с коннектором Deutsch DT
(класс внешней защиты IP67)

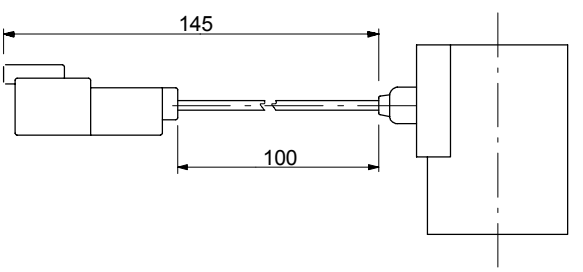

Коллектор с внешним управлением и дренажем

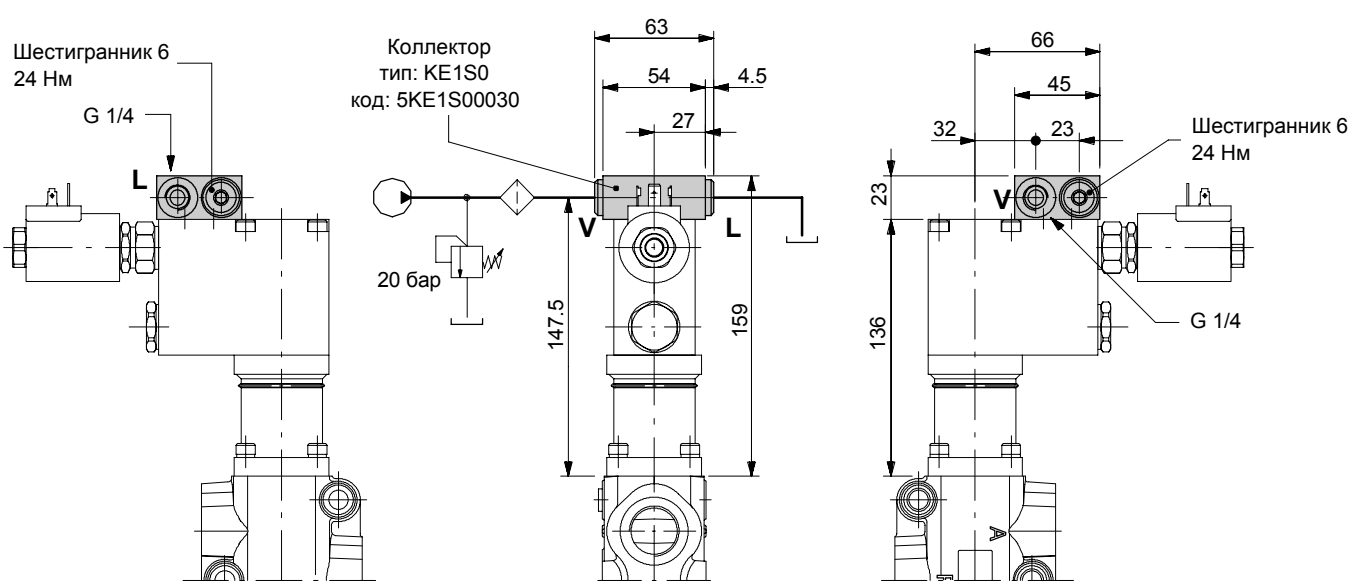

Пример обозначения:

DF20/3A18EI1SLC/KE1S0-12VDC

Управление

Без рычажного механизма

Тип SLP

Грязезащитная пластина для механического управления.

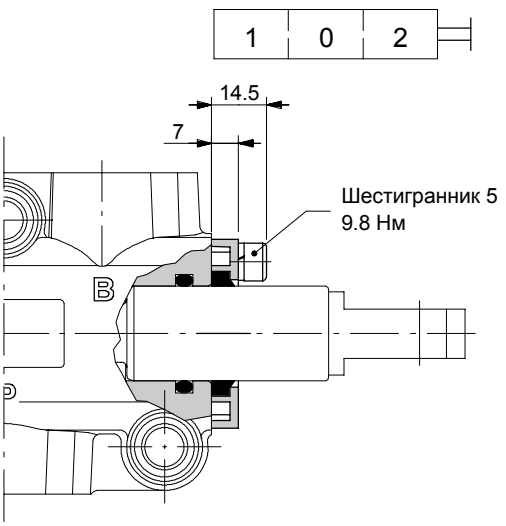

Тип SLC

Защитная крышка, применяется при использовании адаптеров пневмо- или гидроуправления.

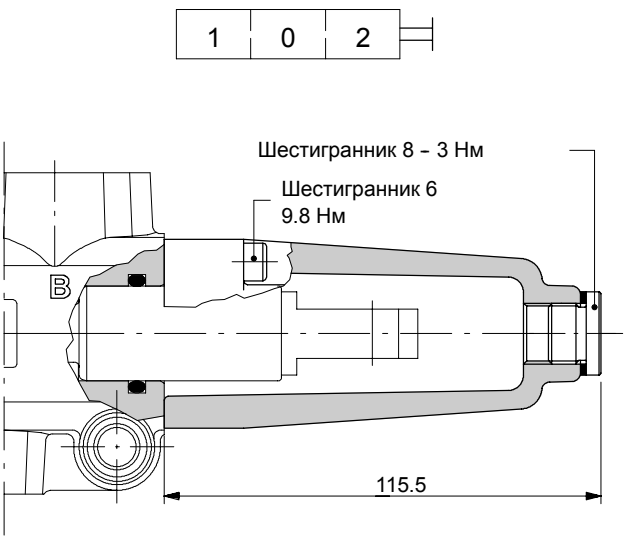

Рычажный механизм типа L

Выполнен из алюминия, с защитным резиновым чехлом, может быть развернут на 180°C (исполение **L180**).

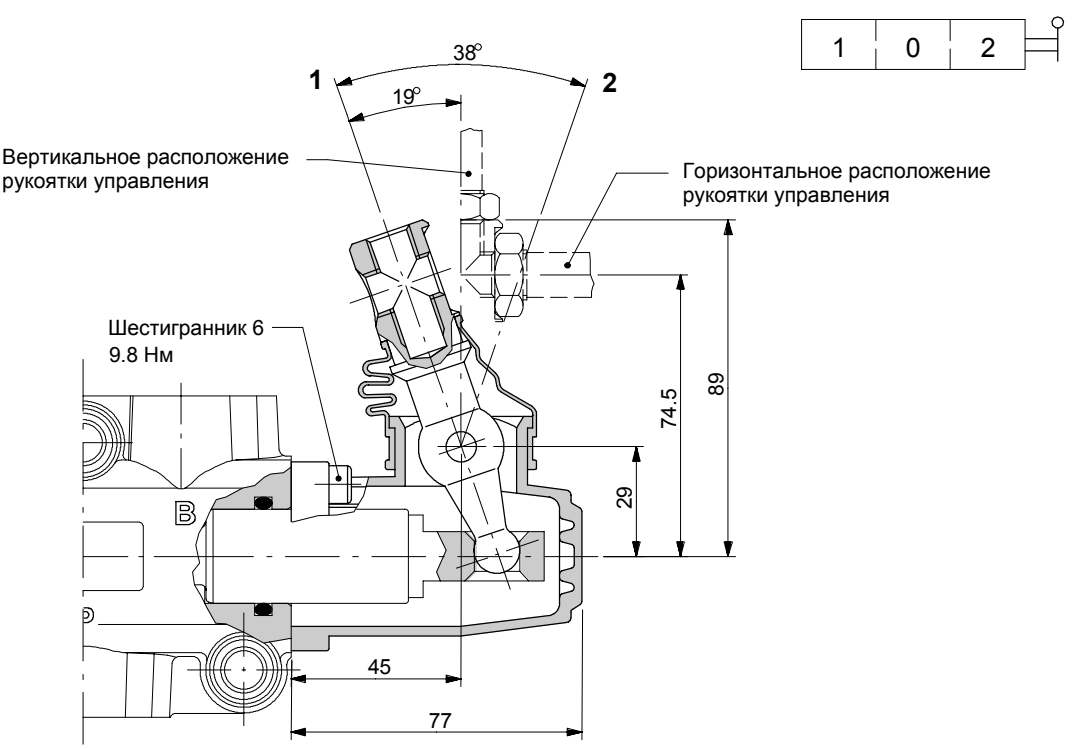

С роликом типа CB

С подшипником из бронзы; работает совместно с адаптером типа 17 (стр. 36).

1	0	2

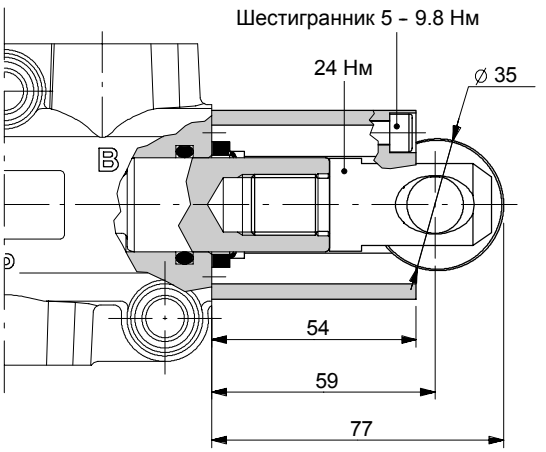

Гидравлическое управление ON/OFF

Тип IA2

С высоким давлением управления; работает совместно с адаптером **17** (стр. 36).

1	0	2

X

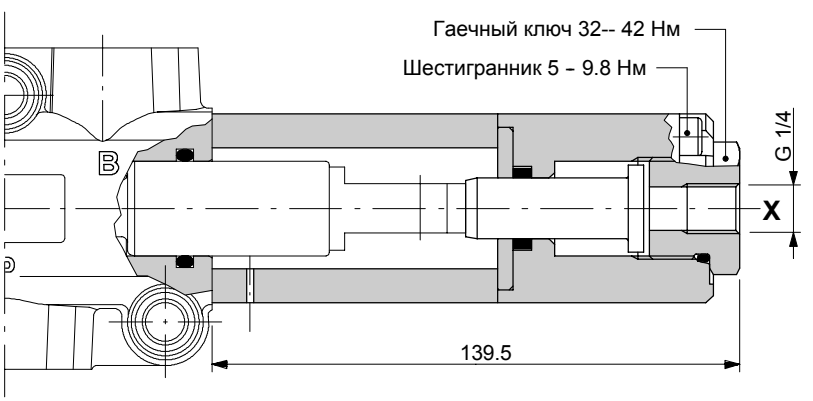

Рабочие параметры

Давление управления . . . . . : мин. 30 бар
макс. 250 бар

Тип IB2

С низким давлением управления; работает совместно с адаптером **17** (стр. 36).

1	0	2

V

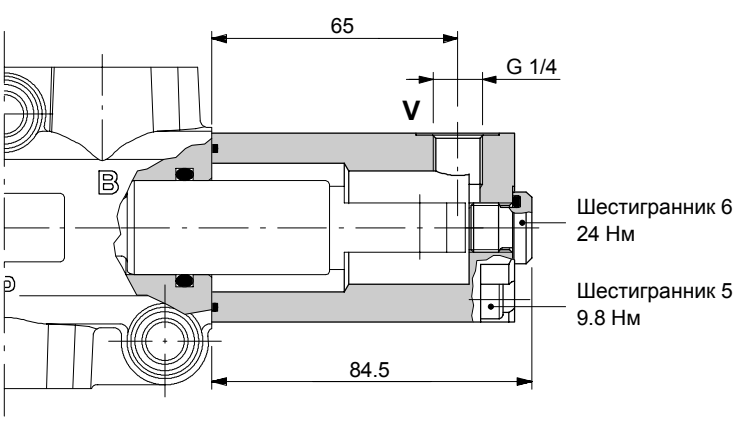

Рабочие параметры

Давление управления . . . . . : мин. 15 бар
макс. 50 бар

Габаритные и присоединительные размеры

3-х линейный направляющий клапан DF25/3

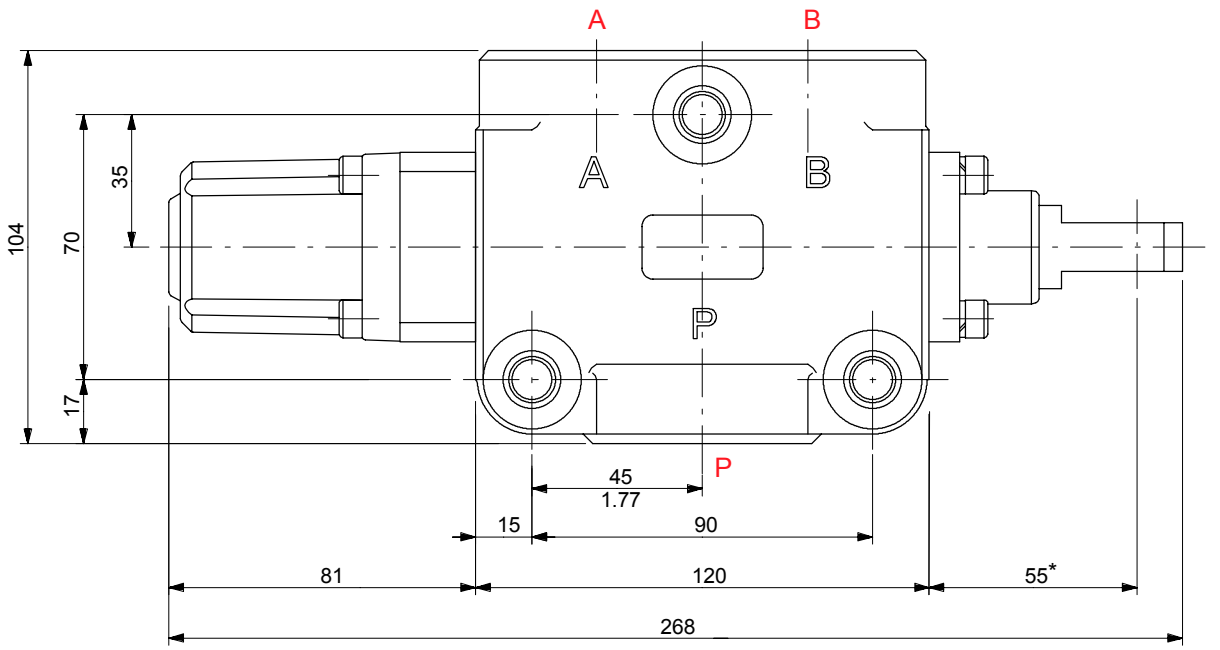

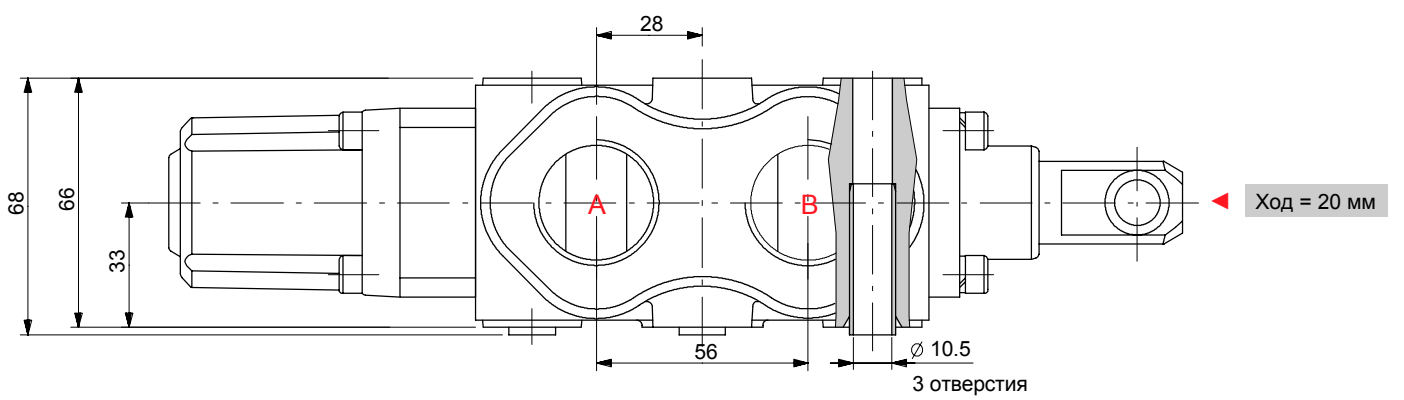

Торец золотника

Стандартный торец

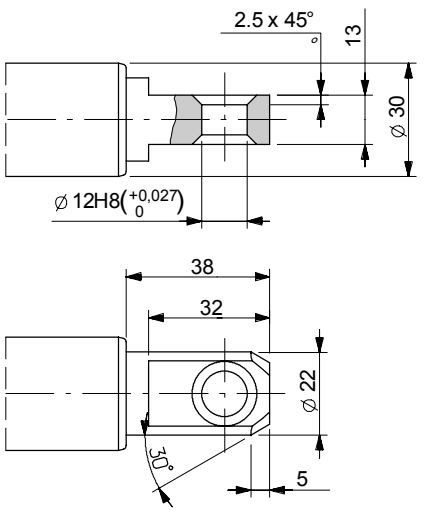

Вращающийся торец

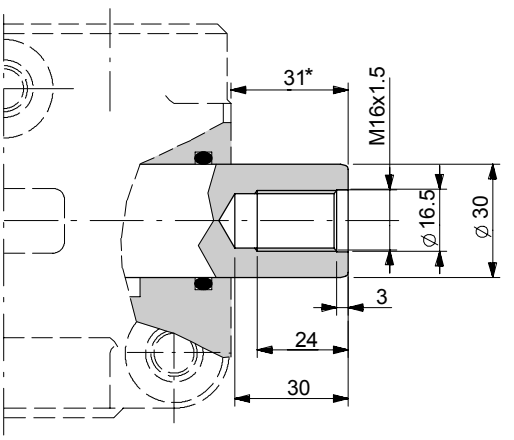

ПРИМЕЧАНИЕ (*) - *С вылетом золотника (адаптер типа 17)*

Код для заказа

Пример обозначения:

Направляющий клапан DF25/3 A 17 SLP

1. 3. 2. 4.

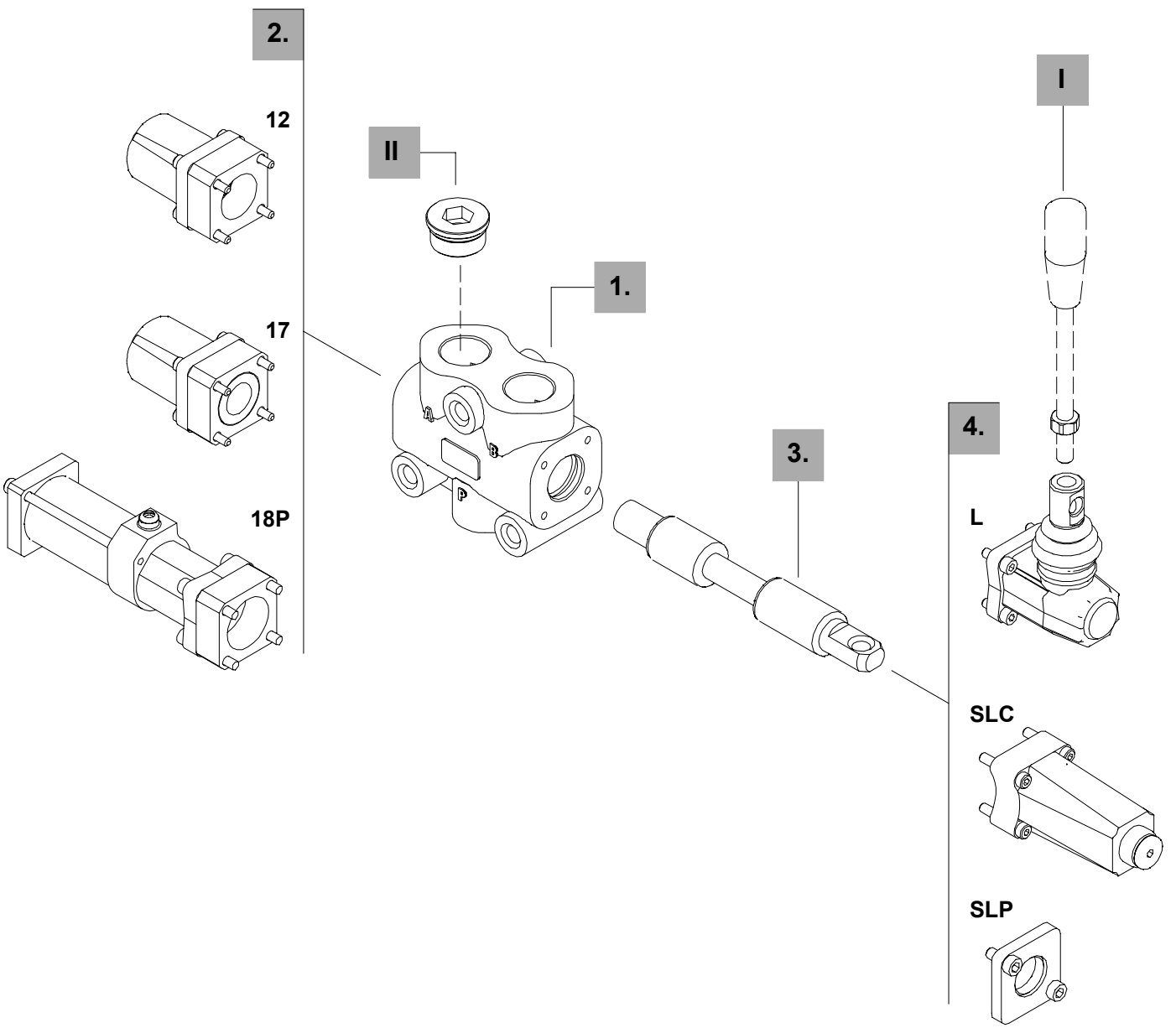

3-х линейный

1. Комплект корпуса*

ТИП	КОД	ОПИСАНИЕ
DF25/3	5CO2271300	Стандартный корпус

Включая корпус и уплотнения.

2. Опции золотника

ТИП	КОД	ОПИСАНИЕ
A	3CAS125310	3--х линейный,2-х позиционный с открытыми портами в транзитном положении
B	3CAS125410	3--х линейный, 2-х позиционный с закрытыми портами в транзитном положении
AC	3CAS125320	Как тип A с вращающимся торцем
BC	3CAS125420	Как тип B с вращающимся торцем

3. Адаптеры *стр. 36*

ТИП	КОД	ОПИСАНИЕ
12	5V12125000	Фиксация в положении 1 и 2
17	5V17125000	Пружинный возврат в положение 1
18P	5V18125700	Пневматическое управление ON/OFF с пружинным возвратом в положение 2
18EI1	5V18125350	Электро-гидравлич. управление ON-OFF 12VDC с пружинным возвратом в пол. 2
	5V18125351	Электро-гидравлич. управление ON-OFF 24VDC с пружинным возвратом в пол. 2

4. Управление *стр. 28*

ТИП	КОД	ОПИСАНИЕ
SLP	5COP125000	С грязезащитной пластиной
SLC	5COP220000	С защитной крышкой
L	5LEV120000	Рычажный механизм
CB	5CAM125020	С шарниром
IA2	5IDR520000*	С гидроуправлением высокого давления ON/OFF
IB2	5IDR720000*	С гидроуправлением низкого давления ON/OFF

I Ручки

ТИП	КОД	ОПИСАНИЕ
AL01/M10x200	170012020	Для рычажного механизма типа L: высота рукоятки 200 мм

II Заглушки

ТИП	КОД	ОПИСАНИЕ
G1	3XTAP740210*	Заглушка для перехода от 3-х линейного клапана к 2-х линейному

ПРИМЕЧАНИЕ (*) - *Все детали выполнены с резьбой BSP.*

Адаптеры

С фиксацией

Тип 12

Фиксация в положении 1 и 2.

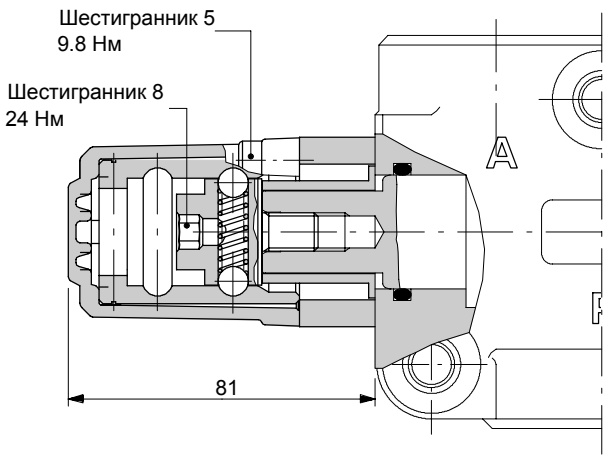

Рабочие параметры

Усилие фиксации и расфиксации . . . . . : 420 Н ±10%

С пружинным возвратом

Тип 17

Пружинный возврат в положение 1

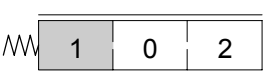

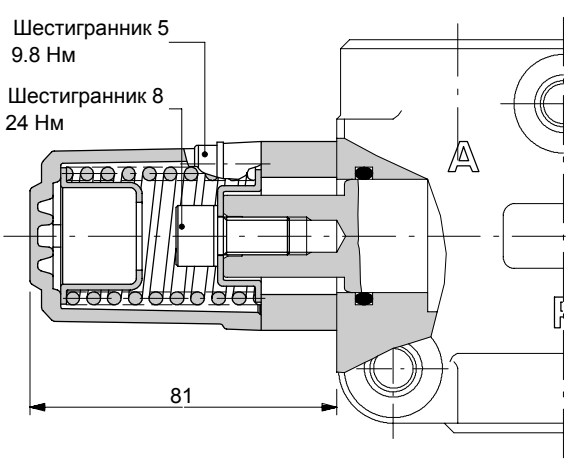

График усилие - ход

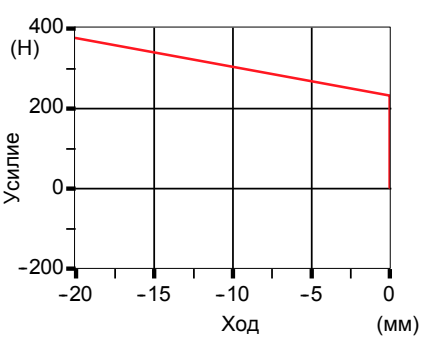

Пневматическое управление ON/OFF типа 18P

С пружинным возвратом в положение 2.

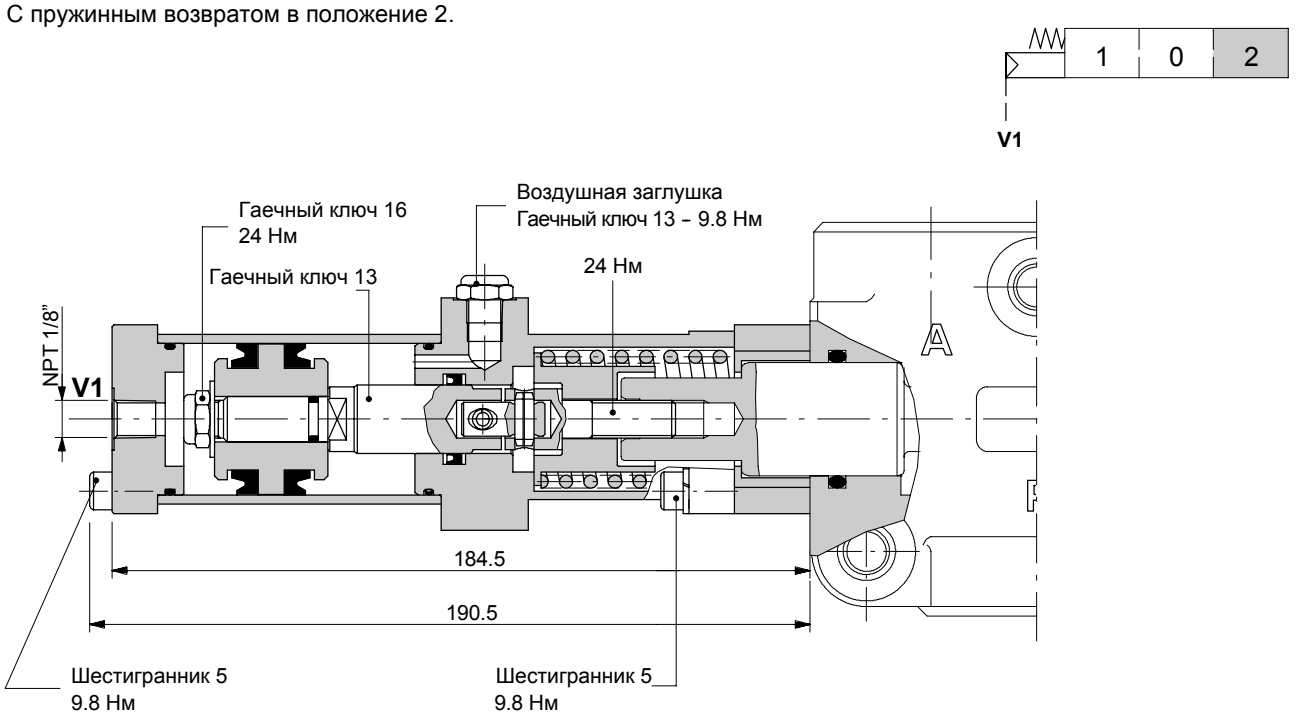

Рабочие параметры

Давление управления. . . . . : мин. 7 бар
макс. 10 бар

Адаптеры

Электро-гидравлическое управление ON-OFF типа 18EI1

Внешнее управление и дренаж, с пружинным возвратом в положение 2.

Подключение по ISO4400
(требуется коннектор типа C02, см. стр. 97 (SDS100))

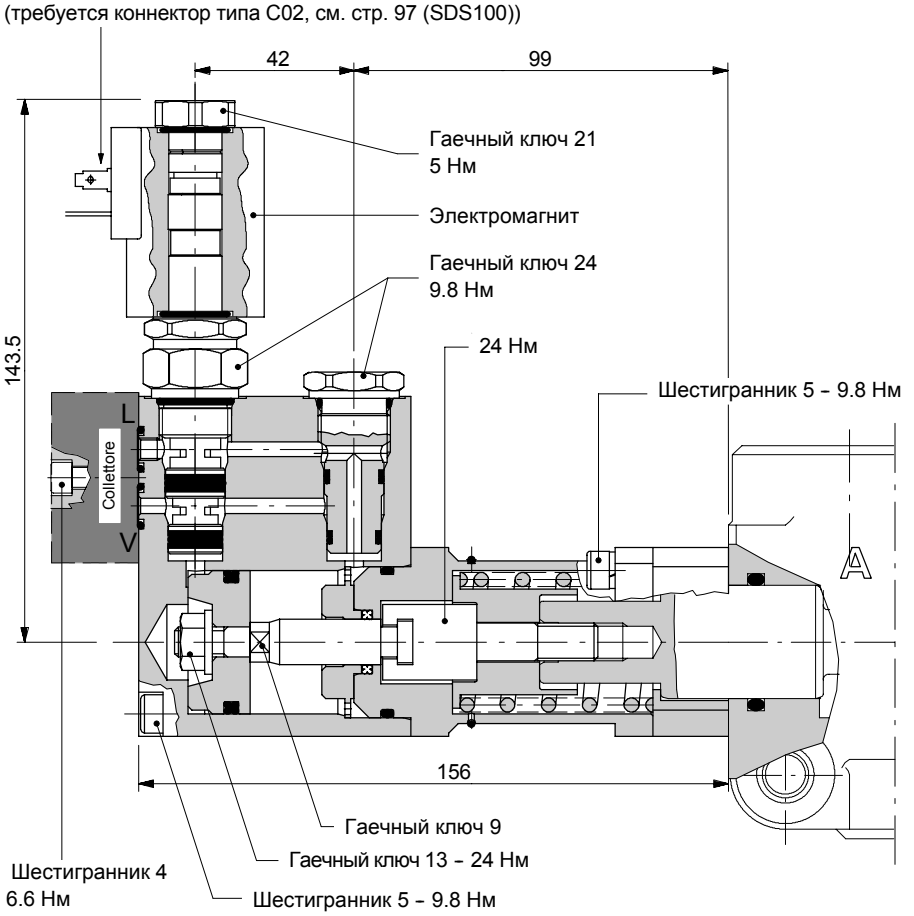

Гидравлическая схема

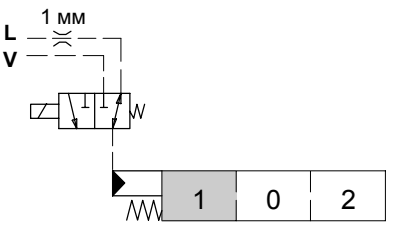

Гидравлическая схема по ISO 1219

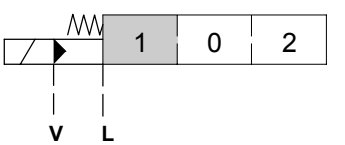

Рабочие параметры

УПРАВЛЕНИЕ

Давление управления . . . . . : мин. 10 бар
: макс. 50 бар

Макс. противодавление в дренаже L . . . : 4 бар

ЭЛЕКТРОМАГНИТ

Ном. отклонение напряжения . . . . . : ±10%
Величина мощности . . . . . .: 21 Вт
Номинальная сила тока . . . . . : 1.75 A – 12 VDC / 0.87 A – 24VDC
Класс изоляционной защиты . . . . . : Класс F
Защита от внешних условий . . . . . .: зависит от модели э/магнита: см. след. стр.
Рабочий цикл . . . . . .: 100%

Электро-гидравлическое управление ON-OFF типа 18EI1

КОД ЭЛЕКТРОМАГНИТА

Напряжение	ТИП КОННЕКТОРА			
	ISO 4400	AMP JPT		Deutsch DT
		без выпрямителя	с выпрямителем	
12 VDC	2XB1400121100	2XB1400121200	2XB1400121210	2XB1400120400
24 VDC	2XB1400241100	2XB1400241200	2XB1400241210	2XB1400240400
Требуется коннектор типа (стр. 97 (SDS100))	**C02**	**C08**	**C08**	**C19**

Электромагнит с коннектором ISO4400
(класс внешней защиты IP65)

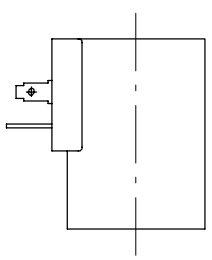

Электромагнит с коннектором AMP JPT
(класс внешнейзащиты IP65)

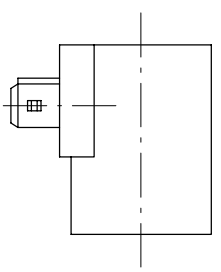

Электромагнит с коннектором Deutsch DT
(класс внешней защиты IP67)

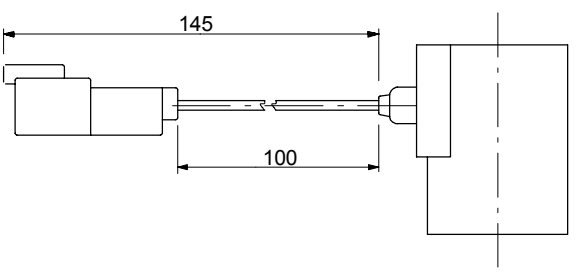

Коллектор с внешним управлением и дренажем

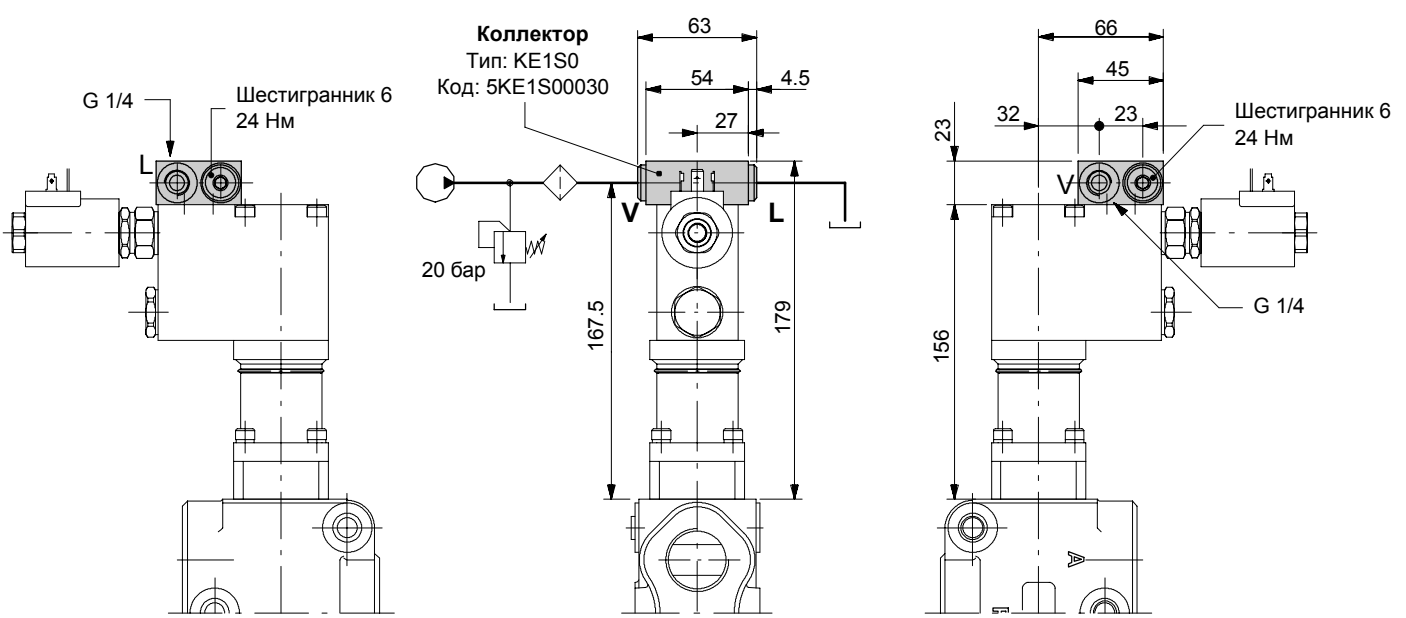

Пример обозначения:

DF25/3A18EI1SLC/KE1S0-12VDC

Управление

Без рычажного механизма

Тип SLP

Грязезащитная пластина для механического управления.

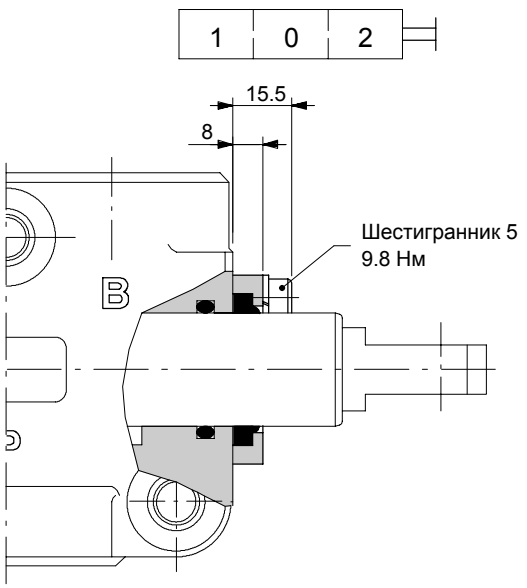

Тип SLC

Защитная крышка, применяется при использовании адаптеров пневмо- или гидроуправления.

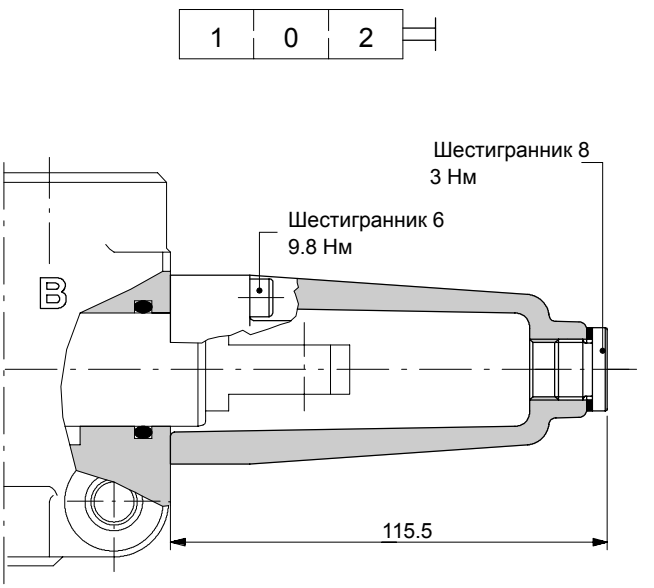

Рычажный механизм типа L

Выполнен из алюминия, с защитным резиновым чехлом, может быть развернут на 180°C (исполение **L180**).

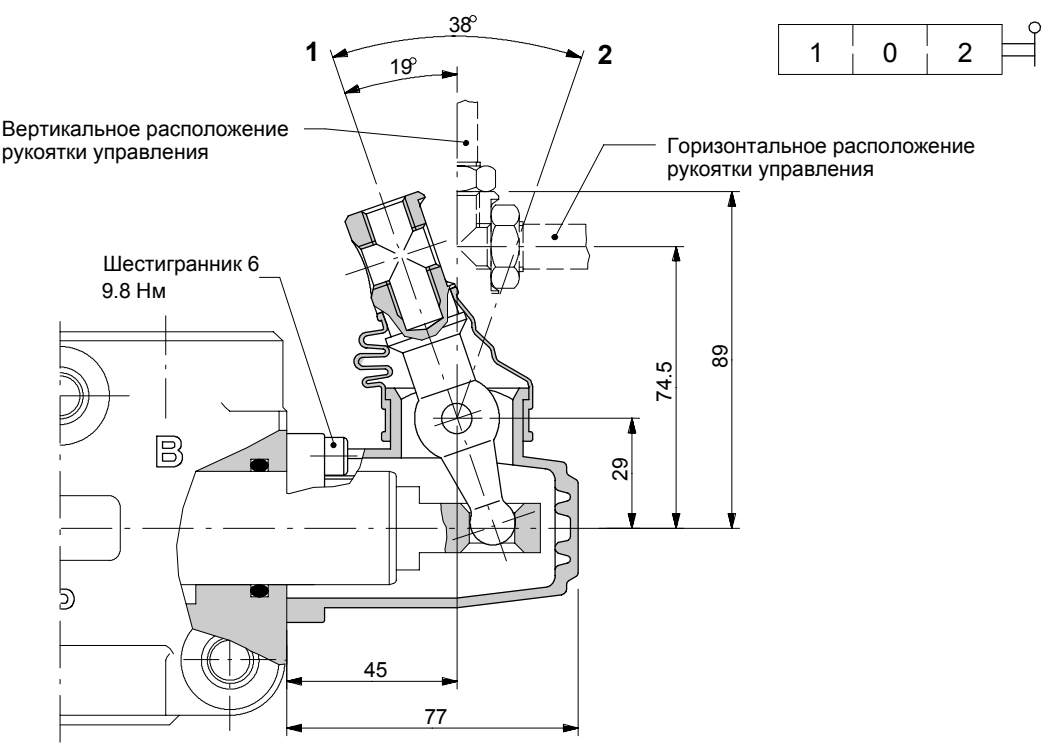

Гидравлическое управление ON/OFF

Тип IA2

С высоким давлением управления; работает совместно с адаптером **17** (стр. 46).

1	0	2

X

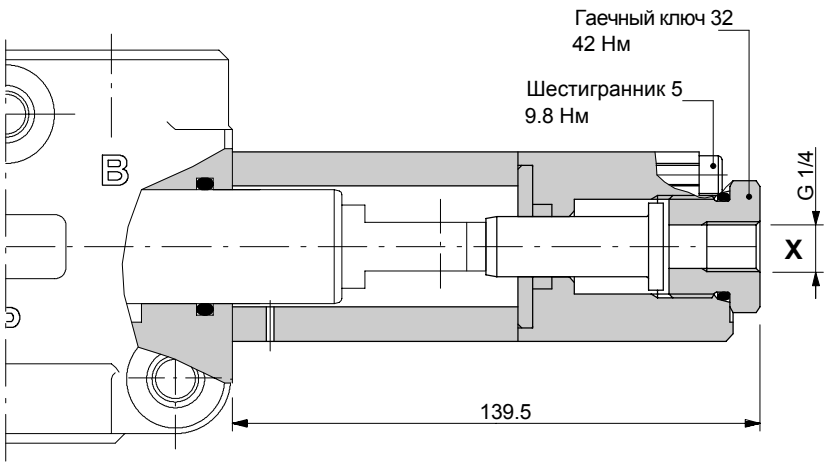

Рабочие параметры

Давление управления . . . . . : мин. 30 бар
макс. 250 бар

Тип IB2

С низким давлением управления; работает совместно с адаптером **17** (стр. 46).

1	0	2

V

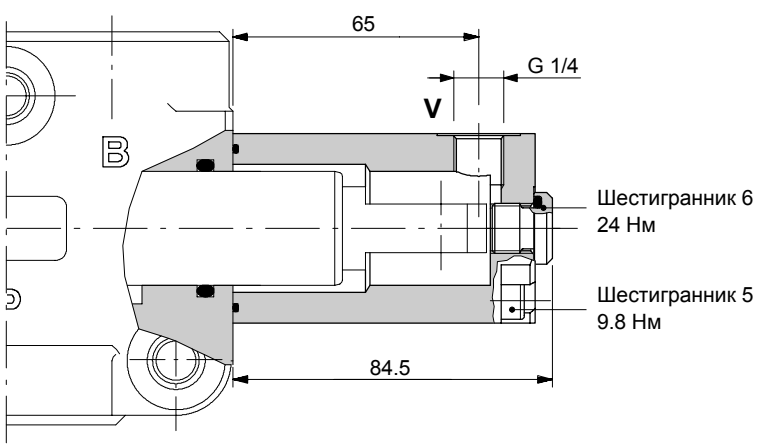

Рабочие параметры

Давление управления . . . . . : мин. 15 бар
макс. 50 бар

Управление

С роликом типа CB

С подшипником из бронзы; работает совместно с адаптером типа 17 (стр. 46).

1	0	2

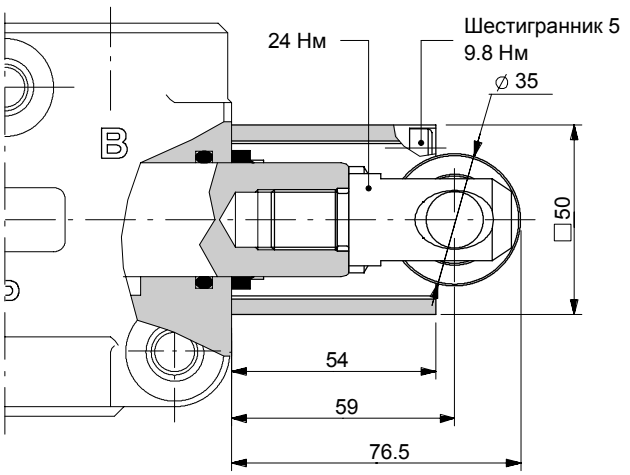

Установка и обслуживание

Направляющий клапан типа DF-DFE-DH изготовлен и проверен согласно данного каталога.

Перед окончательной установкой следуйте нижеследующим рекомендациям:

- клапан может быть смонтирован в любом положении, чтобы предотвратить деформацию корпуса или золотника следует крепить гидрораспределитель к существующим монтажным отверстиям;
- чтобы предотвратить попадание воды, в корпус гидрораспределителя не используйте мойку водой под высоким давлением;
- перед покраской убедитесь что все отверстия заглушены.

Клапан серии DF с ручным управлением

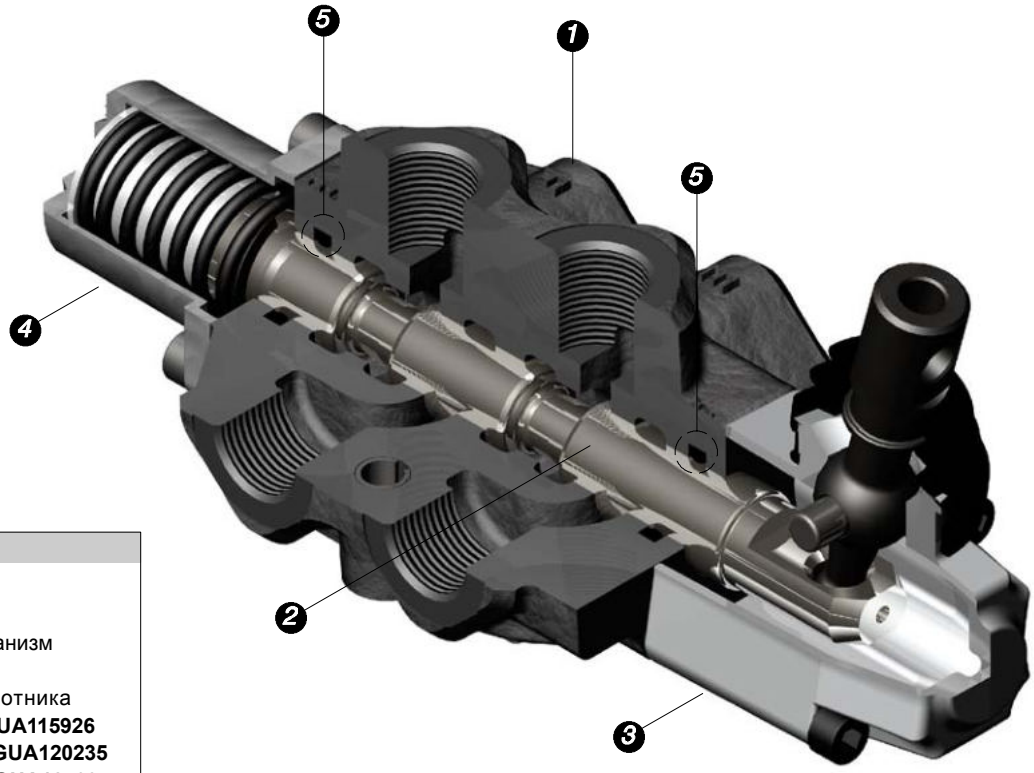

Описание
1) Корпус клапана
2) Золотник
3) Управление: рычажный механизм
4) Адаптер
5) Кольцевое уплотнение золотника
DF5: 15.88x2.62 NBR 70 sh – 4GUA115926
DF10: 20.22x3.53 NBR 70 sh – 4GUA120235
DF20: 24.99X3.53 NBR 70 sh – 4GUA125035
DF25: 29.75X3.53 NBR 70 sh – 4GUA129835

ПРИМЕЧАНИЕ – ***Все изнашиваемые детали смазываются синтетической смазкой NLGI2***

Поломка	Причина	Рекомендации
Наружные утечки.	Износ уплотнений золотника или высокое противодавление.	Определить место утечки и заменить уплотнение.
Чрезмерные внутренние утечки.	Увеличенный зазор между золотником и корпусом из-за износа	Заменить направляющий клапан и проверить уровень загрязнения масла.
Клапан не двигается.	Заклинивание золотника.	Заменить золотник, проверить уровень загрязнения масла.
	Высокое давление и/или расход	Проверить давление и величину расхода и привести к рабочим значениям.

walvoil
HYDRAULIC CONTROL SYSTEMS

ООО ГИДРОНТ
(343) 222-00-21
(343) 353-59-41
info@hydront.ru
www.hydront.ru