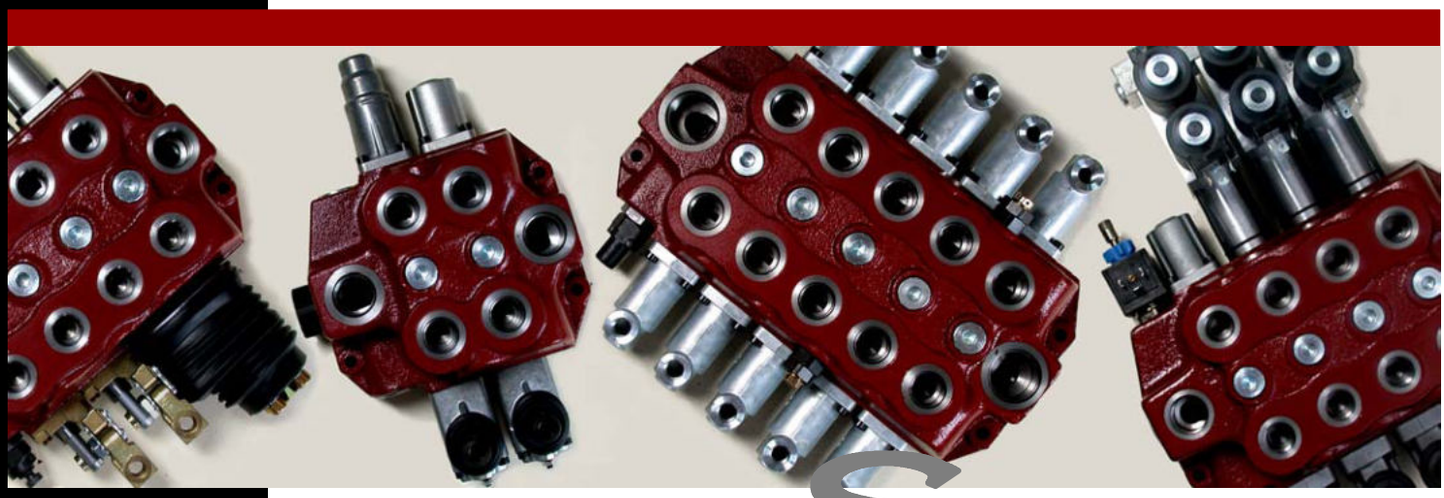

МОНОБЛОЧНЫЙ
ГИДРОРАСПРЕДЕЛИТЕЛЬ

SLM140

DLM140

walvoil
HYDRAULIC CONTROL SYSTEMS

SDM140

Простые и компактные моноблочные гидрораспределители могут содержать от 1 до 6 секций и предназначены для гидросистем с открытым или закрытым центром.

- Возможна установка клапанов ограничения давления прямого или непрямого действия.
- Каждый золотник снабжен обратным клапаном для обеспечения подпора и безопасной работы гидрораспределителя.
- Возможность использования для обеспечения схемы с параллельным подключением.
- Исполнение с портом “Carry-over” для последовательного подключения гидрораспределителей.
- Взаимозаменяемые золотники диаметром 18 мм.
- Широкий выбор вторичных клапанов.
- Доступность пневматического, электро-пневматического, гидравлического, электро-гидравлического, дистанционного управления.

DLM140

Моноблочные гидрораспределители предназначенные для работы в системе с регулируемым насосом с клапаном постоянного перепада давления LS.

- 3 -х линейный, 2-х позиционный гидрораспределитель для предотвращения сползания нагрузки при работе.
- Возможность установки вторичных клапанов и управление, такое же как на SDM 140.

Additional information
This catalogue shows the product in the most standard configurations.
Please contact Sales Dpt. for more detailed information or special request.

WARNING!
All specifications of this catalogue refer to the standard product at this date. Walvoil, oriented to a continuous improvement, reserves the right to discontinue, modify or revise the specifications, without notice.

WALVOIL IS NOT RESPONSIBLE FOR ANY DAMAGE CAUSED BY AN INCORRECT USE OF THE PRODUCT.

Содержание

Рабочие условия 4
Характеристики 5
Гидрораспределитель SDM140 7
Гидрорапределитель DLM140 47
Установка и эксплуатация 55
Принадлежности 58

Рабочие условия

Технические характеристики и графики указанные в каталоге измерены на минеральном масле с вязкостью 46 мм²/с и температурой 40ºC.

SDM140

Номинальный расход		80 л/мин
Рабочее давление (максимальное)		315 бар
Максимальное противодавление	*в сливной линии T*	25 бар

DLM140

Номинальный расход		110 л/мин
Рабочее давление (максимальное)		250 бар
Максимальное противодавление	*в сливной линии T*	25 бар

Внутренние утечки A(B)→T	*Δp=100 бар, при 40°C*	3 см³/мин
Рабочая жидкость		Минеральное масло
Рабочая температура	*с резиновым уплотнением*	от -20°C до 80°C
	с уплотнением из Витон	от -20°C до 100°C
Вязкость	*рабочий диапазон*	от 15 до 75 мм²/с
	минимальная	12 мм²/с
	максимальная	400 мм²/с
Класс очистки согласно		-/19/16 - ISO 4406
Температура воздуха	*при механическом, гидравлическом, пневм. управлении*	от -40°C до 60°C
	при электромагнитном упрвлении	от -20°C до 60°C

ПРИМЕЧАНИЕ - *для информации обращаться в технический отдел.*

Стандартная резьба

СООТНОШЕНИЕ СТАНДАРТОВ

		BSP	UN-UNF	МЕТРИЧЕСКАЯ	NPTF
РЕЗЬБА СОГЛАСНО		ISO 228/1	ISO 263	ISO 262	ANSI B1.20.3
		BS 2779	ANSI B1.1 унифициров.		
ОТВЕРСТИЯ СОГЛАСНО	ISO	1179	11926	6149	
	SAE		J1926	J2244	J476a
	DIN	3852-2 форма X o Y			

РАЗМЕР РЕЗЬБЫ ПОРТОВ

ОСНОВНЫЕ ПОРТЫ	BSP	UN-UNF	МЕТРИЧЕСКАЯ
Напорный P и порт “Carry-over” C	G 3/4	1 1/16-12 (SAE 12)	M27x2
Порты A и B	G 1/2	7/8-14 (SAE 10)	M22x1,5
Сливной T	G 3/4	1 1/16-12 (SAE 12)	M27x2
Порт “Load Sensing” LS	G 1/4	9/16-18 (SAE 6)	M14x1,5
ПОРТЫ УПРАВЛЕНИЯ			
Пневматический	NPTF 1/8-27	NPTF 1/8-27	NPTF 1/8-27
Гидравлический	G 1/4	9/16-18 (SAE 6)	G 1/4

Рабочие характеристики (зависимость перепада давления от расхода)

Открытый центр

От входного отверстия до отверстия сливной линии (исполнение PSA).

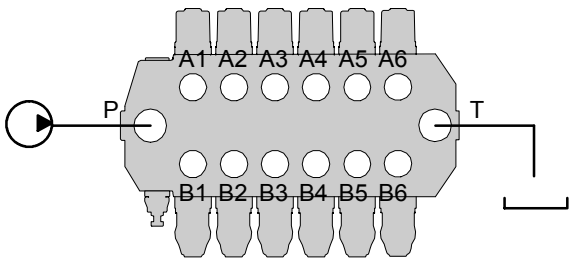

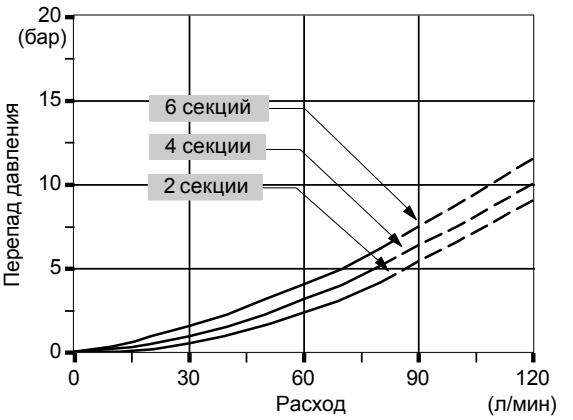

От напорного до рабочего порта

От входного отвестия до отверстия рабочей линии A (золотник в позиции 1), рабочей линии B (золотник в позиции2).

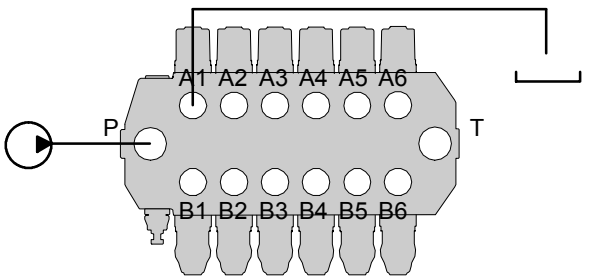

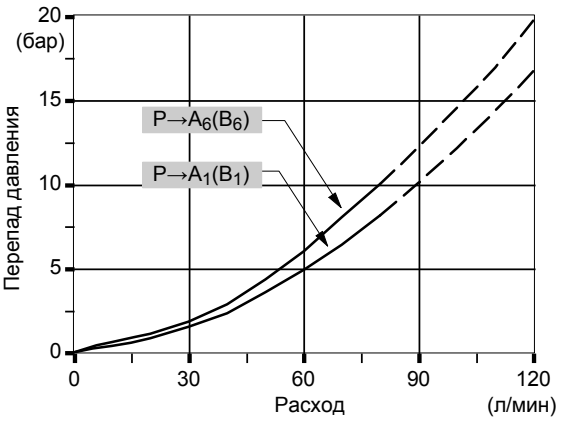

От рабочего порта в слив

От отверстия рабочей линии A (золотник в позиции 1), рабочей линии B (золотник в позиции 2) до отверстия сливной линии.

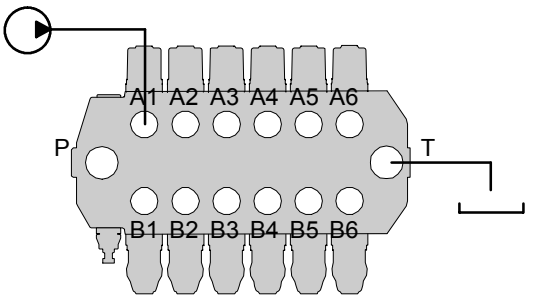

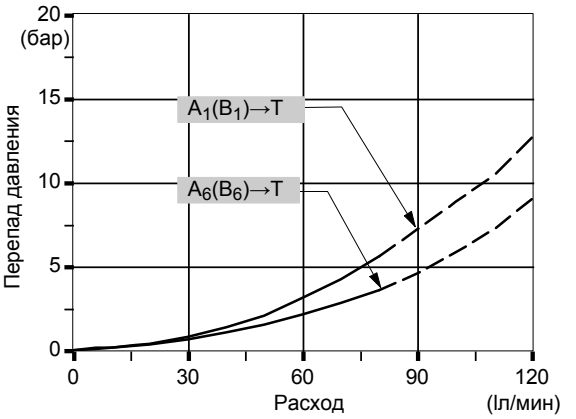

ПРИМЕЧАНИЕ - *измерения проведены с золотником типа 1.*

Содержание

Гидрораспределитель SDM140

Присоединительные размеры 8
Гидравлическая схема 9
Код для заказа 10
Опции ограничения давления системы 12
Опции напорной линии 14
Золотник 16
Управление золотника
Адаптеры со стороны “A” 21
Опции со стороны “B” 33
Управление в сборе 37
Вторичные клапаны 42
Опции напорной и сливной линий 46

Присоединительные размеры

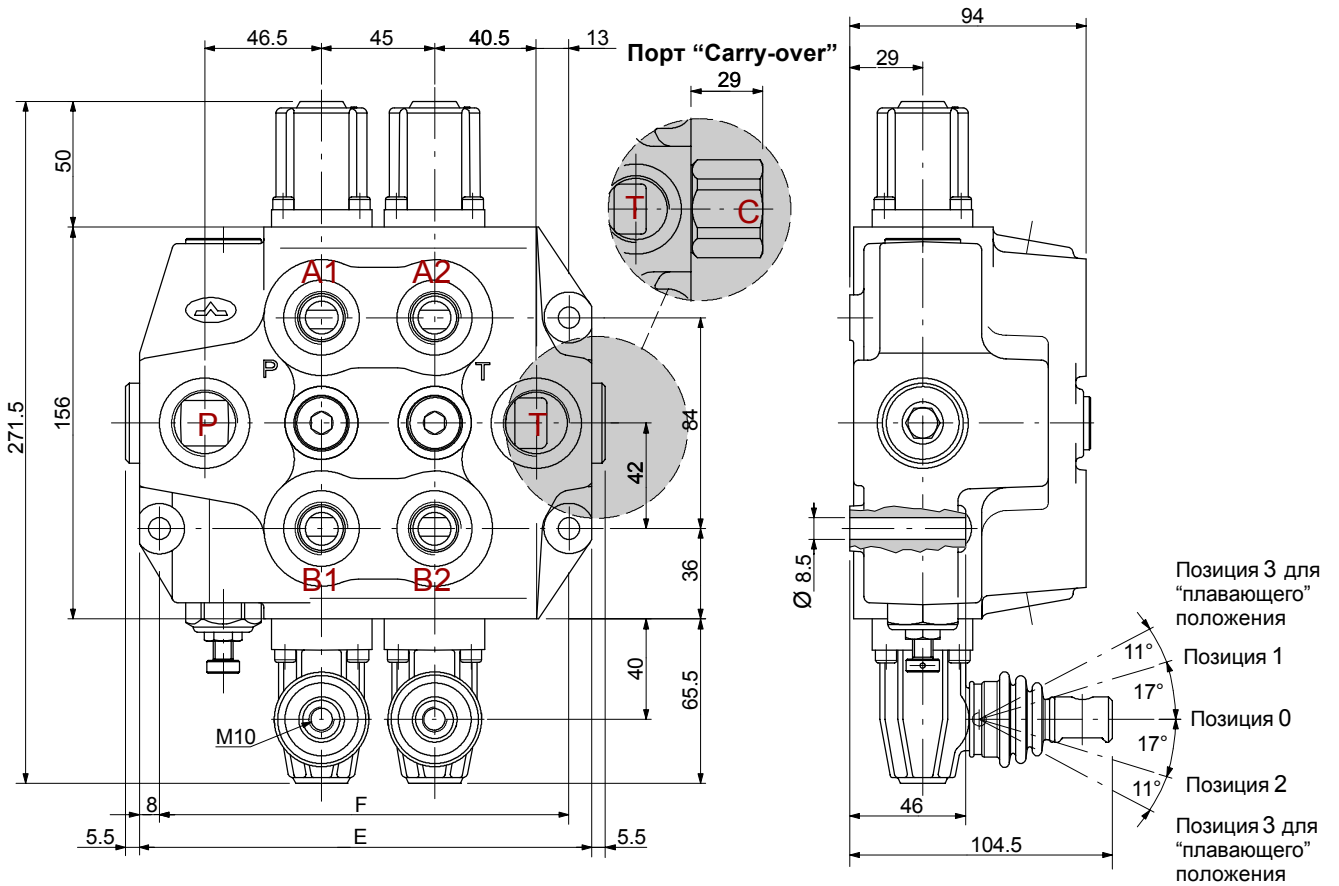

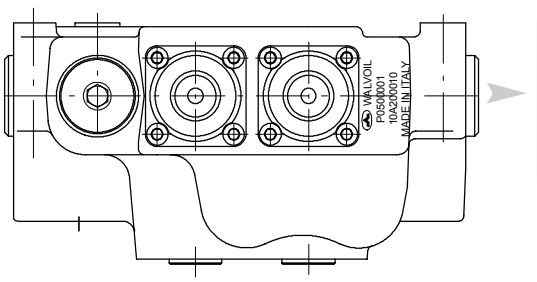

WALVOIL
P0500001
10A200010
MADE IN ITALY

Номер продукции:
P05 = год выпуска (2005)
00001 = порядковый номер

Код клапана

ТИП	E	F	Вес
	мм	мм	кг
SDM140/1-P	135	118	9.3
SDM140/2-P	180	163	13.4
SDM140/3-P	225	208	16.6

ТИП	E	F	Вес
	мм	мм	кг
SDM140/4-P	270	253	20.8
SDM140/5-P	315	298	24
SDM140/6-P	360	343	27.3

Гидравлическая схема

Стандартная конфигурация с передним расположением напорного и сливного порта (исполнение **PSA**).

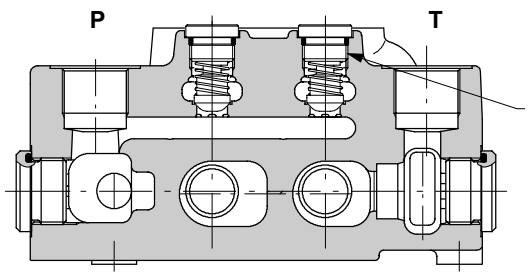

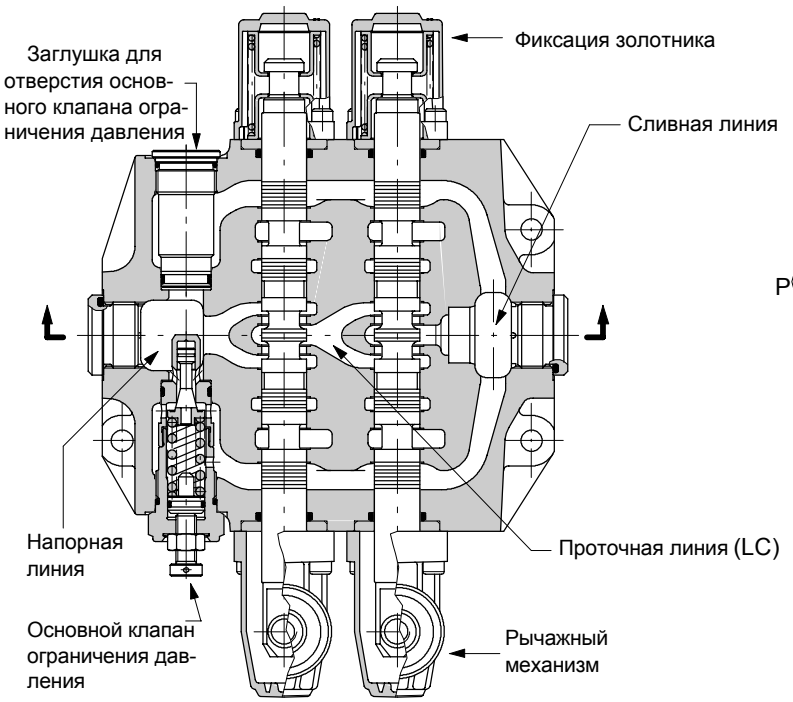

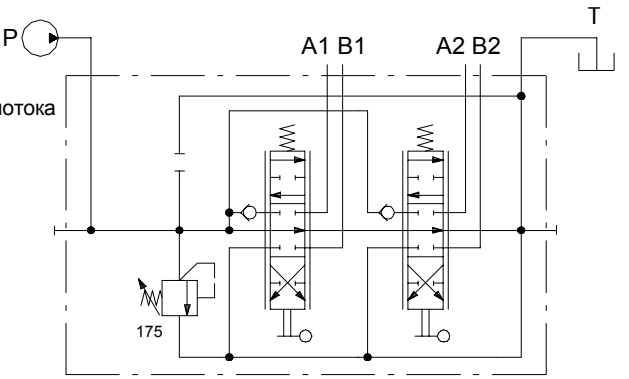

Пример обозначения:

SDM140/2-P(YG3-175)/18L/18L/PSA

На заказ, основной клапан ограничения давления может быть смонтирован со стороны управляющего элемента золотника (исполнение VMC)

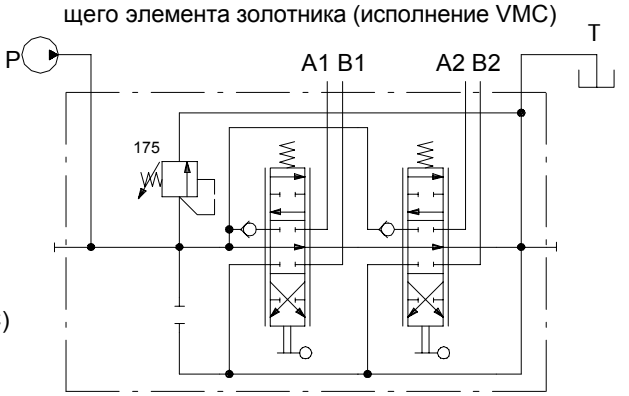

Пример обозначения:

SDM140/2-P(YG3-175)/18L/18L/PSA-VMC

С расположением напорного порта справа

Симметричный корпус позволяет менять положение золотников в корпусе (исполнение ED).

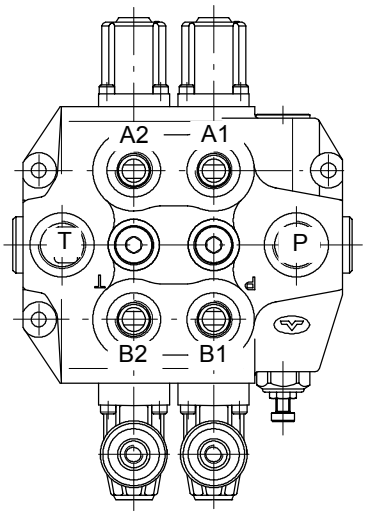

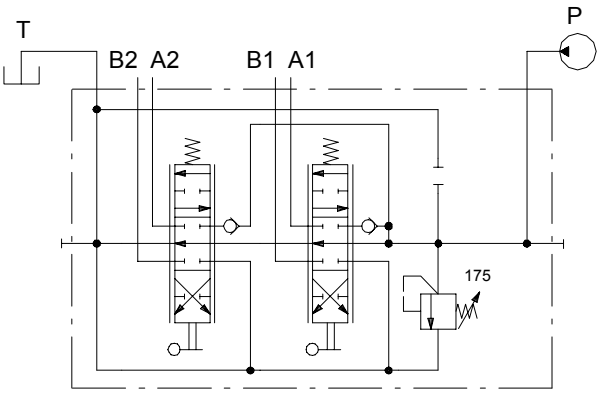

Пример обозначения:

SDM140/2-P(YG3-175)/ED-18L/ED-18L/PSA

Код для заказа

Пример обозначения:

1я секция — остальн. секции

SDM140/ 2 - P (YG3-175) L / 1 8IM / 1 8 L . P2(G3-100) / AE *

1. 2. 3. 7. 4. 5. 6. 8. 9.

Настройка основного клапана ограничения давления (бар)

Настройка вторичного клапана (бар)

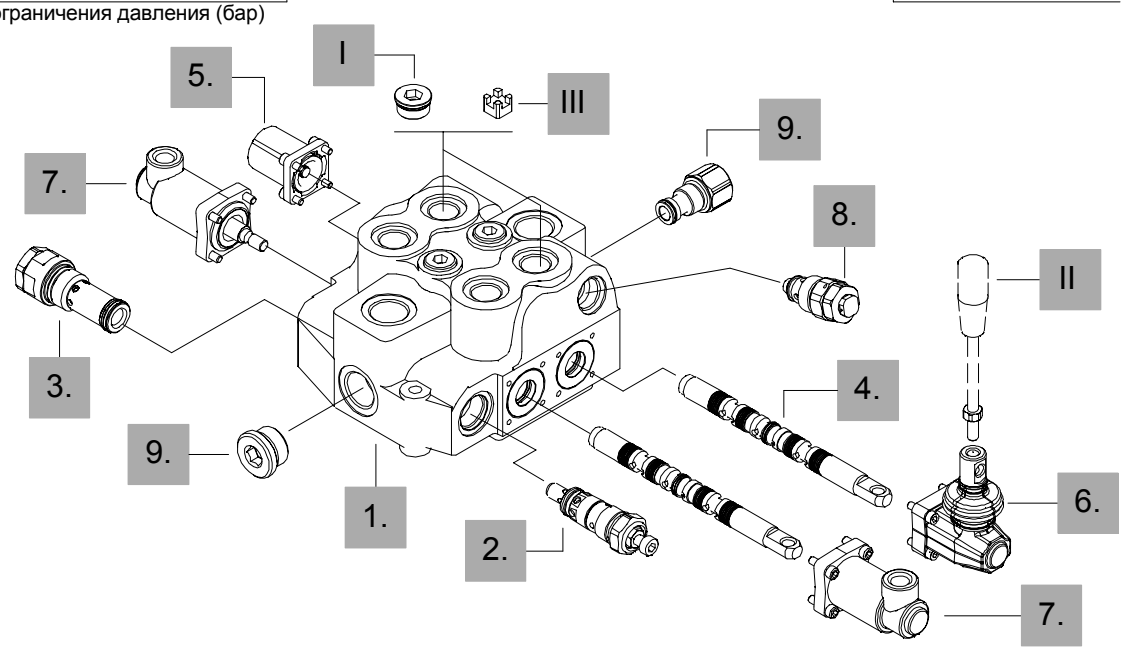

1. Комплектность корпуса*

ТИП	КОД	ОПИСАНИЕ
Без услуги предустановки вторичных клапанов		
SDM140/1-P	5KC1973000	1 секция
SDM140/2-P	5KC1963000	2 секции
SDM140/3-P	5KC1923008	3 секции
SDM140/4-P	5KC1933004	4 секции
SDM140/5-P	5KC1943004	5 секций
SDM140/6-P	5KC1953000	6 секций

Включая корпус, уплотнения, кольца и клапаны противопотока.

2. Опции ограничения давления *стр.12*

Стандартная настройка рассчитана на расход 10 л/мин

ТИП	КОД	ОПИСАНИЕ
SV	XTAP530590	Заглушка для отверстия клапана ограничения давления
VMD140/1: клапан прямого действия типа Y (стандартный)		
(YG2-125)	X134121125	Диапазон настройки от 63 до 125 бар стандартная настройка 125 бар
(YG3-175)	X134121175	Диапазон настройки от 100 до 200 бар стандартная настройка 175 бар
(YG4-250)	X134121250	Диапазон настройки от 160 до 315 бар стандартная настройка 250 бар
VMP140/1: клапан непрямого действия типа X		
(XG-175)	X134211175	Диапазон настройки от 25 до 280 бар стандартная настройка 175 бар

ПРИМЕЧАНИЕ(*) - *части выполнены с резьбой BSP*

3. Опции напорной линии *стр. 14*

ТИП	КОД	ОПИСАНИЕ
L	X134510000	Клапан разгрузки с гидроуправлением (FC0.75)
ELN	5CAR408332	Э/м клапан разгрузки на напряжение 12 В
	5CAR408334	Э/м клапан разгрузки на напряжение 24 В
ELT	5CAR408322	Аналогично ELN 12 В, с аварийной кнопкой типа “нажми и поверни”
	5CAR408324	Как предыдущий: с напряжением 24 В
SV	XTAP530590	Заглушка: в описании гидрораспределителя должно быть указано “SV”, как стандартное обозначение

4. Опции золотника *стр. 16*

ТИП	КОД	ОПИСАНИЕ
1	3CU1310401	Двухстороннего действия, 3-х поз., с запертыми A и B, в нейтральной позиции
2	3CU1325401	Двухстороннего действия, 3-х поз., с открытыми A и B на бак, в нейтральной позиции
2H	3CU1325200	Двухстороннего действия, 3-х поз., с частично открытыми A и B, в нейтральной позиции
3	3CU1331130	Одностороннего действия в A, 3-х поз., B заглушена: требуется заглушка G1/2(см. часть I)
4	3CU1335130	Одностороннего действия в B, 3-х поз.,A заглушена: требуется заглушка G1/2(см. часть I)

. . . . . продолжение на следующей странице

Код для заказа

4. Золотники *стр. 16*

Специальные золотники . . . . . *стр. 18*

ТИП	КОД	ОПИСАНИЕ
8P	3CU1361400	Двухстороннего действия, 3-х позиционный, с дифференциальной позицией 2
5	3CU1340420	Двухстороннего действия, 4-х позиционный, с “плавающим” положением
5BCS	3CU1340440	Двухстороннего действия, 4-х позиционный, с “плавающим” положением

5. Адаптеры со стороны “A” *стр. 21*

ТИП	КОД	ОПИСАНИЕ
8	5V08108010	С пружинным возвратом в нейтраль
8D	5V08108202	Как тип 8, но с резьбовым отверстием M8 для двухстороннего управления
8D1	5V08108210	Как тип 8, но с радиальным отверстием Ø 8 мм
9B	5V09108040	С фиксацией в позиции 1 и пружинным возвратом в нейтраль
10B	5V10108040	С фиксацией в позиции 2 и пружинным возвратом в нейтраль
11B	5V11108040	С фиксацией в позициях 1 и 2 и пружинным возвратом в нейтраль
8K	5V08708112	С пружинным возвратом в нейтраль и с 12 В э/м фиксирующим устройством
	5V08708124	Как предыдущий, но с напряжением 24В
8MG3(NO)	5V08108150	С пружинным возвратом в нейтраль и переключателями в позиции 1 и 2
8ED3	5V08108360	с электрогидравлич. упр. ON/OFF на 12 В
	5V08108361	как предыдущий, на 24 В
8PG	5V08108708	Пропорциональное пневматическое упр.
8EPG3	5V08108737	с электропневматич. упр. ON/OFF на 12 В
	5V08108742	как предыдущий, на 24 В

адаптеры для специальных золотников . . . . . *стр. 30*

13	5V13108040	4-х поз., с пружинным возвратом в нейтраль и фикс. в 4-й позиции: **для зол. 5**
13C	5V13208040	4-х поз., с пружинным возвратом в нейтраль и фикс. в 4-й позиции: **для зол. 5BCS**
13MG3F(NO)	5V13108051	Как тип 13, с переключателями в позиции 1 и 2: **для золотника типа 5**
13CMG3F(NO)	5V13208050	Как тип 13, с переключателями в позиции 1 и 2: **для золотника типа 5BCS**
13K	5V13708113	Как тип 13 с э/м фиксирующим устройством зол. на напряжение 12 В: **для зол. 5**
	5V13708124	Как предыдущий, но с напряжением 24 В

6. Опции со стороны “B” *стр. 33*

ТИП	КОД	ОПИСАНИЕ
L	5LEV108000	Стандартный рычажный механизм
LB	5LEV308000	Стальной рычажный механизм
SLP	5COP108000	Без рычажного мех., с защитной пластиной
SLCY	5COP208060	Без рычажного мех., с крышкой
TQ	5TEL108110	Подключение гибких кабелей
LCB	5CLO308100	Джойстик для 2 - х секций

III Ограничитель

ТИП	КОД	ОПИСАНИЕ
R3,6	3SPE217060	Ограничитель Ø3.6 мм, для порта G 1/2

7. Комплект управления * *стр. 37*

ТИП	КОД	ОПИСАНИЕ
8EZ3		Пропорциональное электрогидравлическое управление: опции и код для заказа на стр. 40.
8IM	5IDR208300	Пропорциональное гидравлич. управление

Управление для специальных золотников . . . . . *стр. 39*

13IM	5IDR208214	Пропорциональное гидравлическое управление: **для золотника 5**

8. Вторичные клапаны *стр. 42*

Необходим специальный корпус

Стандартная настройка рассчитана на расход 10 л/мин

ТИП	КОД	ОПИСАНИЕ
PT	3XTAP524290	Заглушка порта клапана
DST	3XTAP624180	Заглушка порта с подсоединением для слива
Антиударный клапан		
P(G3-100)	3XCAR208113	С настройкой от 100 до 250 бар: стандартная настройка 100 бар
P(G4-200)	3XCAR208114	С настройкой от 200 до 315 бар: стандартная настройка 200 бар
Антиударный/ антикавитационный клапан		
U(G2-63)	XCAR308112	С настройкой от 63 до 125 бар: стандартная настройка 63 бар
U(G3-100)	XCAR308115	С настройкой от 100 до 250 бар: стандартная настройка 100 бар
U(G4-200)	XCAR308114	С настройкой от 200 до 315 бар: стандартная настройка 200 бар
Антиударный/ антикавитационный клапан непрямого действия		
UX(Z-63)	X005410063	Настройка давления 63 бар
UX(Z-80)	X005410080	Настройка давления 80 бар
UX(Z-100)	X005410100	Настройка давления 100 бар
UX(Z-125)	X005410125	Настройка давления 125 бар
UX(Z-160)	X005410160	Настройка давления 160 бар
UX(Z-200)	X005410200	Настройка давления 200 бар
UX(Z-250)	X005410250	Настройка давления 250 бар
UX(Z-315)	X005410315	Настройка давления 315 бар
Антиударный/ антикавитационный клапан непрямого действия		
UX(G-145)	X005411200	С диапазоном настройки от 100 до 280 бар: стандарнтая настройка
Антикавитационный клапан		
C	XCAR408110	Антикавитационный клапан

9. Опции напорной и сливной линий* *стр. 46*

ТИП	КОД	ОПИСАНИЕ
PSA	3XTAP732200	Заглушка G3/4; н.2 для напора и слива
PSL	3XTAP732200	Заглушка G3/4; н.2 для боковых отверстий
AE	XGIU536695	порт “carry-over ” G3/4 (заглушка н.1 G3/4)
AEK	XTAP532465	Заглушка для исп. с закр. ц. (заглушка н.1 G3/4)

I Заглушки *

ТИП	КОД	ОПИСАНИЕ
G1/2	3XTAP727180	Для одностороннего действия (зол. типа 3 и 4)

II Опции ручек

ТИП	КОД	ОПИСАНИЕ
AL01/M10x200	170012020	Для мезанизма типа L; L= 200 мм
AL08/M12x200	170013120	Механизма типа LBили джойстика LCB L= 200 мм

walvoil HYDRAULIC CONTROL SYSTEMS

Опции ограничения давления системы

Клапан ограничения давления прямого действия

VMD140 (Y G 3 - 175)

- 175 — Настройка давления, в бар (стандартная 175)
- 3 — Выбо типа пружины **(2, 3, 4)**
- G — Тип регулировочного винта **(G, Z)**

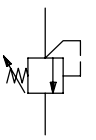

Тип регулировочного винта

G: регулировочный винт

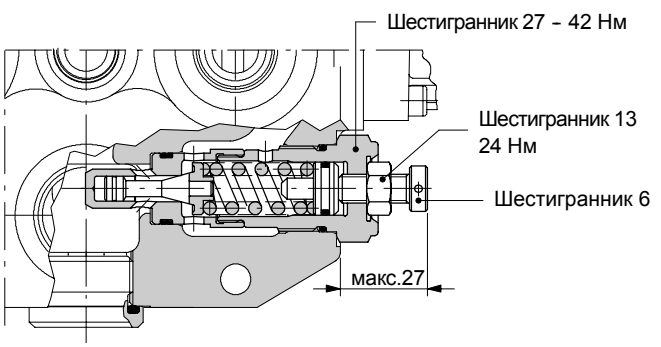

Z: с защитным колпачком из нилона

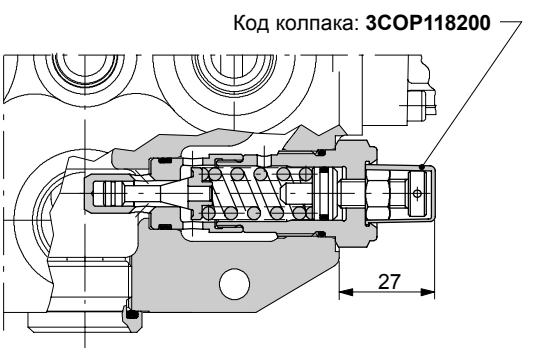

Рабочие характеристики

Пружина **2** (зеленая)

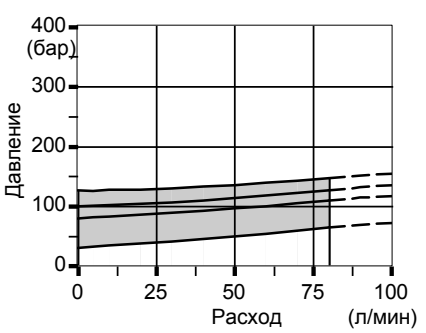

Пружина **3** (синяя)

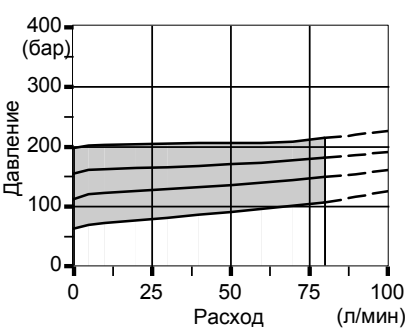

Пружина **4** (красная)

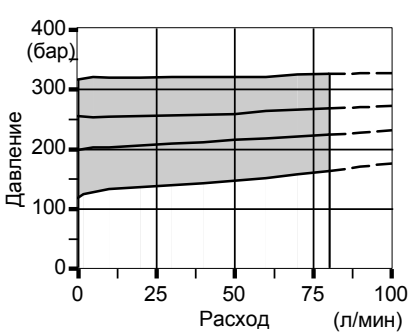

Время реакции

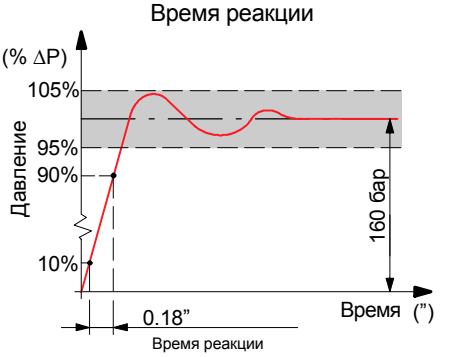

Опции ограничения давления системы

Клапан ограничения давления непрямого действия

VMP140 (X G - 175)

- 175 — Настройка давления, в бар (стандартная 175 бар)
- G — Тип регулировочного винта (G, Z).

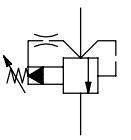

Тип регулировочного винта

G: регулироочный винт

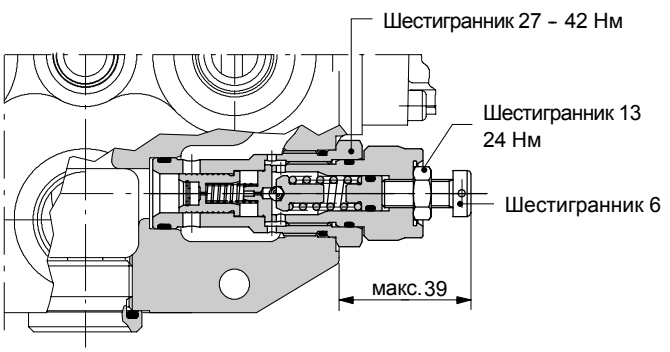

Z: с зацитным колпачком из нилона

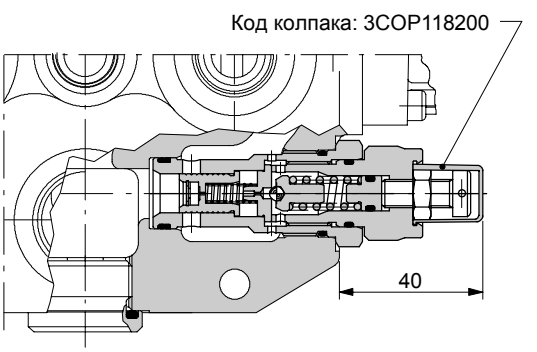

Рабочие характеристики

В диапазоне настройки пружины

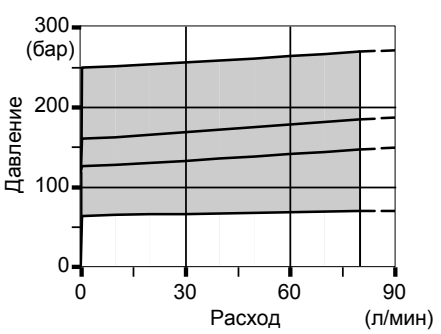

Время реакции

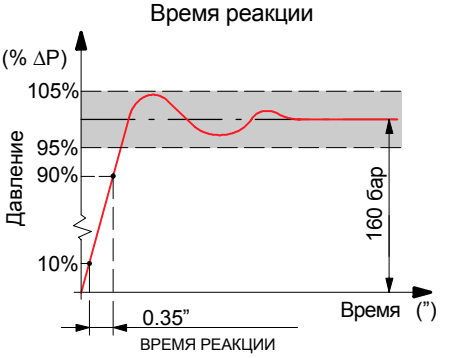

SV: пластиковая заглушка

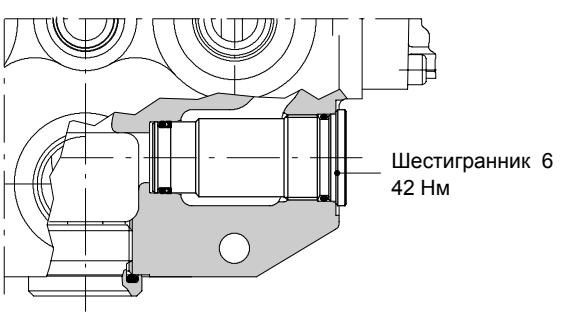

walvoil
HYDRAULIC CONTROL SYSTEMS

Опции напорной линии

Клапан разгрузки с гидроуправлением типа L

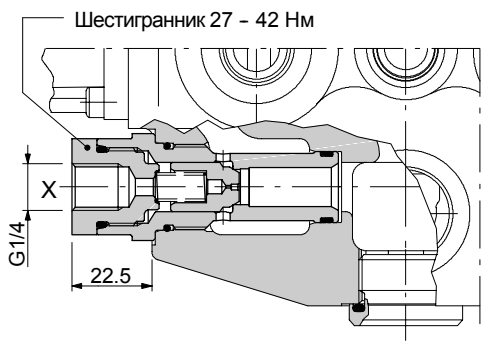

Кривая перепада давления P→T

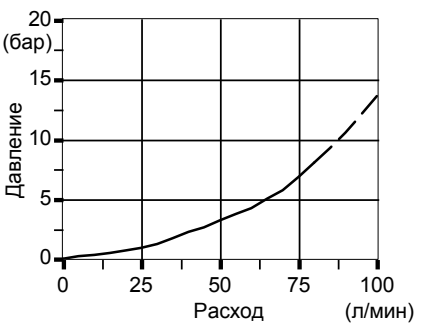

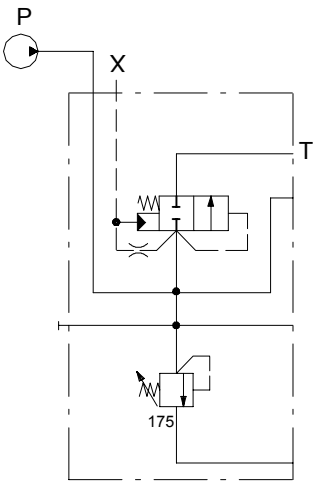

Рабочая характеристика

Внутренние утечки. . . . . .: 10 см^3/мин на 100 бар

Пример обозначения:

SDM140/2–P(YG3–175)**L**/..../PSA

Клапан разгрузки с электромагнитным управлением

Типа ELN:

Типа ELT: Управляется кнопкой с пружинным возвратом; для фиксации повернуть кнопку после нажатия.

WARNING: ручное управление предназначено для кратковременного использования в аварийных ситуациях.

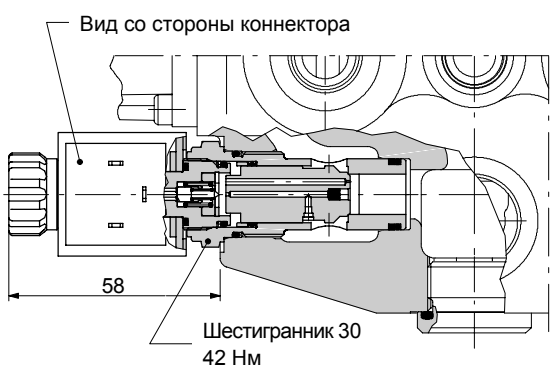

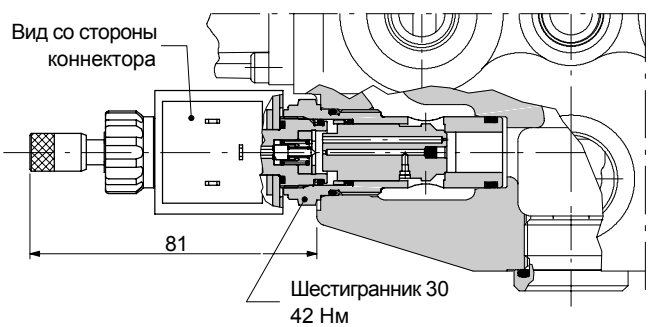

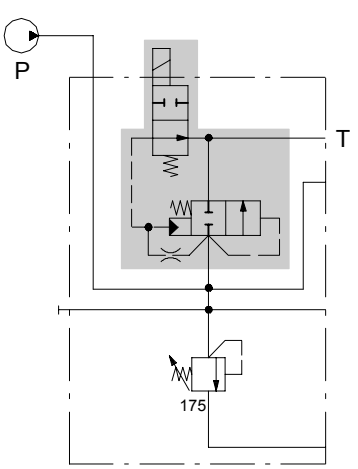

Кривая перепада давления T→P

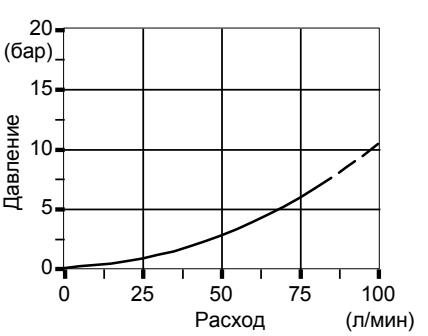

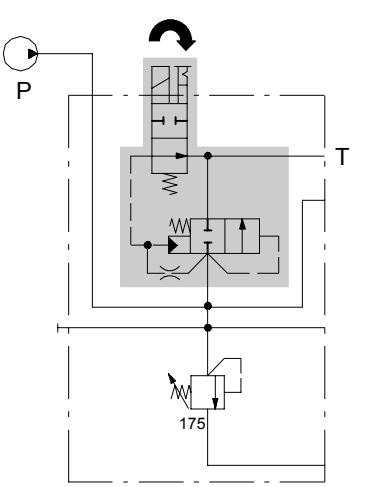

Пример обозначения:

SDM140/2–P(YG3–175)**ELT**/..../PSA–**12B**

Пример обозначения:

SDM140/2–P(YG3–175)**ELT**/..../PSA–**12B**

Клапан разгрузки с электромагнитным упралением

Код для заказа электромагнита

Напряжение	ТИП КОННЕКТОРА			
	ISO4400	AMP JPT		Deutsch DT
		без выпрямителя	с выпрямителем	
12 VDC	2X4311012	2X4311015	2X4311212	2X4311412
24 VDC	2X4311024	2X4311025	2X4311224	2X4311424

Электромагнит с коннектором ISO4400

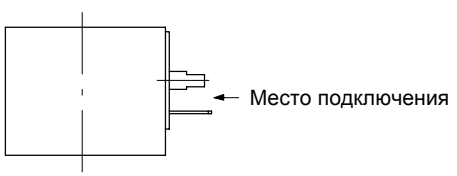

Отклонение от номинального напряжения: ± 10%
Мощность . . . . . .: 17 Вт
Номинальноя сила тока . . . . . .: 1.58 A – 12 В
: 0.81 A – 24 В
Класс изоляционной защиты . . . . . .: Класс F
Защита от внешних условий . . . . . .: IP65
Рабочий цикл . . . . . .: 100%

Электромагнит с коннектором типа AMP JPT

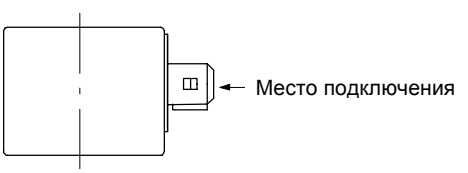

Отклонение от номинального напряжения: ± 10%
Мощность . . . . . .: 17 Вт
Номинальноя сила тока . . . . . .: 1.3 A – 12 В
: 0.74 A – 24 В
Класс изоляционной защиты . . . . . .: Класс F
Защита от внешних условий . . . . . .: IP65
Рабочий цикл . . . . . .: 100%
ПРИМЕЧАНИЕ: схема с выпрямителем или без него

Электромагнит с коннектором типа Deutsch DT

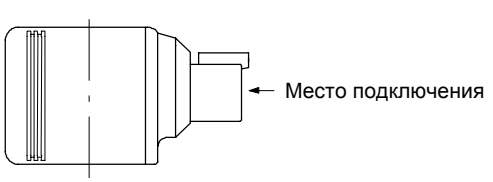

Отклонение от номинального напряжения: ± 10%
Мощность . . . . . .: 22 Вт
Номинальноя сила тока . . . . . .: 1.76 A – 12 В
: 0.9 A – 24 В
Класс изоляционной защиты . . . . . .: Класс H
Защита от внешних условий . . . . . .: IP67
Рабочий цикл . . . . . .: 100%
ПРИМЕЧАНИЕ: схема с выпрямителем.

Золотник

Типа 1

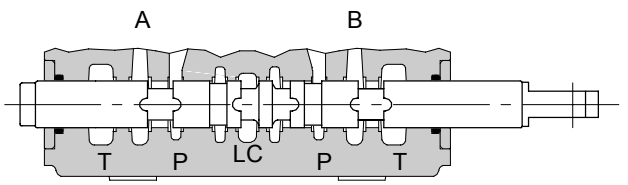

P → A B → T

ход золотника: + 7 мм

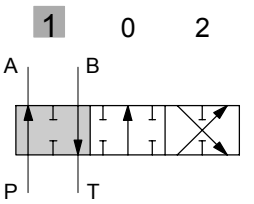

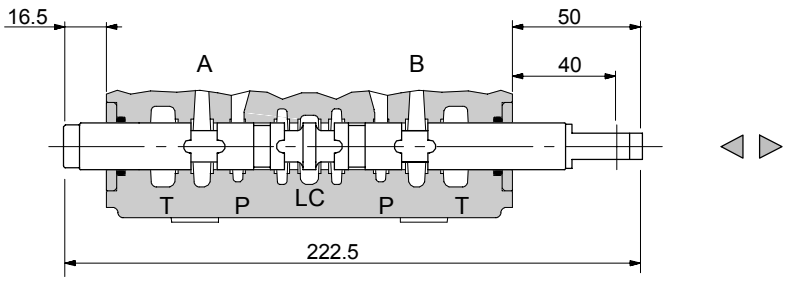

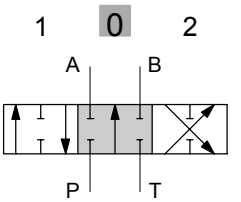

P–A–B–T закрыты, расход поступает через открытую линию LC

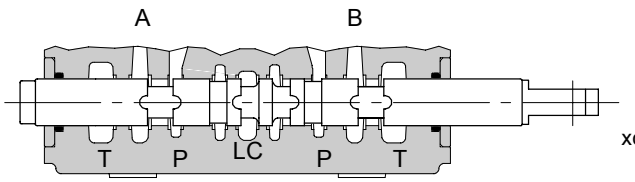

P→ B A → T

ход золотника: - 7 мм

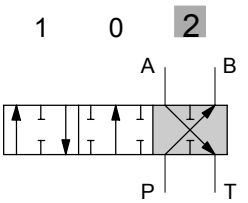

Рабочие характеристики

Зависимость при подаче расхода золотником из P → A(B)

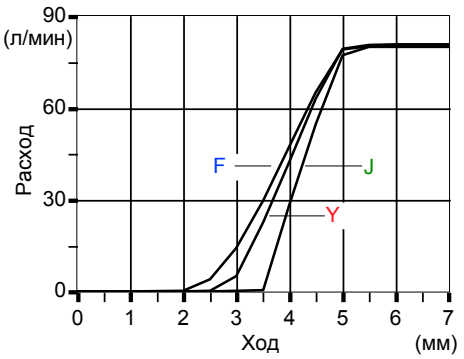

Qвх= 80 л/мин

F	$P_{(на\ портах)}$ = 63 бар
Y	$P_{(на\ портах)}$ = 100 бар
J	$P_{(на\ портах)}$ = 250 бар

Зависимость при подаче расхода золотником из A(B) → T

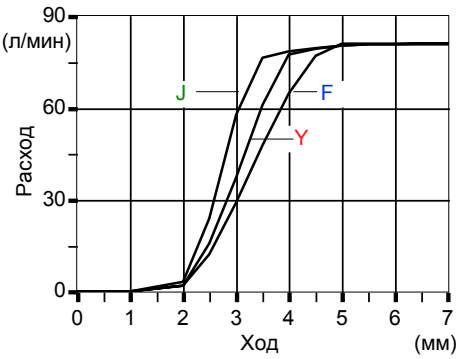

Золотник

Типа 2

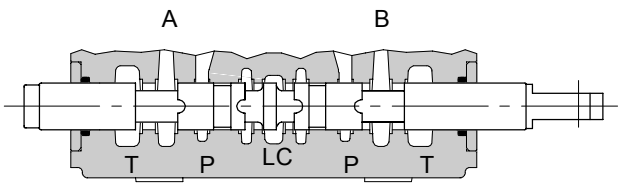

P заперта, A–B → T, расход поступает через линию LC

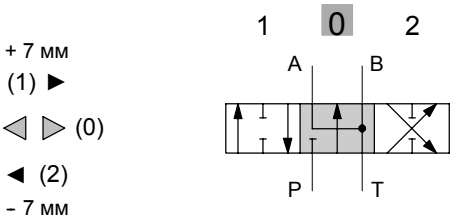

Типа 2H

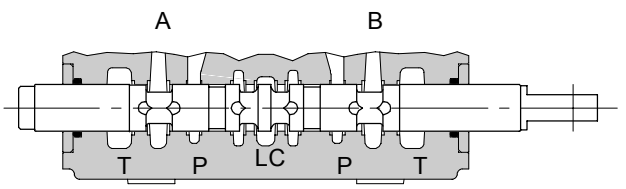

P заперта, A–B частично в T, расход поступает через линию LC

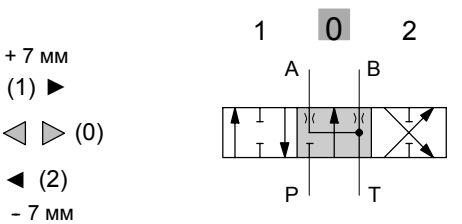

Типа 3

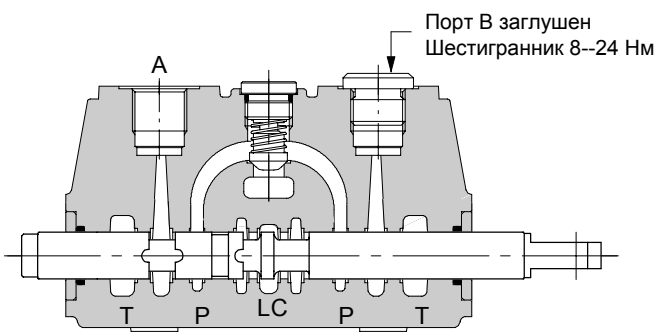

P–A–T заперты, расход поступает через линию LC

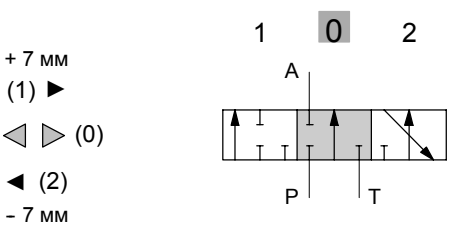

Типа 4

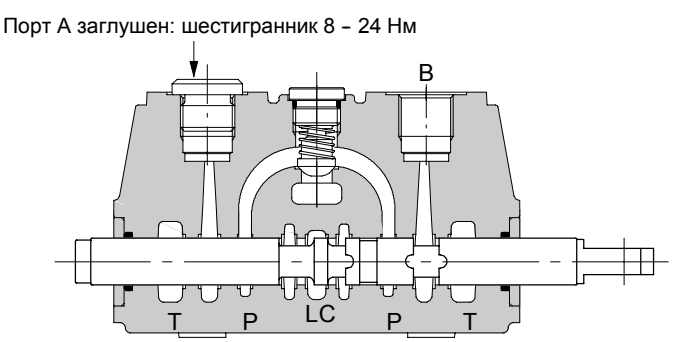

P–B–T заперты, расход поступает через линию LC

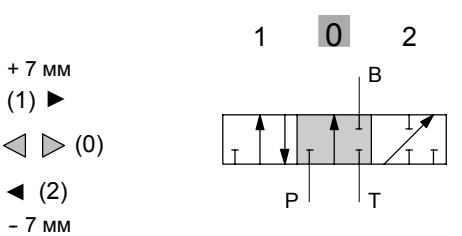

Золотник

Типа 8P

Золотник требует особый корпус с дополнительным оборудованием (обр. в технический отдел)

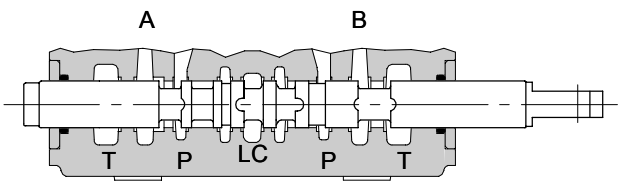

P → A B → T

ход золотника:
+ 7 мм

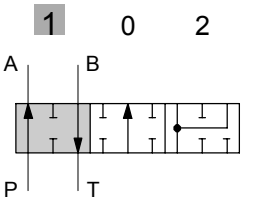

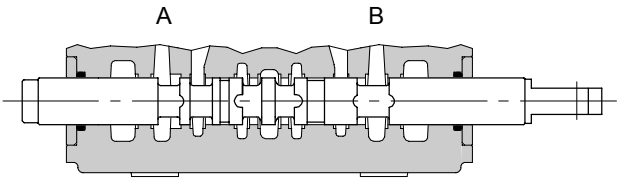

P–A–B–T заперты, расход поступает через линию LC

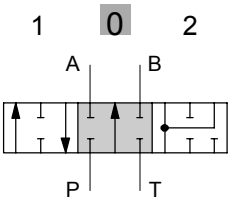

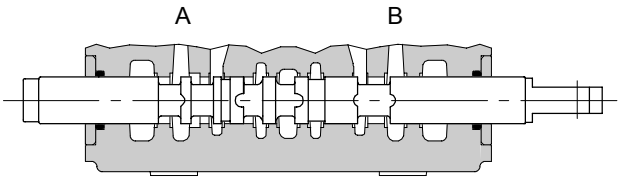

P→A+B (дифференциальная схема)

ход золотника:
- 7 мм

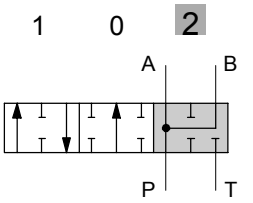

Рабочие характеристики

Зависимость при подаче расхода золотником из P → A
(Q = 80 л/мин)

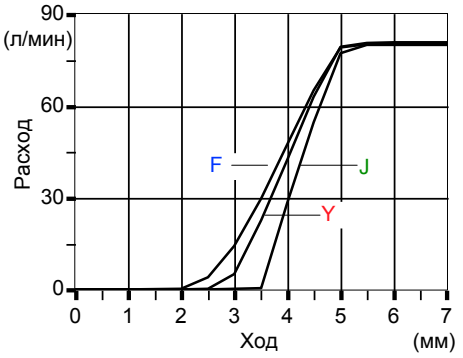

Qвх = 80 л/мин

F	$P_{(на\ портах)}$	= 63 бар
Y	$P_{(на\ портах)}$	= 100 бар
J	$P_{(на\ портах)}$	= 250 бар

Перепад давления на золотнике A→B

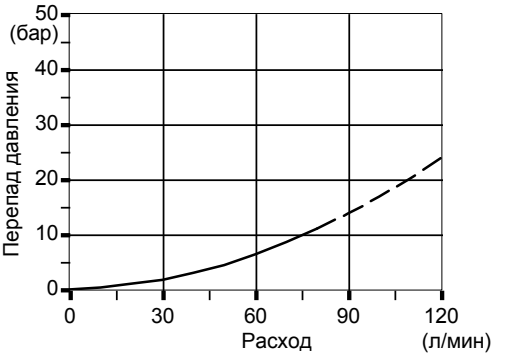

Типа 5

Золотник используется с адаптерами типа **13**, **13MGF(NO)**, **13K** (см стр. 30) или с управлением типа **13IM** (см. стр. 39).

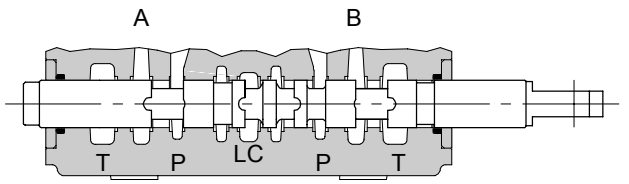

P → A B → T

▶
ход золотника:
+ 7 мм

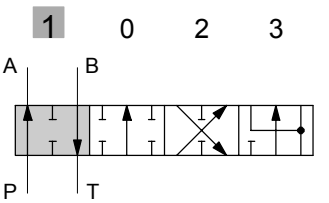

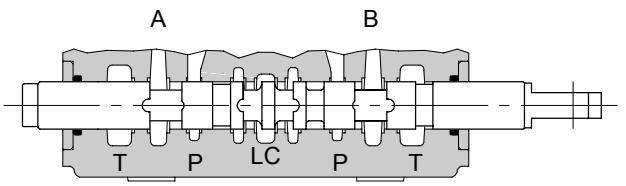

P-A-B-T заперты, расход подается через линию LC

◀ ▶

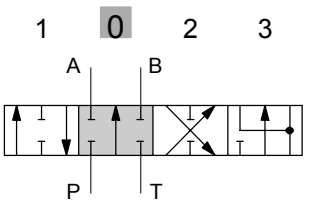

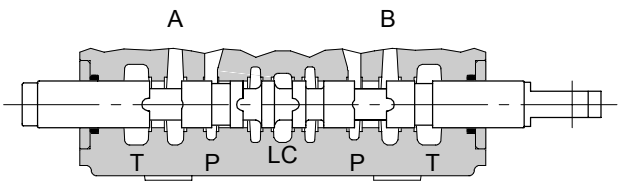

P→ B A → T

◀
ход золотника:
- 6.7 мм

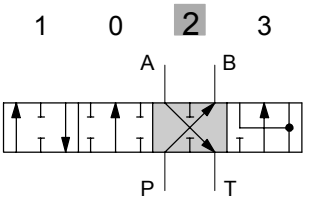

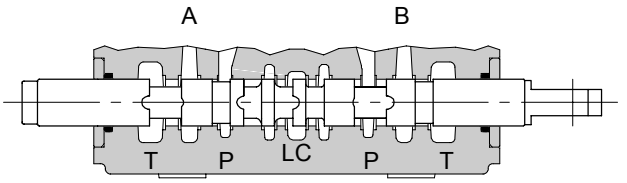

A(B) → T (схема с ”плавающей” позицией)

◀◀
ход золотника:
- 12 мм

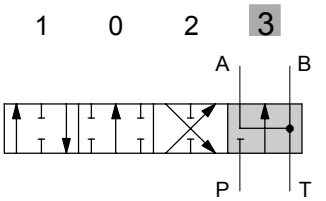

Рабочие характеристики

Зависимость при подаче расхода золотником

Qвх = 80 л/мин / P (на портах) = 100 бар

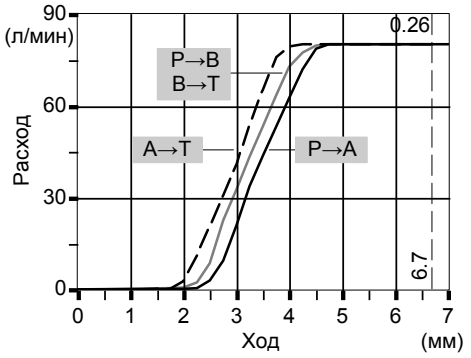

Перепад давления в позиции 3
(на последней секции)

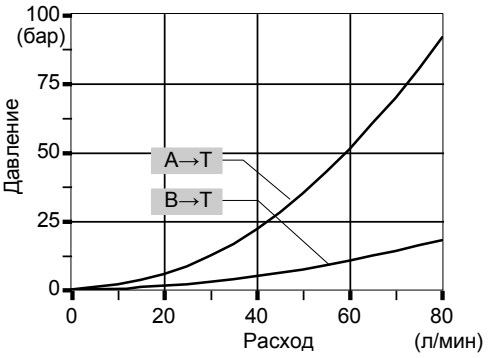

Золотник

Типа 5BCS

Золотник используется с адаптерами типа **13C** и **13CMGF** (см. стр. 30).

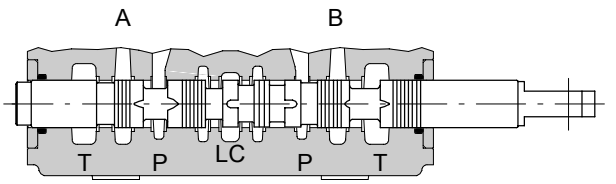

A(B) → T (схема с “плавающей” позицией)

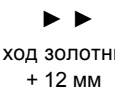

ход золотника:
+ 12 мм

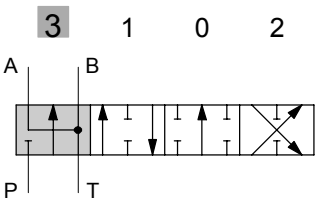

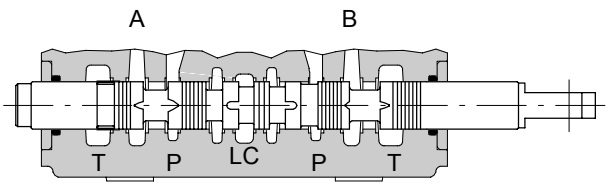

P → A B → T

ход золотника:
+ 6.7 мм

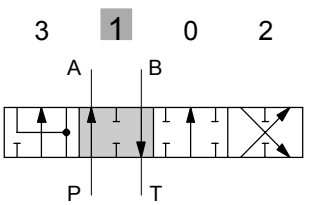

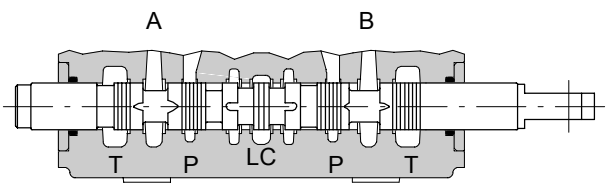

P–A–B–T заперты, расход подается через линию LC

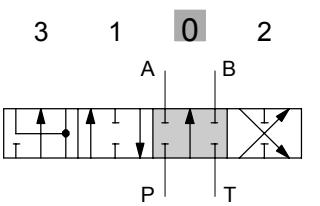

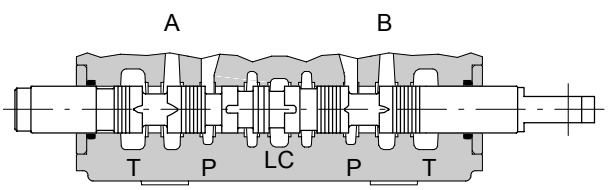

P → B A → T

ход золотника:
- 7 мм

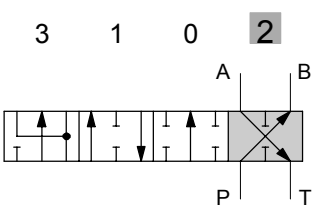

Рабочие характеристики

Зависимость при подаче расхода золотником из P → A(B)

Qвх = 80 л/мин / P(на портах) = 100 бар

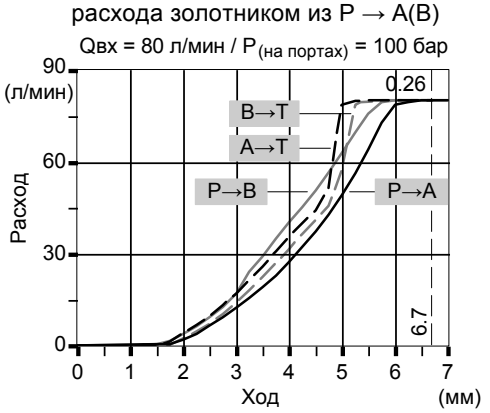

Перепад давления в позиции 3
(на последней секции)

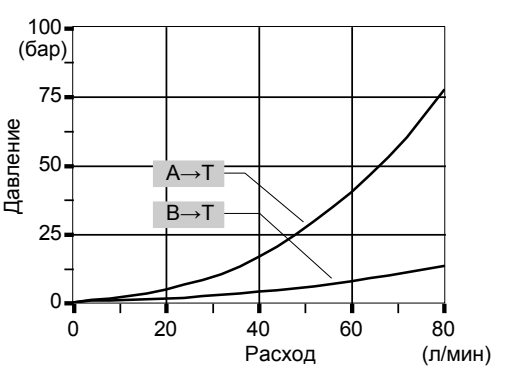

С пружинным возвратом в нейтральную позицию

Комплект 8

Снабжен стандартной пружиной типа B (смотри зависимость усилие - ход пружины)

Доступна пружина облегченного типа **A** (**8MA** код: 5V08108240) или усиленного типа **C** (**8MC** код: 5V08208000).

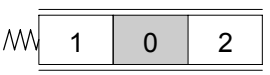

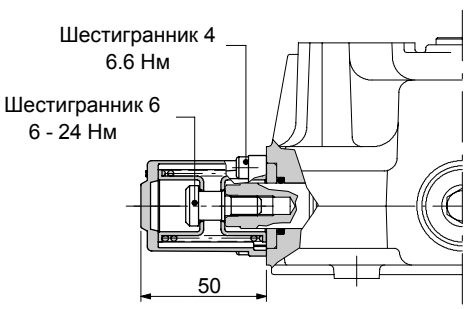

График Усилие - Ход пружины

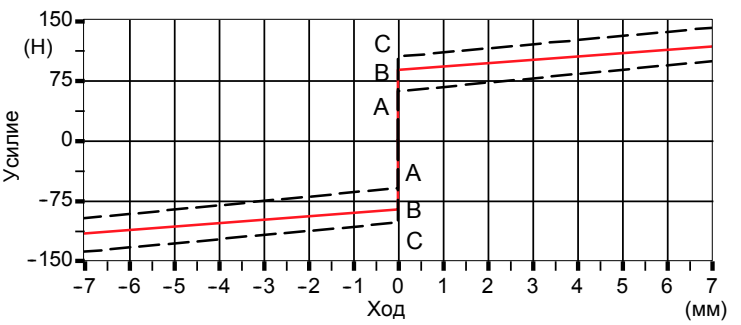

Комплект 8D

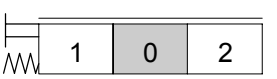

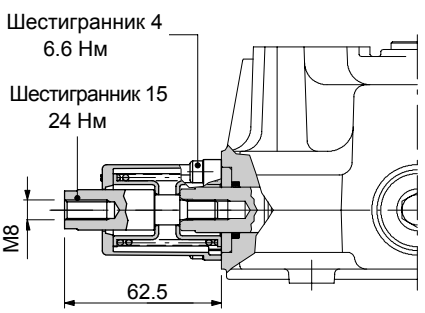

Комплект 8D1

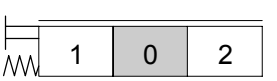

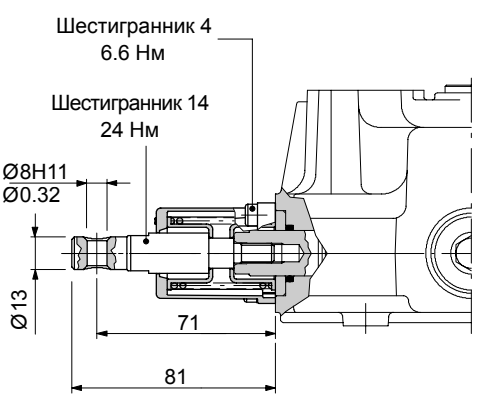

Адаптеры со стороны “A”

С фиксацией и пружинным возвратом в нейтральное положением из любого направления

Комплект 9B

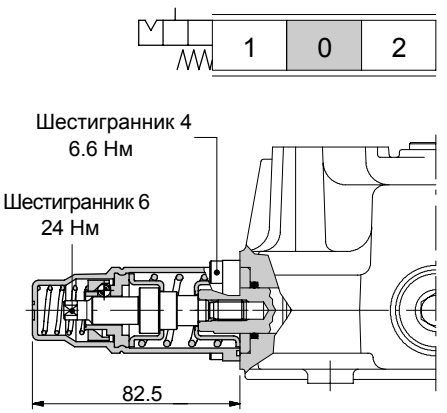

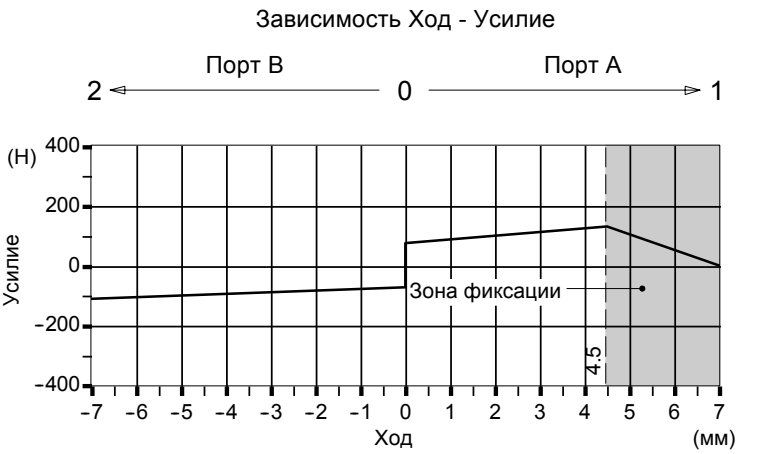

Усилие фиксации: 130 H ±10% – Усилие расфиксации: 215 H ±10%

Комплект 10B

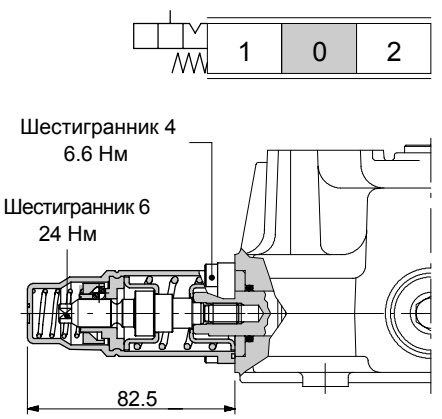

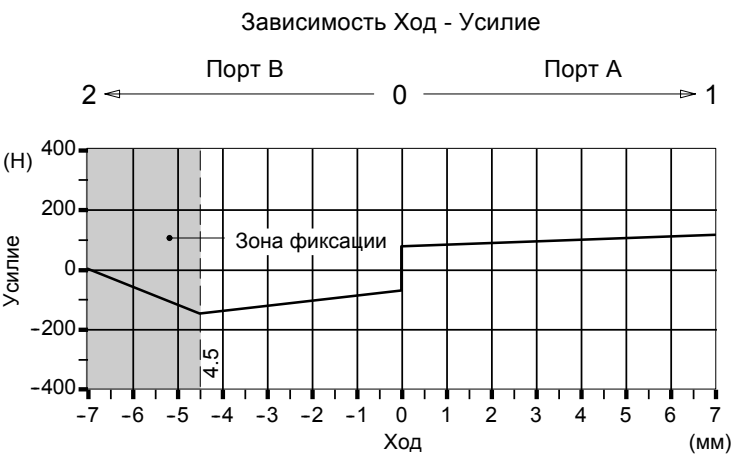

Усилие фиксации: 145 H ±10% – Усилие расфиксации: 300 H ±10%

Комплект 11B

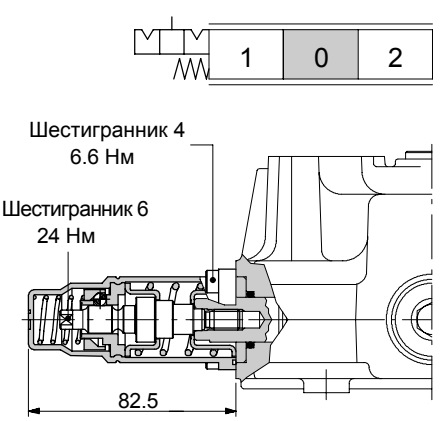

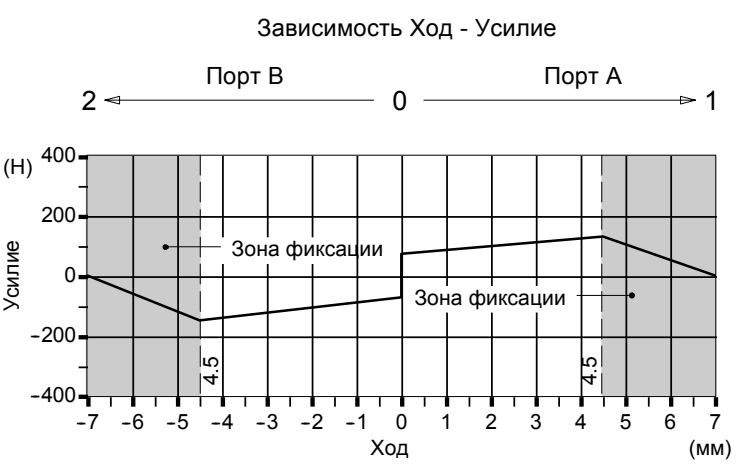

Позиция 1: Усилие фиксации: 130 H ±10% – Усилие расфиксации: 215 H ±10%
Позиция 2: Усилие фиксации: 145 H ±10% – Усилие расфиксации: 300 H ±10%

Электромагнит с запорным устройством типа 8K

С пружинным возвратом и электромеханическим запиранием золотника в нейтральной позиции; золотник расфиксисуется при подаче питания на электромагнит. Возможно достижение различных функциональных особенностей при использовании совместно с адаптерами типа 9B, 10B, 11B: (за информацией обращаться в технический отдел).

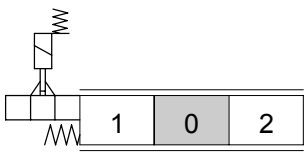

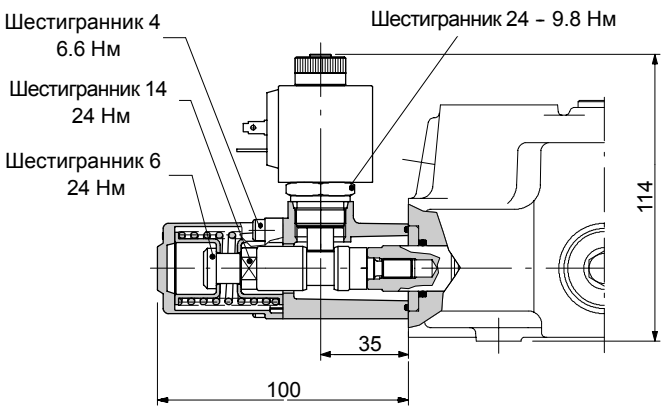

ПРИМЕЧАНИЕ - при использовании вторичных клапанов комплект необходимо согласовать с техническим отделом.

Рабочие параметры

Запирающий элемент

Величина хода . . . . . : 3.5 мм

ЭЛЕКТРОМАГНИТ

Зависит от модели: см. описание ниже

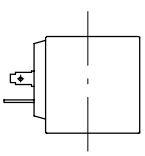

Электромагнит с коннектором выполненным по ISO4400

Отклонение от номинального напряжения: ± 10%
Мощность . . . . . : 18 Вт
Номинальноя сила тока . . . . . .: 1.58 A – 12 B
: 0.81 A – 24 B
Класс изоляционной защиты . . . . . .: Класс F
Защита от внешних условий . . . . . .: IP65
Рабочий цикл . . . . . .: 100%

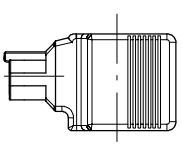

Электромагнит с коннектором типа Deutsch DT

Отклонение от номинального напряжения: ± 10%
Мощность . . . . . : 22 Вт
Номинальноя сила тока . . . . . .: 1.9 A – 12 B
: 0.95 A – 24 B
Класс изоляционной защиты . . . . . .: Класс H
Защита от внешних условий . . . . . .: IP65
Рабочий цикл . . . . . .: 100%

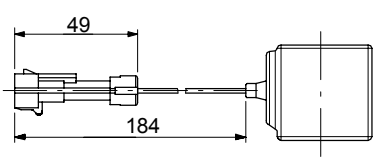

Электромагнит с коннектором Packard M-Pack

Отклонение от номинального напряжения: ± 10%
Мощность . . . . . : 18 Вт
Номинальноя сила тока . . . . . .: 1.58 A – 12 B
: 0.81 A – 24 B
Класс изоляционной защиты . . . . . .: Класс F
Защита от внешних условий . . . . . .: IP65
Рабочий цикл . . . . . .: 100%

ПОЛНЫЙ КОД ЭЛЕМЕНТА УПРАВЛЕНИЯ

	ТИП КОННЕКТОРА		
	ISO4400	Deutsch DT	Packard M-Pack
	ТИП УПРАВЛЕНИЯ		
Напряжение	8K	8K4	8K6
12 VDC	5V08708112	5V08708413	5V08708612
24 VDC	5V08708124	5V08708424	5V08708624
Для подключения необходим кон-нектор (стр. 58)	C02	C19	C20

КОД ЭЛЕКТРОМАГНИТА

	ТИП КОННЕКТОРА		
Напряжение	ISO4400	Deutsch DT	Packard M-Pack
12 VDC	2X4300012	2X4300014	YSOL300014
24 VDC	2X4300024	2X4300026	YSOL300024

walvoil
HYDRAULIC CONTROL SYSTEMS

Адаптеры со стороны “A”

С микроконтактами типа 8MG3(NO)

С пружинным возвратом в нейтральную позицию и двухсторонним микроконтактом.
Доступна также конфигурация микроконтакта **8MG1(NO)** (включает позицию 1) и конфигурация **8MG2(NO)** (включает позицию 2); размеры соответствуют 8MG3.
Все конфигурации с нормально закрытыми (NC) контактами.
Возможно достижение различных функциональных особенностей при использовании совместно с адаптерами типа 9B,10B 11B: (за информацией обращаться в технический отдел).

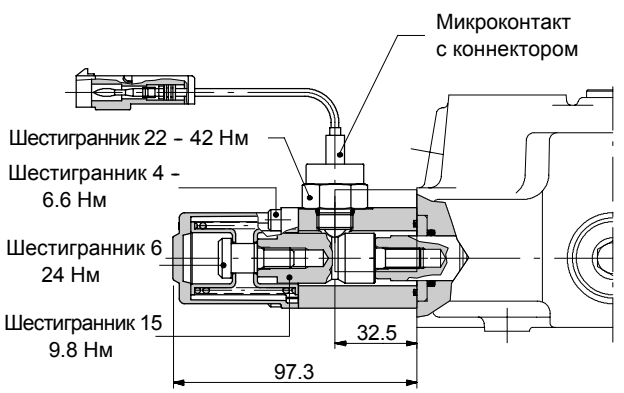

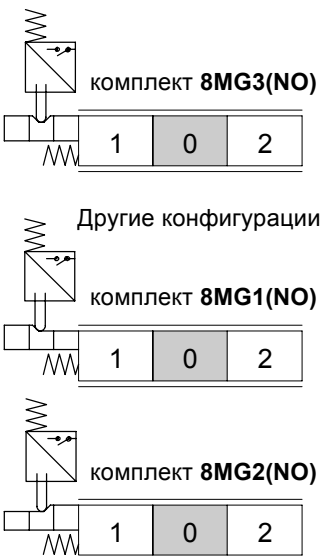

Рабочие параметры:

МИКРОКОНТАКТ

Механическая долговечность: . . . . . 5x10^5 срабатываний
Электрическая долговечность
(при сопротивлении нагрузке) : 10^5 срабатываний – 7A / 13.5 В
: 5x10^4 срабатываний – 10A / 12 В
: 5x10^4 срабатываний – 3A / 28 В

ПОЛНЫЙ КОД ЭЛЕМЕНТА УПРАВЛЕНИЯ

Контакт	ТИП УПРАВЛЕНИЯ 8MG3	8MG2	8MG1	Для подключения необх. коннектор	
NO	5V08108150	5V08108170	5V08108160	C07	смотри стр. 58
NC	5V08108152	5V08108172	5V08108162	C17	

ЗАПАСНЫЕ МИКРОКОНТАКТЫ

Комплект микроконтактов типа NO
код: **4MIC730**

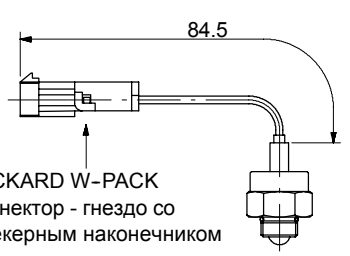

Комплект микроконтактов типа NO
код: **4MIC740**

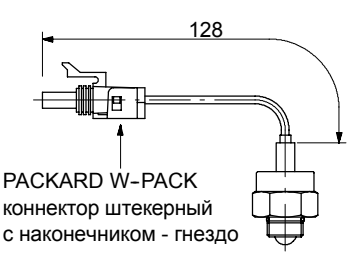

Комплект электрогидравлического управления ON/OFF типа 8ED3

С внешним управлением и дренажем.

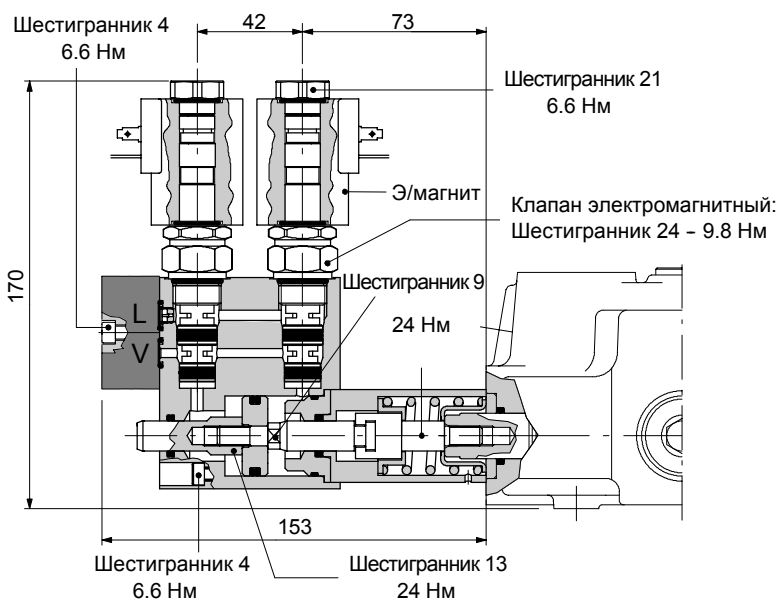

Функциональная схема

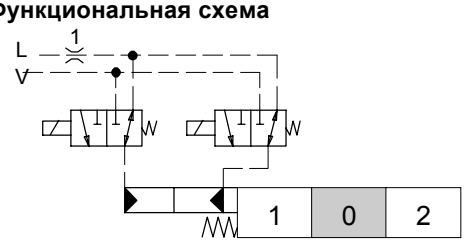

Схема по ISO 1219

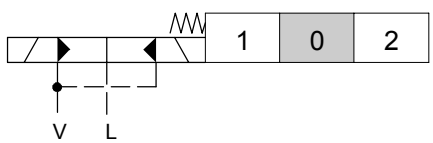

Рабочие параметры

УПРАВЛЕНИЕ

Давление управления . . . . . : мин. 10 бар
: макс. 50 бар

Макс. противодавление в линии . . . . : 25 бар

ЭЛЕКТРОМАГНИТ

Отклонение от номинального напряжения: ± 10%
Мощность . . . . . .: 21 Вт
Номинальноя сила тока . . . . . .: 1.75 A – 12 В
: 0.87 A – 24 В
Класс изоляционной защиты . . . . . .: Класс F
Защита от внешних условий . . . . . .: зависит от модели электромагнита: см. сл. стр.
Рабочий цикл . . . . . .: 100%

ПОЛНЫЙ КОД ЭЛЕМЕНТА УПРАВЛЕНИЯ

	ТИП КОННЕКТОРА			
	ISO4400	AMP JPT		Deutsch DT
		без выпрямителя	с выпрямителем	
	ТИП УПРАВЛЕНИЯ			
Напряжение	**8ED3**	**8ED32**	**8ED32D**	**8ED34**
12 VDC	5V08108360	5V08108358	5V08108356	5V08108348
24 VDC	5V08108361	5V08108359	5V08108357	5V08108349
Для подключ. неох. коннектор типа (стр. 58)	C02	C08	C08	C19

walvoil
HYDRAULIC CONTROL SYSTEMS

Адаптеры со стороны “A”

Комплект электрогидравлического управления ON/OFF типа 8ED3

КОД ЭЛЕКТРОМАГНИТА

Напряжение	ТИП КОННЕКТОРА			
	ISO4400	AMP JPT		Deutsch DT
		без выпрямителя	с выпрямителем	
12 VDC	2XB1400121100	2XB1400121200	2XB1400121210	2XB1400120400
24 VDC	2XB1400241100	2XB1400241200	2XB1400241210	2XB1400240400

Электромагнит с коннектором ISO4400 (защита от внешних условий IP65)

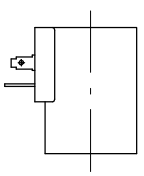

Электромагнит с коннектором AMP JPT (защита от внешних условий IP65)

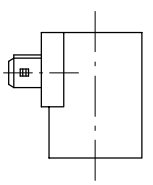

Электромагнит с коннекторм Deutsch DT (защита от внешних условий IP67)

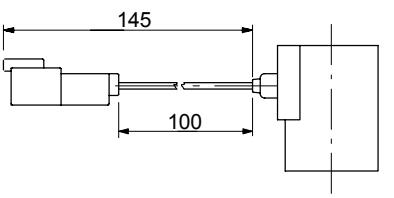

Комплект коллектора для внешнего управления и дренажа

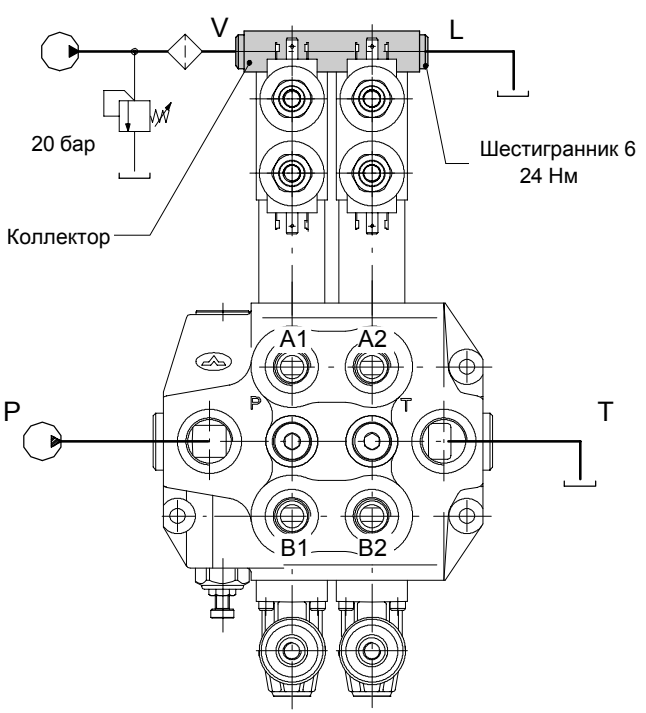

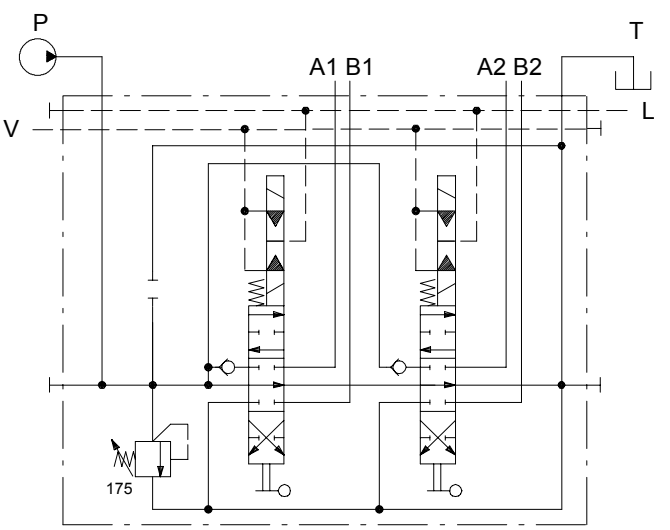

Пример обозначения:
SDM140/2-P(YG3-175)/18ED3L/18ED3L/PSA-**KE2S0-24VDC**

КОД КОМПЛЕКТА КОЛЛЕКТОРА

Тип	Код*	Описание
KE1S0	5KE1S00030	Комплект на 1 секцию
KE2S0	5KE2S00430	Комплект на 2 секции
KE3S0	5KE3S00430	Комплект на 3 секции
KE4S0	5KE4S00430	Комплект на 4 секции
KE5S0	5KE5S00430	Комплект на 5 секций
KE6S0	5KE6S00430	Комплект на 6 секций

(*) части выполнены с резьбой BSP

Комплект электрогидравлического управления ON/OFF типа 8ED3

Управляемый коллектор с дренажем

Комплект состоит из коллектора, редукционного клапана **VPR** и труб. Комплект используется только с гидрораспределителем **SDM 140**.

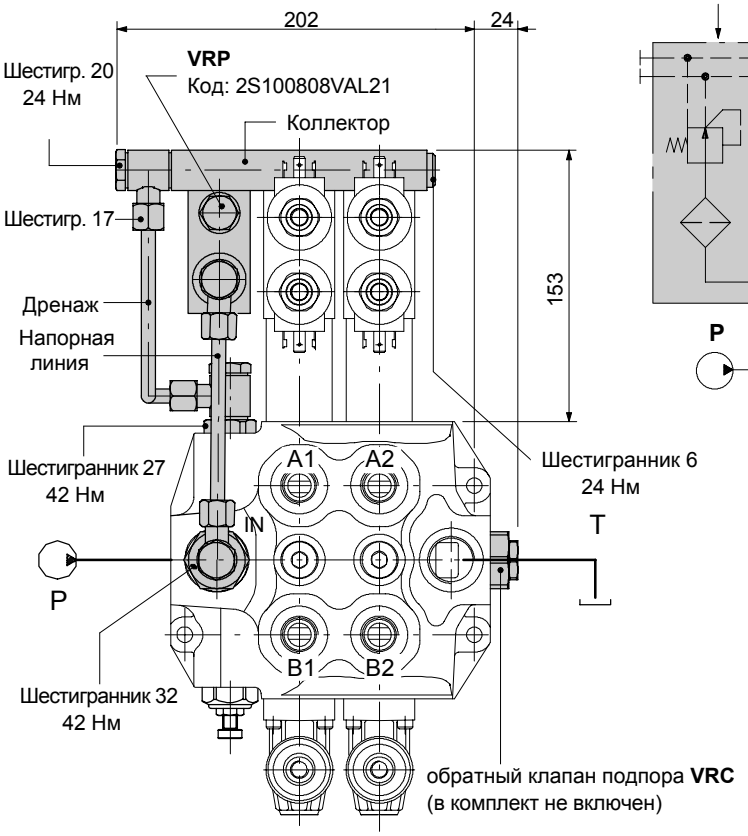

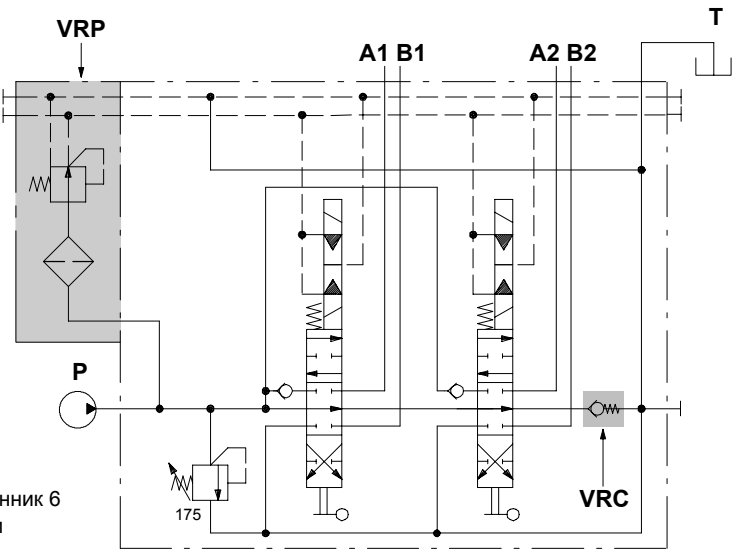

Пример обозначения:
SDM140/2-P(YG3-175)/1**8ED3L/18ED3L/VRC-KE2R3-24VDC**

КОД КОМПЛЕКТА КОЛЛЕКТОРА

Тип	Код*	Описание
KE1R3	5KE1R30330	Комплект для 1 секции
KE2R3	5KE2R30330	Комплект для 2 секций
KE3R3	5KE3R30330	Комплект для 3 секций
KE4R3	5KE4R30330	Комплект для 4 секций
KE5R3	5KE5R30330	Комплект для 5 секций
KE6R3	5KE6R30330	Комплект для 6 секций

(*) Части выполнены с резьбой BSP

Рабочие параметры

КЛАПАН РЕДУКЦИОННЫЙ VPR

Давление на выходе . . . . . : 20 бар
Макс. расход . . . . . : 8 л/мин
Тонкость фильтрации . . . . . : 80 мкм

Обратный клапан подпора VRC : код X147600007

Клапан обеспечивает стабильность управления золотником, предотвращая появление противодавления, в линии управления. Применим только с **SDM 140**. Доступна конфигурация **VRC(10)** : код **X147600010** (см. зависимость).

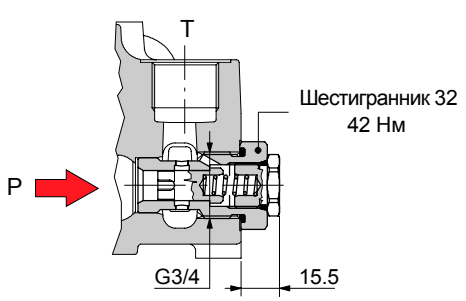

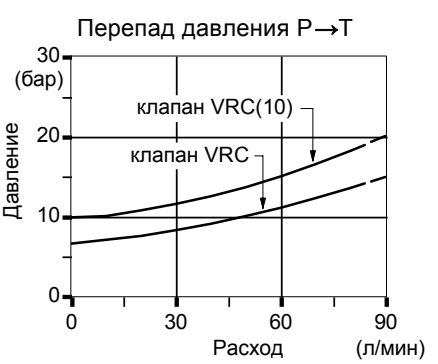

Адаптеры со стороны “A”

Комплект пневматического управления ON/OFF типа 8EPG3

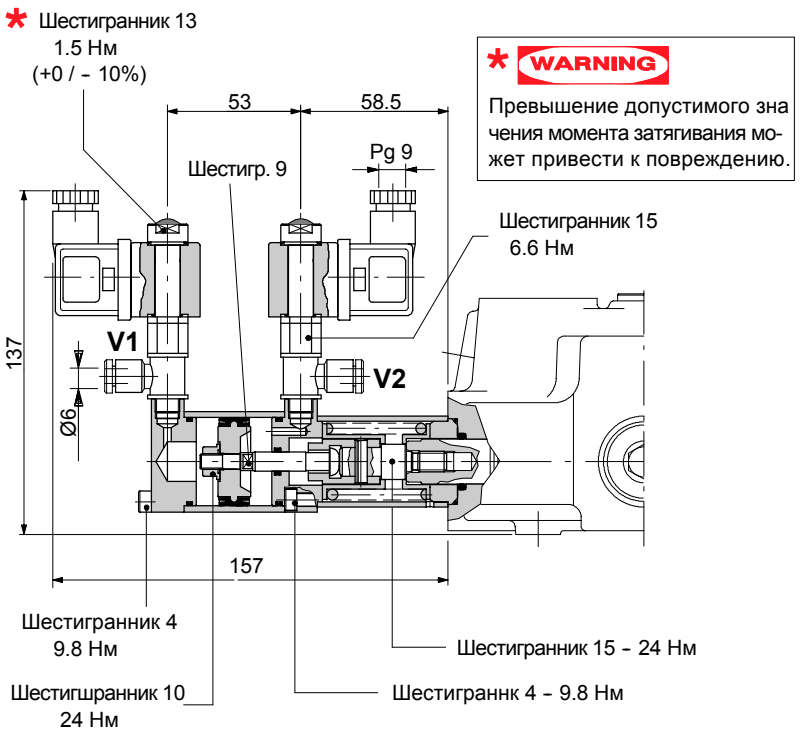

*** WARNING**

Превышение допустимого значения момента затягивания может привести к повреждению.

Функциональная схема

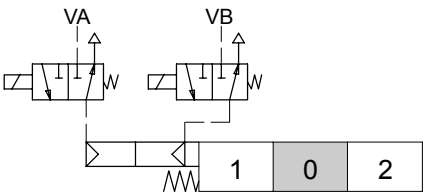

Схема ISO 1219

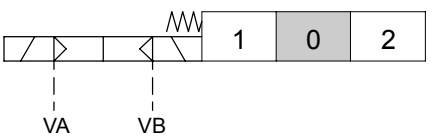

ПОЛНЫЙ КОД ЭЛЕМЕНТА УПРАВЛЕНИЯ

	ТИП КОННЕКТОРА	
	ISO6952	**Кабель**
	ТИП УПРАВЛЕНИЯ	
Напряжение	**8EP3**	**8EP35**
12 VDC	5V08108737	5V08108739
24 VDC	5V08108742	5V08108744
Для подключения необх. тип коннектора (стр. 58)	**C01** (коннектор)	/

КОД ЭЛЕКТРОМАГНИТА

Напряжение	**ТИП УПРАВЛЕНИЯ**	
	ISO6952	**Кабель***
12 VDC	2XB1010121100	2XB1010120000
24 VDC	2XB1010241100	2XB1010240000

** Другие типы коннекторов под заказ*

Рабочие параметры

УПРАВЛЕНИЕ

Давление управления . . . . . : 6 бар
: (макс.12 бар)

ЭЛЕКТРОМАГНИТ

Отклонение от номинального напряжения: ± 10%
Мощность . . . . . : 8 Вт
Номинальная сила тока . . . . . .: 0.67 A – 12 В
: 0.33 A – 24 В
Класс изоляционной защиты . . . . . .: Класс H
Защита от внешних условий . . . . . : IP65
Рабочий цикл . . . . . .: 100%

Электромагнит с коннектором ISO6952

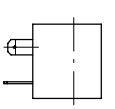

Электромагнит с кабелем

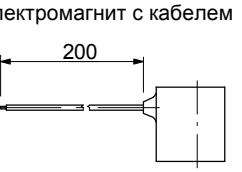

Комплект пропорционального пневматического управления типа 8PG

Комплет может использоваться со стандартными золотниками и корпусом; торцевое уплотнение в корпусе не применяется, поскольку оно является частью встраиваемого адаптера пневматического управления. (см. рис.)

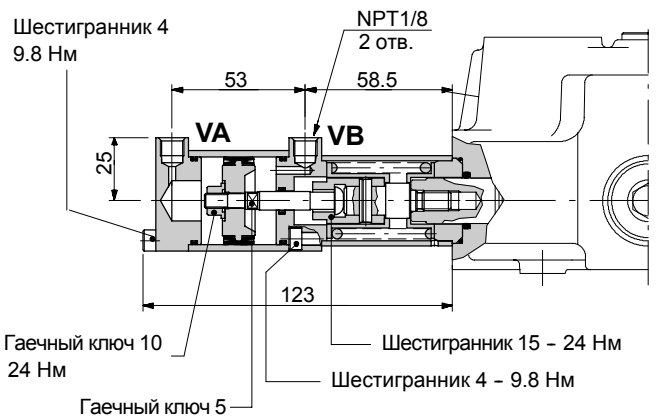

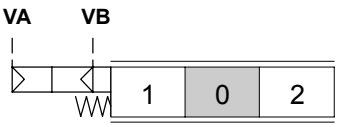

Рабочая характеристика

Давление управления . . . . . : мин. 6 бар
: макс. 12 бар

График Давление управления - Ход золотника

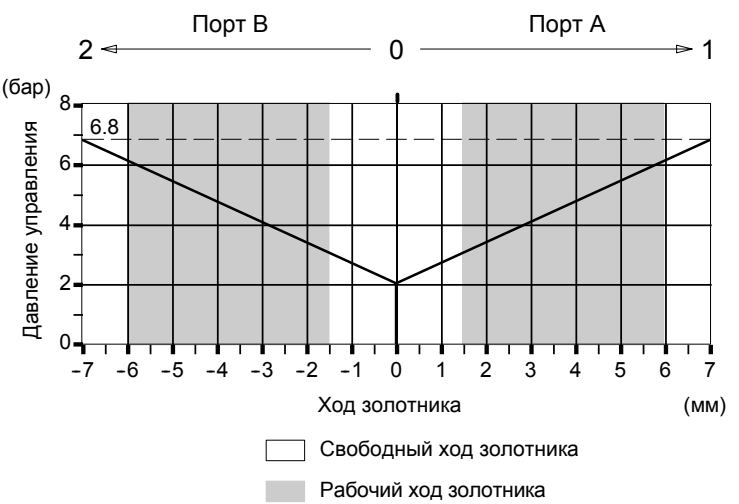

Адаптеры со стороны “A”

Адаптеры с фиксацией для специальных золотников

Комплект 13

Фиксация в 4ой позиции, доступен только для золотника типа **5**.

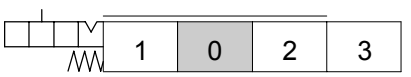

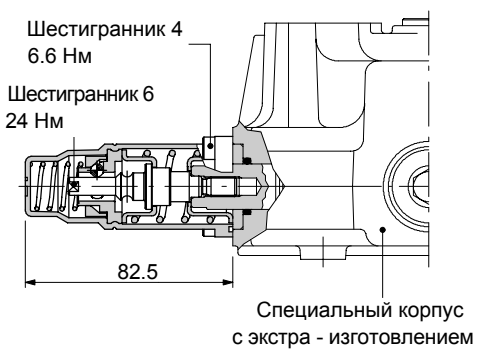

График Усилие - Ход золотника

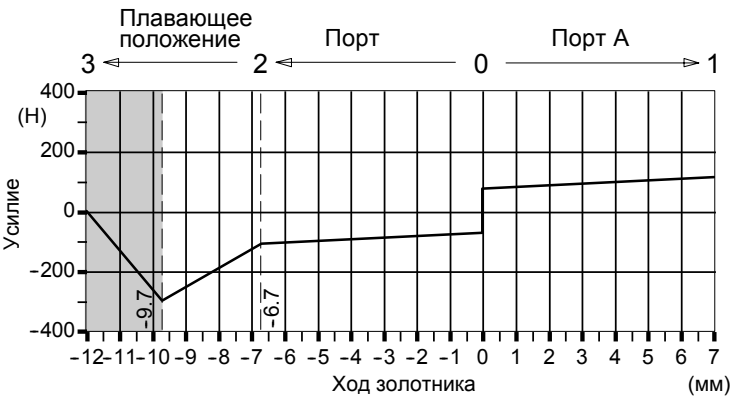

Зона фиксации
Усилие фиксации: 300 Н ±10%
Усилие расфиксации: 270 Н ±10%

Комплект 13C

Фиксация в 4ой позиции, доступен только для золотника типа **5BCS**.

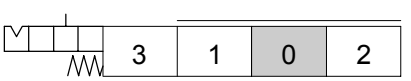

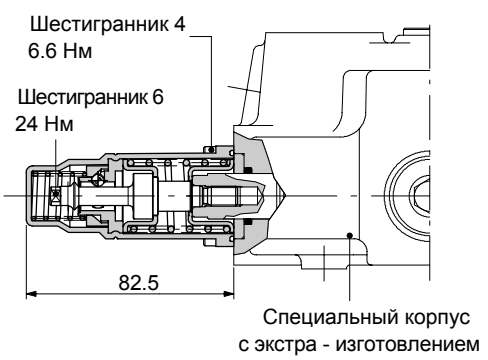

График Усилие - Ход золотника

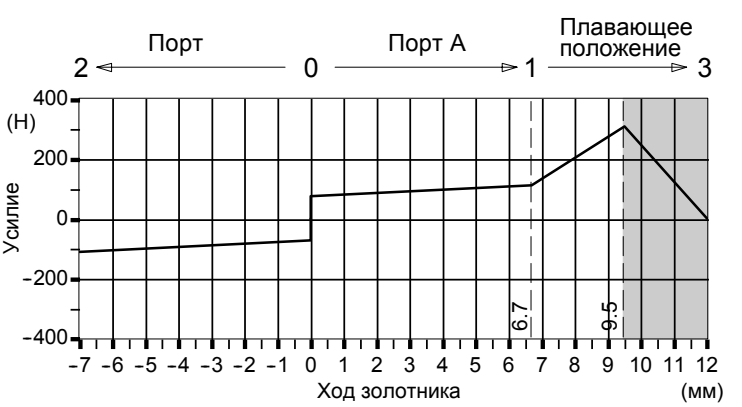

Зона фиксации
Усилие фиксации: 310 Н ±10%
Усилие расфиксации: 170 Н ±10%

Адаптеры для специальных золотников

Комплект 13K

Характеристики такие же, как у адаптера типа **13**, на с электромагнитной блокировкой золотника в нейтрали. Перемещение золотника проиходит при включении электромагнита. Доступен только для золотника типа **5**.

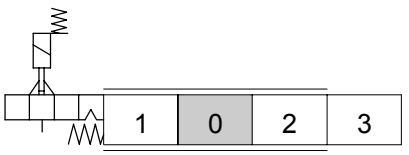

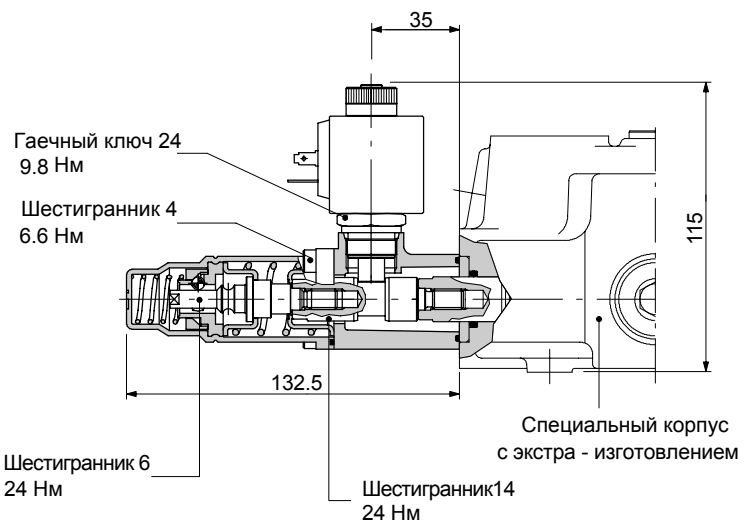

ПРИМЕЧАНИЕ – *данный комплект применяется только совместно с установкой вторичных предохранительных клапанов. Для вопросов обращайтесь в тех. отдел.*

Рабочие параметры

АДАПТЕР

Усилие фиксации . . . . . : 300 Н ±10%

Усилие расфиксации . . . . . .:270 Н ±10%

ЗАПИРАЮЩИЙ ЭЛЕМЕНТ

Величина хода . . . . . .: 3.5 мм

ЭЛЕКТРОМАГНИТ

Зависит от модели: см. описание ниже

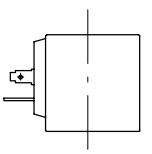

Электромагнит с коннектором выполненным по ISO4400

Отклонение от номинального напряжения: ± 10%

Мощность . . . . . : 18 Вт

Номинальноя сила тока . . . . . .: 1.58 А – 12 В

: 0.81 А – 24 В

Класс изоляционной защиты . . . . . .: Класс F

Защита от внешних условий . . . . . : IP65

Рабочий цикл . . . . . .: 100%

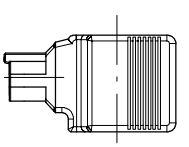

Электромагнит с коннектором типа Deutsch DT

Отклонение от номинального напряжения: ± 10%

Мощность . . . . . : 22 Вт

Номинальноя сила тока . . . . . .: 1.9 А – 12 В

: 0.95 А – 24 В

Класс изоляционной защиты . . . . . .: Класс H

Защита от внешних условий . . . . . : IP65

Рабочий цикл . . . . . .: 100%

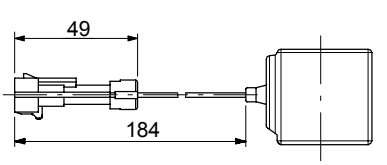

Электромагнит с коннектором Packard M-Pack

Отклонение от номинального напряжения: ± 10%

Мощность . . . . . .: 18 Вт

Номинальноя сила тока . . . . . .: 1.58 А – 12 В

: 0.81 А – 24 В

Класс изоляционной защиты . . . . . .: Класс F

Защита от внешних условий . . . . . : IP65

Рабочий цикл . . . . . .: 100%

ПОЛНЫЙ КОД ЭЛЕМЕНТА УПРАВЛЕНИЯ

	ТИП КОННЕКТОРА		
	ISO4400	**Deutsch DT**	**Packard M-Pack**
	ТИП УПРАВЛЕНИЯ		
Напряжение	**13K**	**13K4**	**13K6**
12 VDC	5V13708113	5V13708413	5V13708612
24 VDC	5V13708124	5V13708424	5V13708624
Для подкллюч. необходим кон-нектор типа (с.58)	**C02**	**C19**	**C20**

КОД ЭЛЕКТРОМАГНИТА

Напряжение	ТИП КОННЕКТОРА		
	ISO4400	**Deutsch DT**	**Packard M-Pack**
12 VDC	2X4300012	2X4300014	YSOL300013
24 VDC	2X4300024	2X4300026	YSOL300025

Адаптеры сос стороны “A”

Адаптеры для специальных золотников

Комплект 13MG3F(NO)

Фиксация в 4ой позиции золотника, пружинный возврат в нейтраль и микроконтакты с обоих сторон золотника.
Также доступны конфигурации **13MG1F(NO)**, с микроконтактом в позиции 1 и **13MG2F(NO)**, с микроконтактом в позиции золотника 2. Для технической информации обращайтесь в технический отдел ООО “ГИДРОНТ”.
Доступна также конфигурации с нормально-закрытыми **(NC)** контактами.
Адаптер подходит только для золотника типа **5** (см. стр. 19).

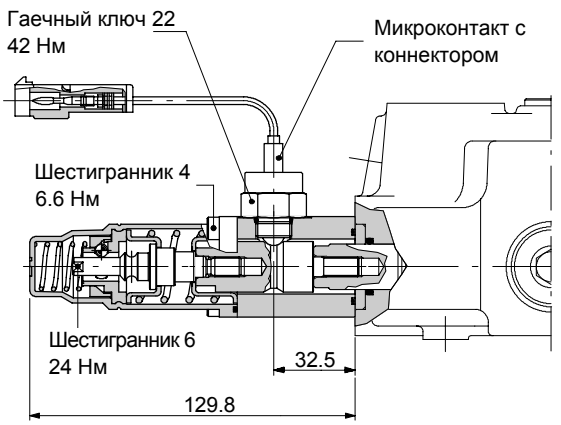

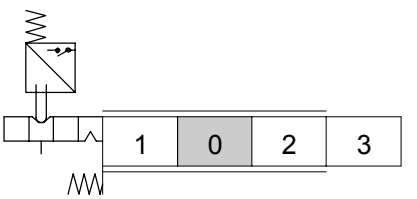

КОД КОМПЛЕКТА УПРАВЛЕНИЯ			
Тип контактов	ТИП УПРАВЛЕНИЯ 13MG3F	Требуемый тип коннектора	
NO	5V13108051	**C07**	см. стр. 58
NC	5V13108052	**C17**	

ПРИМЕЧАНИЕ – *все размеры, технические характеристики и описание микроконтактов см. на стр. 24*

Комплект 13CMG3F(NO)

Фиксация в 4ой позиции золотника, пружинный возврат в нейтраль и микроконтакты с обоих сторон золотника.
Также доступны конфигурации **13CMG1F(NO)**, с микроконтактом в позиции 1 и **13CMG2F(NO)**, с микроконтактом в позиции золотника 2. Для технической информации обращайтесь в технический отдел ООО “ГИДРОНТ”.
Доступна также конфигурации с нормально-закрытыми **(NC)** контактами.
Адаптер подходит только для золотника типа **5BCS** (см. стр. 20).

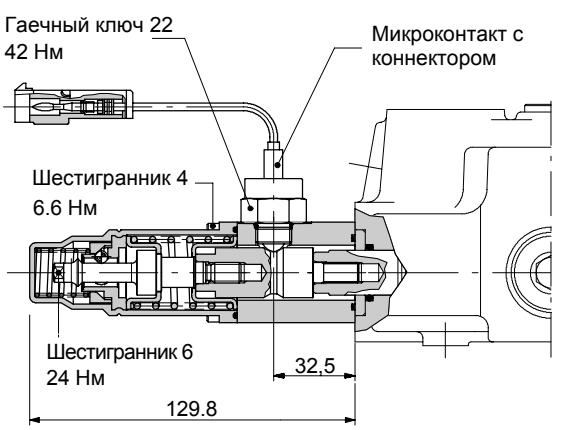

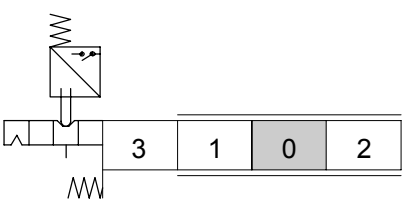

КОД КОМПЛЕКТА УПРАВЛЕНИЯ			
Тип контактов	ТИП УПРАВЛЕНИЯ 13CMG3F	Требуемый тип коннектора	
NO	5V13208050	**C07**	см. стр. 58
NC	5V13208052	**C17**	

ПРИМЕЧАНИЕ – *все размеры, технические характеристики и описание микроконтактов см. на стр. 24*

Рычажный механизм

Типа L

Выполнен из алюминия, с защитным резиновым кожухом, может быть развернута на 180° (исполнение типа **L180**).

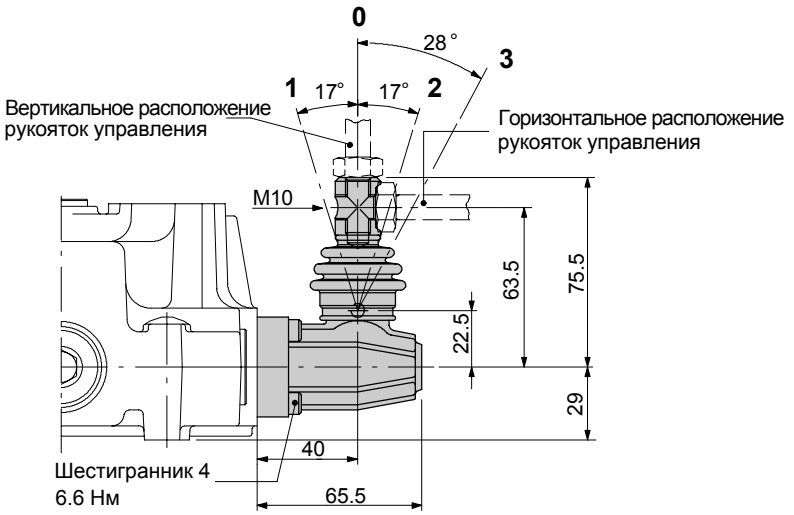

Исполнение **L180**

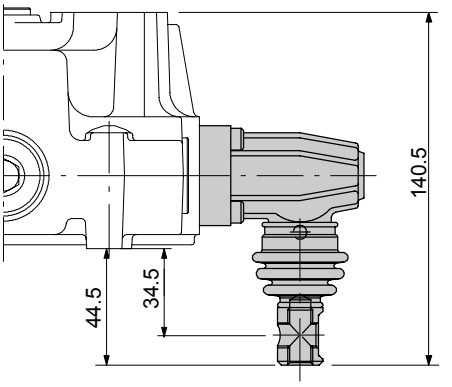

Типа LF3

Выполнен с покрытием из цинка и резиновым кожухом. Адаптер имеет два регулировочных болта для настройки хода золотника. Может быть развернут на 180° (исполнение **LF3180**),

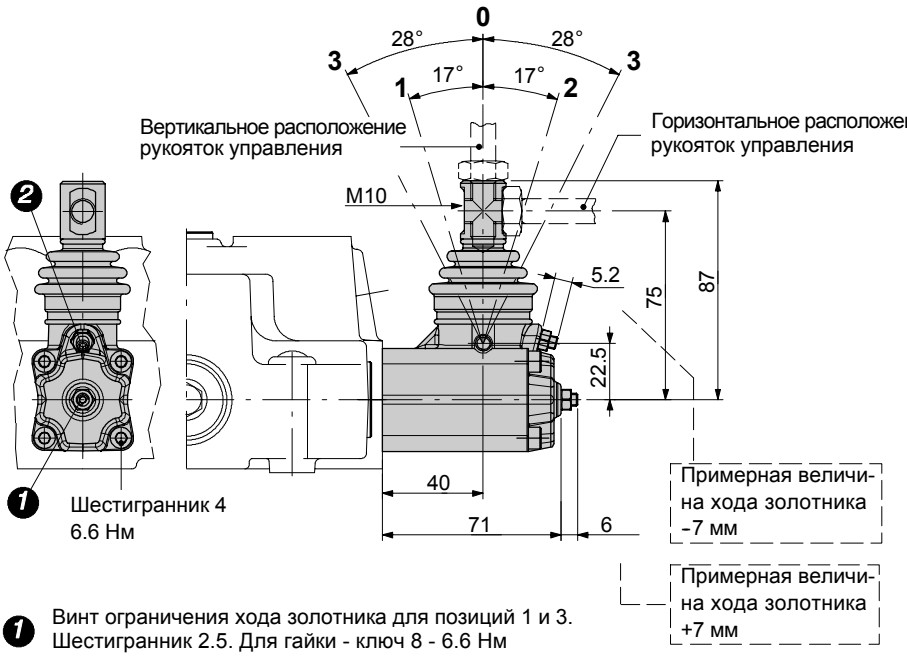

Исполнение **LF3180**

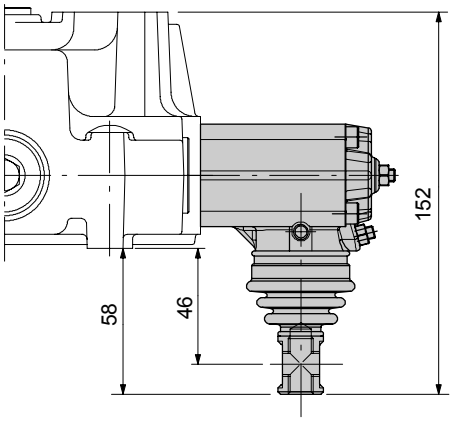

❶ Винт ограничения хода золотника для позиций 1 и 3. Шестигранник 2.5. Для гайки - ключ 8 - 6.6 Нм

❷ Винт ограничения хода золотника для позиций 2 и 3. Шестигранник 2.5. Для гайки - ключ 8 - 6.6 Нм

Опции со стороны “B”

Рычажный механизм управления

Типа LB

Выполнен из стали или чугуна.

Исполнение LB4 : механизм развернут вправо и вверх.

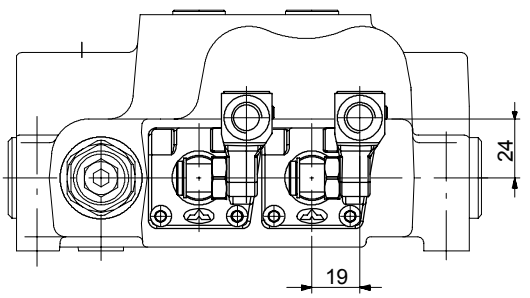

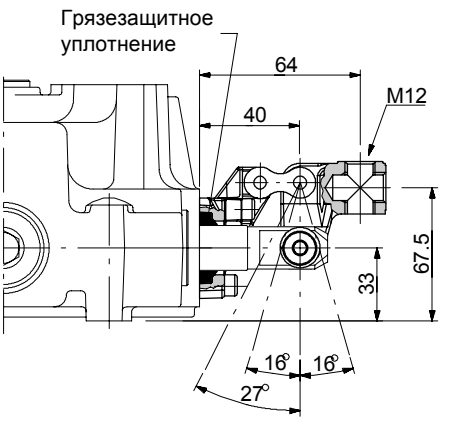

Исполнение LB1 : механизм развернут влево и вниз.

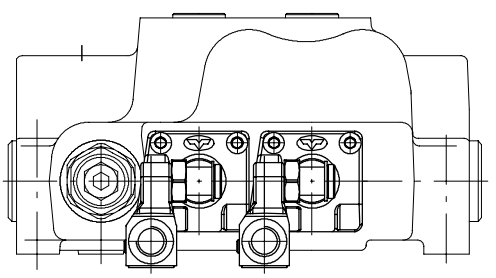

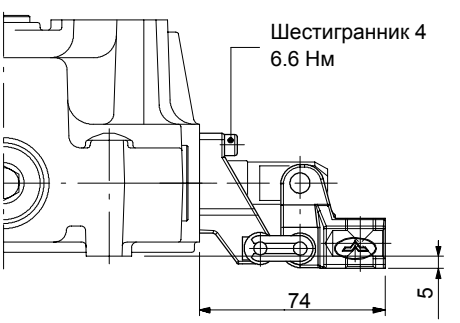

ПРИМЕЧАНИЕ– поскольку управление может быть развернуто на 90° в любую сторону, то необходимо иметь ввиду ориентацию других типов управления во избежание их контакта между собой.
За информацией обращайтесь в технический отдел ООО “ГИДРОНТ”.

Без опций управления

Типа SLP

Механическое управление с грязезащитным уплотнением.

1	0	2

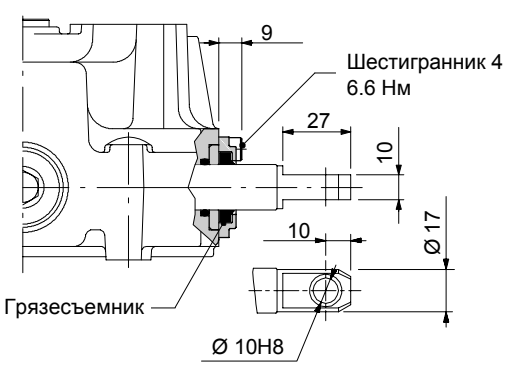

Типа SLCY

Защитный колпак применяемый с пневматич. - **8PF**, электро - пневматич. **8EP3**, и электро - гидравлическим **8ED3** адаптерами управления.

1	0	2

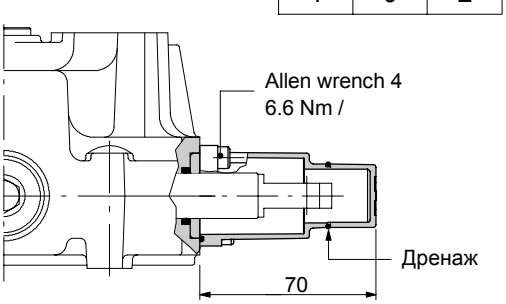

Комлект механического дистанционного (тросикового) управления типа TQ

Водонепроницамый колпак предназначенный для установки гибких кабелей (тросов).

1	0	2

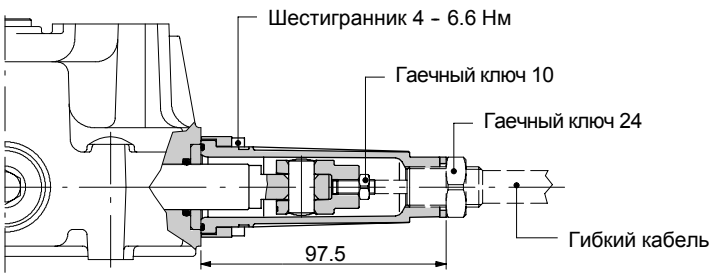

ПРИМЕЧАНИЕ - *для информации смотри каталог ручного механического управления типа* ***TC-TCC-5*** *и* ***TC-TCC-10.***

Пример дистанционного механического управления

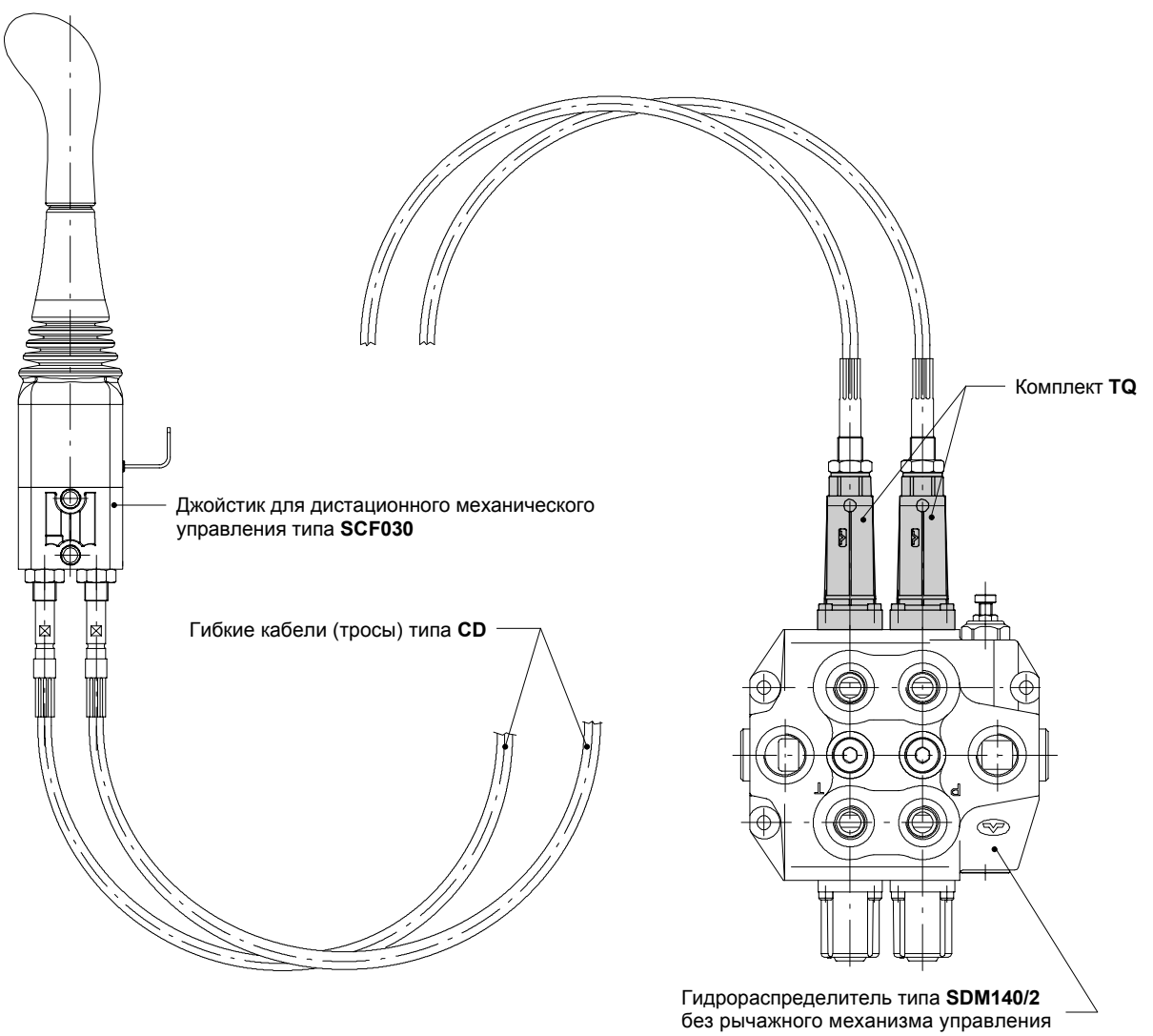

Опции со стороны “B”

Джойстик типа LCB

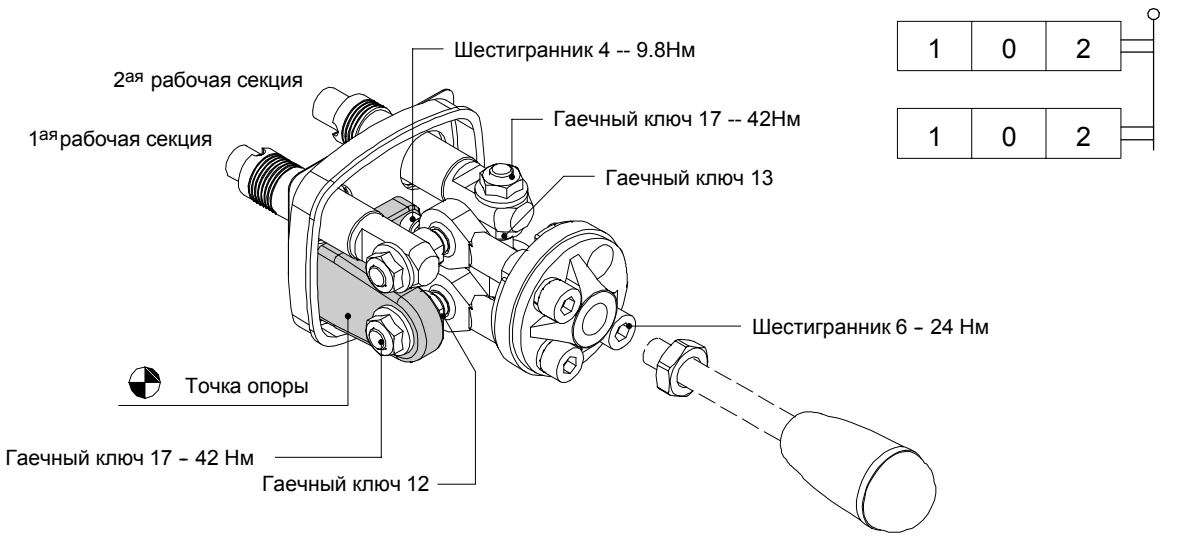

ПРИМЕЧАНИЕ – *Рукоятка заказывается отдельно (см. стр. 11)*

Присоединительные размеры и схема работы

Конфигурация **LCB1**
Механизм развернут вниз и влево

Конфигурация **LCB2**
Механизм развернут вниз и вправо

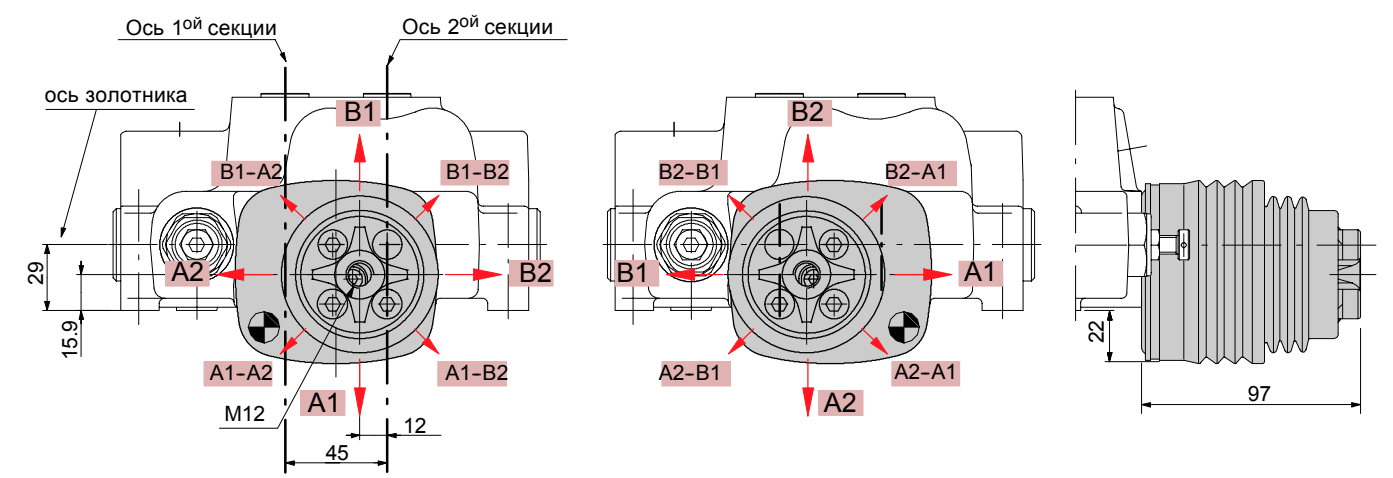

Конфигурация **LCB3**
Механизм развернут вверх и влево

Конфигурация **LCB1**
Механизм развернут вверх и вправо

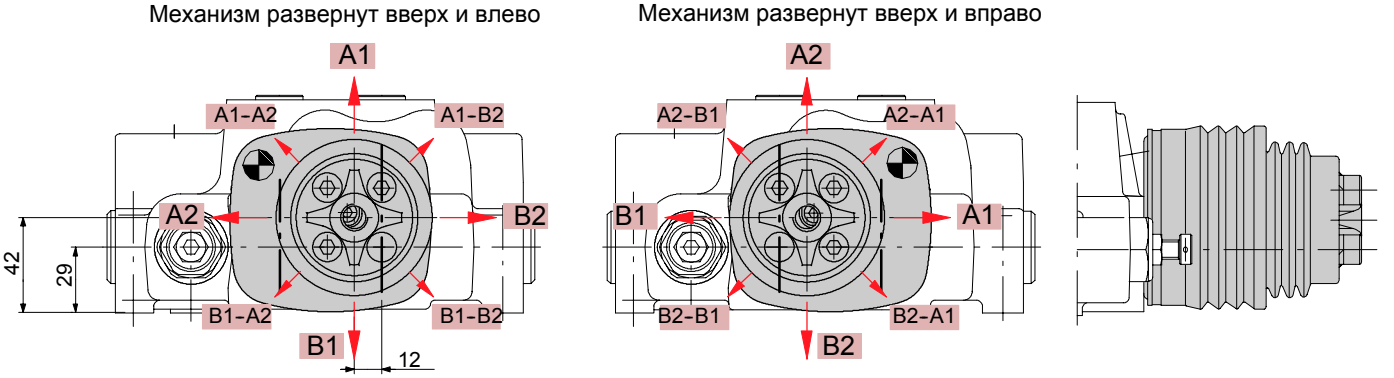

ПРИМЕЧАНИЕ – *установка вторичных клапанов, при конфигурациях LCB3 и LCB4, невозможна.*

Пропорциональное гидравлическое управление типа 8IM

Используется в **SDM140** для стандартных корпуса и золотников (корпус комплектуется без торцевого уплотнения).

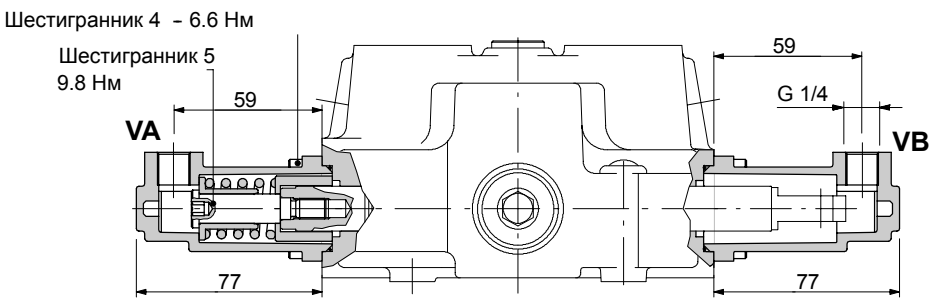

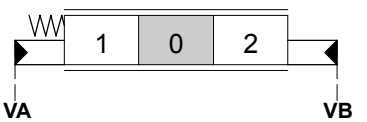

Рабочие параметры

Макс. давление управления: 50 бар

График Давление управления - Ход золотника

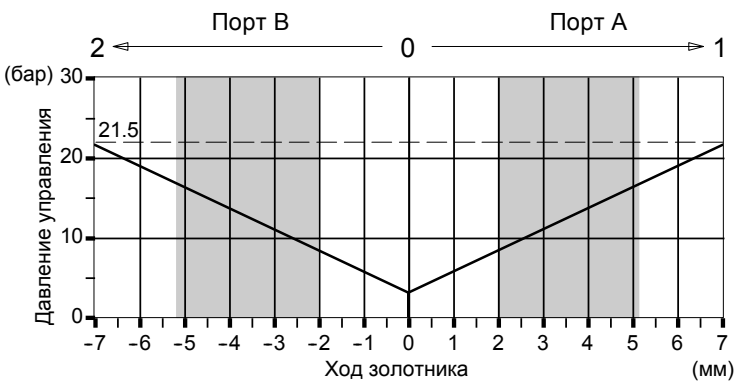

Свободный ход золотника

Рабочий ход золотника

Пример подключения

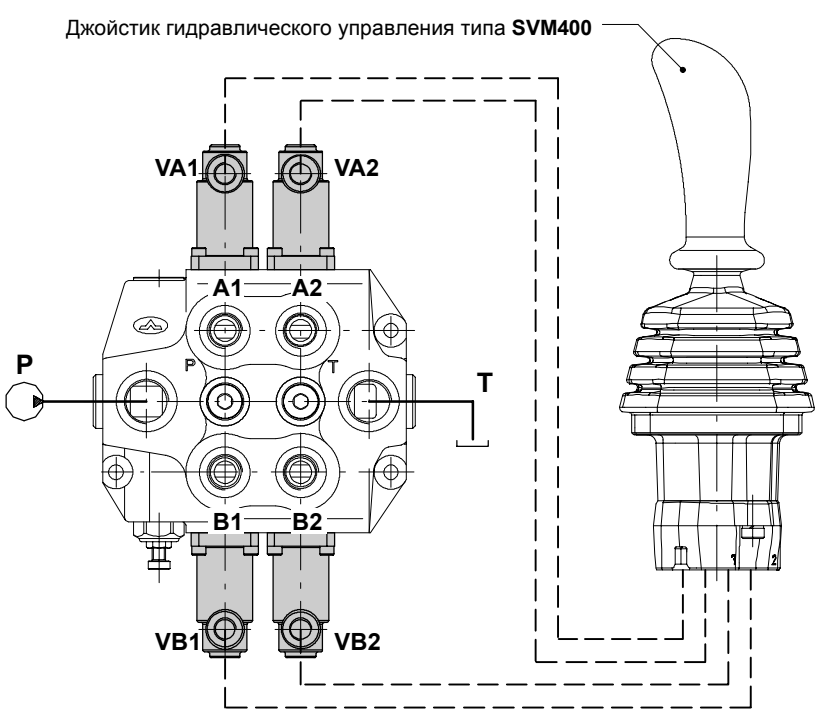

Кривая управления типа **075** с шагом

Кривая управления типа **167** с шагом

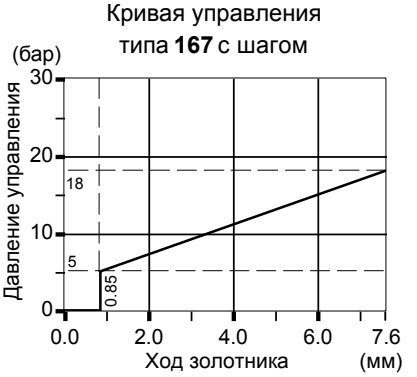

Управление в сборе

Пропорциональное гидравлическое управление типа 8IMF3

Конфигурация с ограничением хода золотника, может применятся для **DLM140**, со стандартными золотниками и корпусом (корпус комплектуется без торцевого уплотнениея).

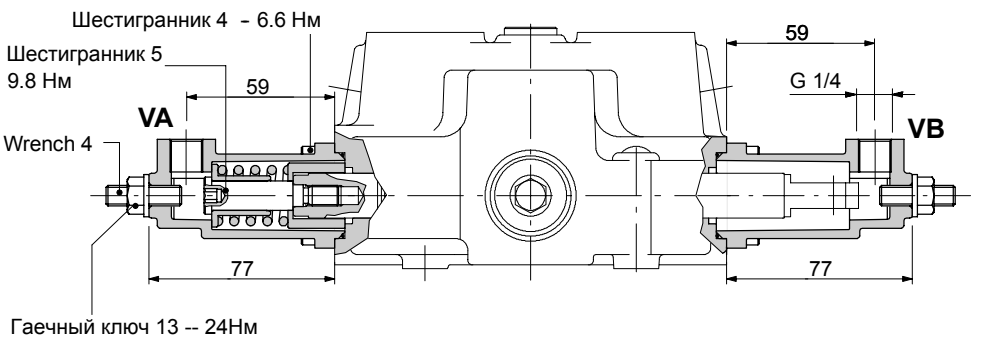

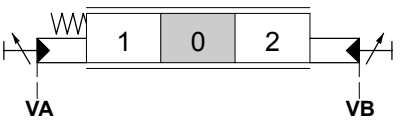

Рабочие параметры:
Макс. давление управления : 50 бар

График Давление управление - Ход золотника

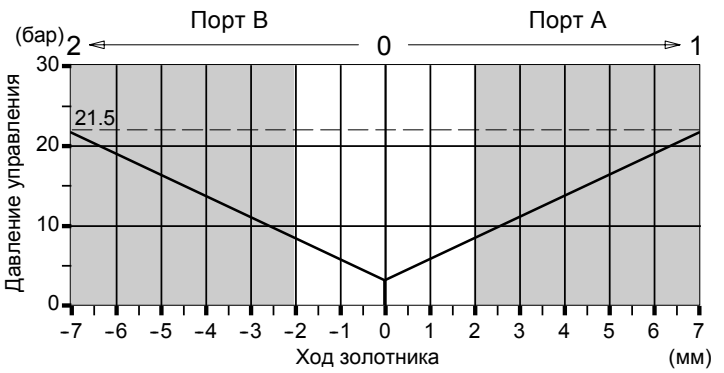

Свободный ход золотника

Рабочий ход золотника

Пример подключения

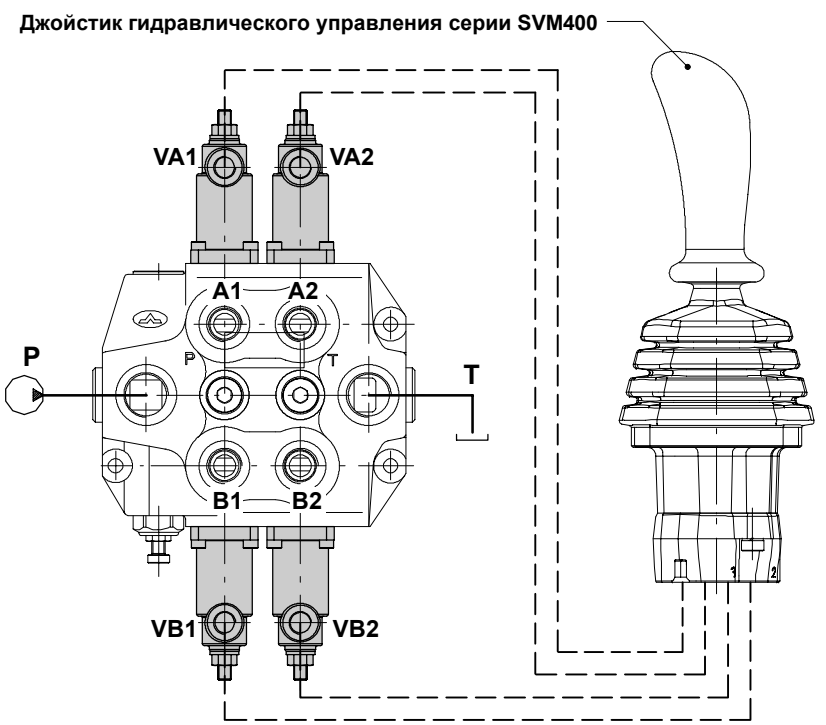

Кривая управления типа **001** с шагом

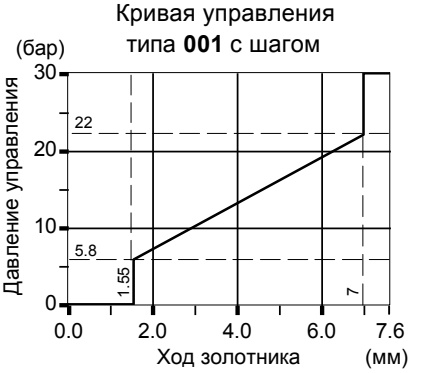

Кривая управления типа **135** с шагом

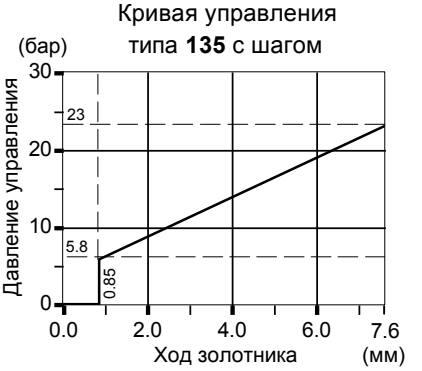

Пропорциональное гидравлическое управление типа 13IM

Требуется специальный корпус, без торцевого уплотнения золотника: применимо с золотником типа **5**.

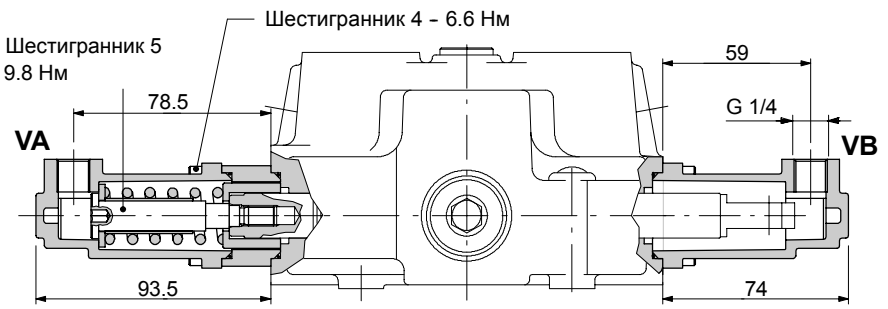

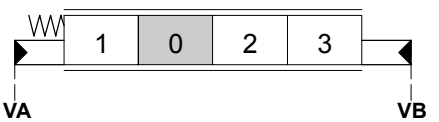

График Давление управления - Ход золотника

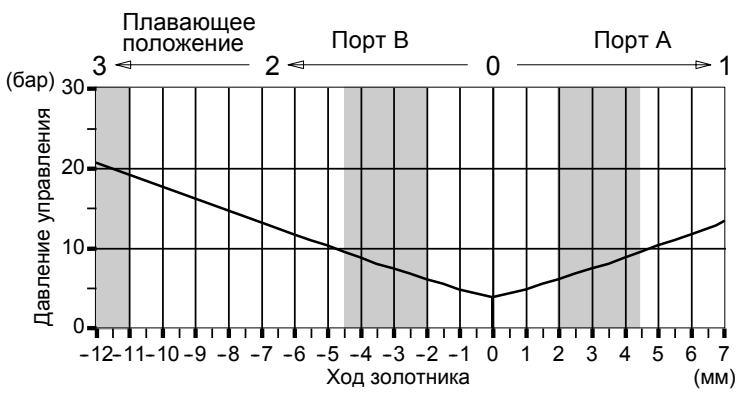

Свободный ход золотника

Рабочий ход золотника

Зона “плавающего” положения

Пример подключения

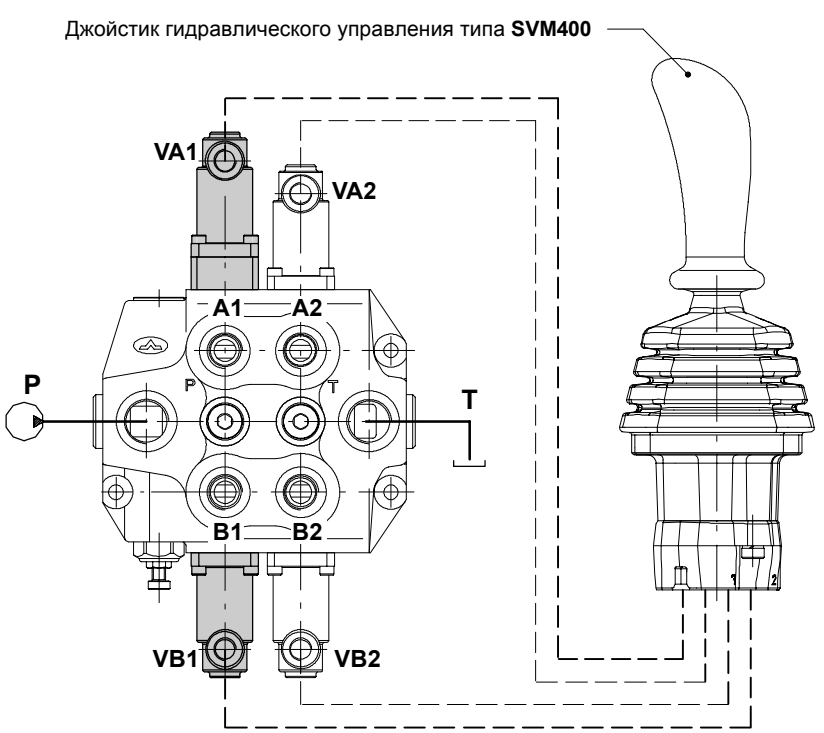

Кривая управления типа **175** без шага для порта **VA1**

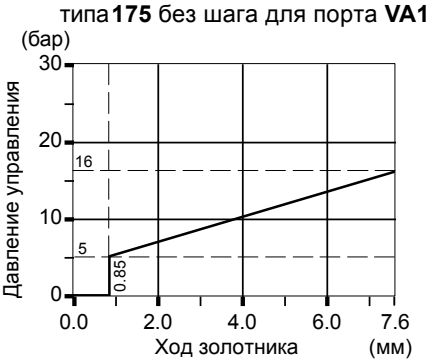

Кривая управления типа **017** с шагом для порта **VB1**(плавающ.)

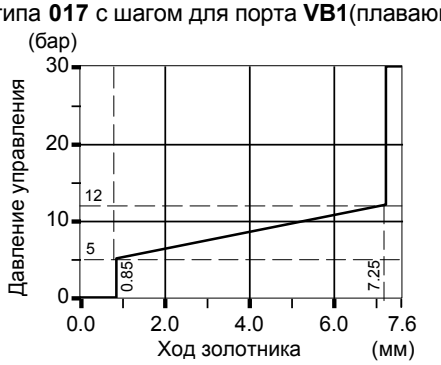

Управление в сборе

Пропорциональное электрогидравлическое управление типа 8EZ3

Доступно внутреннее или внешнее управление. Требуется специальный корпус и золотник. Для информации обращайтесь в технический отдел.

Упрощенная схема

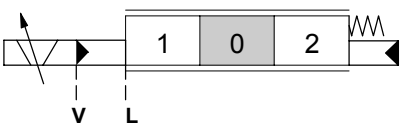

Пример обозначения:

SDM140/1-P (YG3-175) L / 1 8EZ35 . P2(G3-100) / PSL - 12VDC

1. 2. 3. 4. 5. 6. 7. 5.

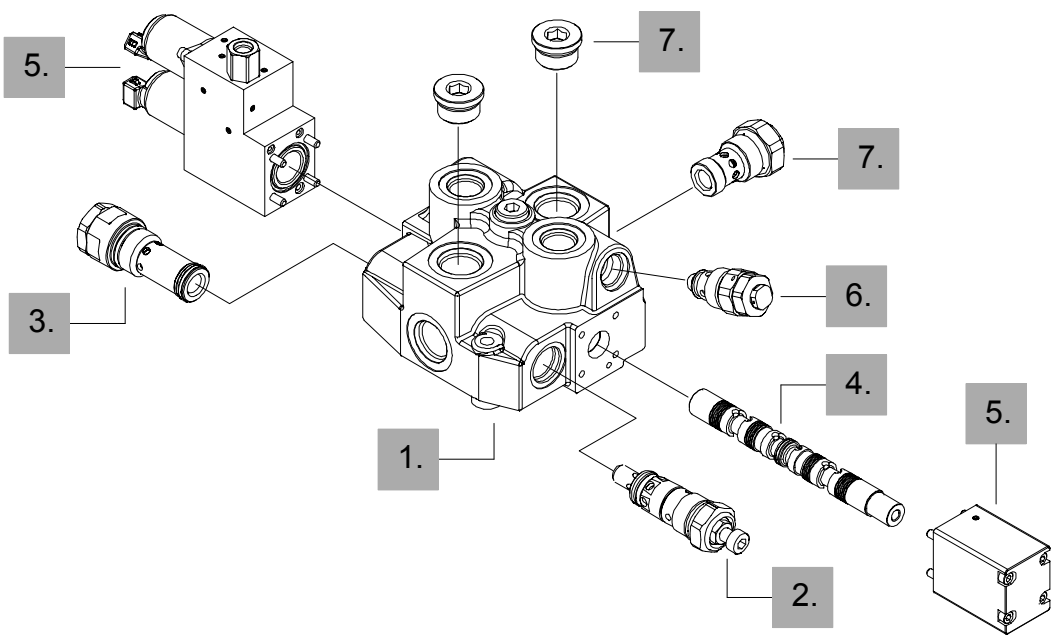

1. Корпус

ВНИМАНИЕ корпус необходимо заказывать отдельно под определенный тип электро-гидравлического управления (спецзаказ). Для информации обращайтесь в технический отдел.

2. Опции ограничения давления системы

Клапан прямого или непрямого действия, см. стр. 11

3. Опции напорной линии

Заглушка и клапан разгрузки, см. стр. 11

4. Тип золотника

ТИП	КОД	ОПИСАНИЕ
1(EZ3)	3CU1310440	Двухстороннего действия, 3-х позиционный, с закрытыми A и B в нейтрали

5. Комплект управления*

ТИП	КОД	ОПИСАНИЕ
8EZ34	5V08108330	Внутреннее управление и дренаж, с предустановкой пневмогидроаккумулятора. Напряжение питания 12VDC либо 24VDC
8EZ35	5V0810833D	Внешнее управление и дренаж. Напряжение питания, как 12VDC , так и 24VDC

6. Вторичные клапаны

Предохранительные и подпиточные клапаны, см. стр. 11.

7. Опции напорной и сливной линий *

Расположение напорных и сливных отверстий как сверху, так и сбоку, порт “Carry-over”, закрытый центр (стр. 11) и возможность установки обратного клапана подпора (стр. 27)

ПРИМЕЧАНИЕ (*) – *детали выполнены с резьбой BSP*

Пропорциональное электрогидравлическое управление типа 8EZ3

Гидравлическая схема управления 8EZ34

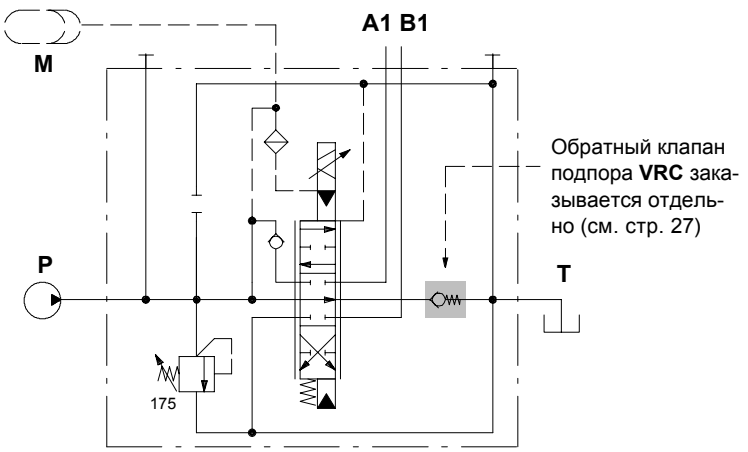

Гидравлическая схема управления 8EZ35

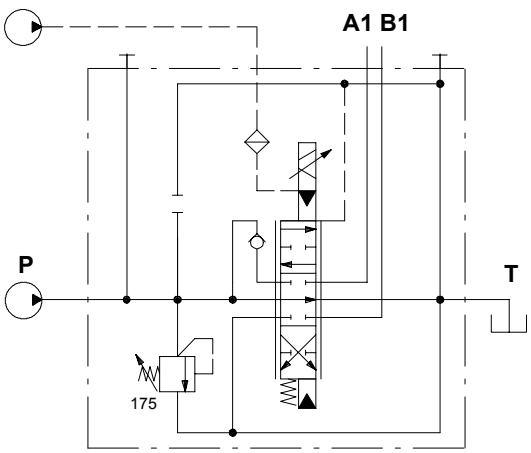

Рабочие параметры

ЭЛЕКТРОМАГНИТ

Расход . . . . . : мин. 6 л/мин
Давление. . . . . : мин. 25 бар
: макс. 315 бар
Максимальное давление слива. . . . .: 20 бар
Максимальные внутренние утечки . .: 3 см ^{3}/мин
Макс. погрешность . . . . . : 0.5 бар
Допуст. отклонение напряжения. . . : ± 10%
Сопротивление э/магнита (20°C). . .: 5,3 Ω (12VDC)
: 24 Ω (24VDC)
Макс. сила тока . . . . . : 1,5 A (12VDC)
: 0,63 A (24VDC)
Рабочий цикл . . . . . :100%
Рабочая частота . . . . . .: 125 Гц
Класс изоляционной защиты . . . . . :IP67

График Сила тока - Расход

P = 150 бар – (P→A→B→T)

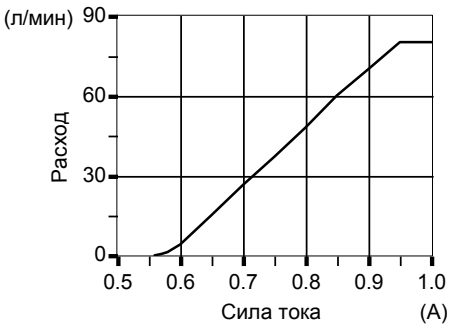

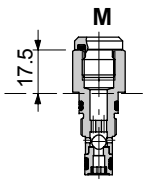

Подсоединение под манометр с заглушкой с резьбой G 1/4 для внутреннего управления.
Код: **XGIU619501** (код заглушки: 3XTAP719150)
Гаечный ключ 19 – 24 Нм, для заглушки шестигранник 6 – 24 Нм.
Для гидравлической схемы управления **8EZ34**

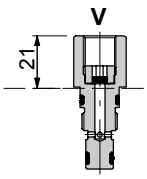

Подсоединение для внешнего управления с резьбой G1/4 , код: **XGIU619540.**
Гаечный ключ 19 - 24 Нм.
Для гидравлической схемы управления **8EZ35**

Пропорциональный э/магнит с **"JPT" AMP** контактами (требует коннектор типа **C08** (с.58)
Код заказа:
4SOL66X012 (12VDC)
4SOL66X024 (24VDC)

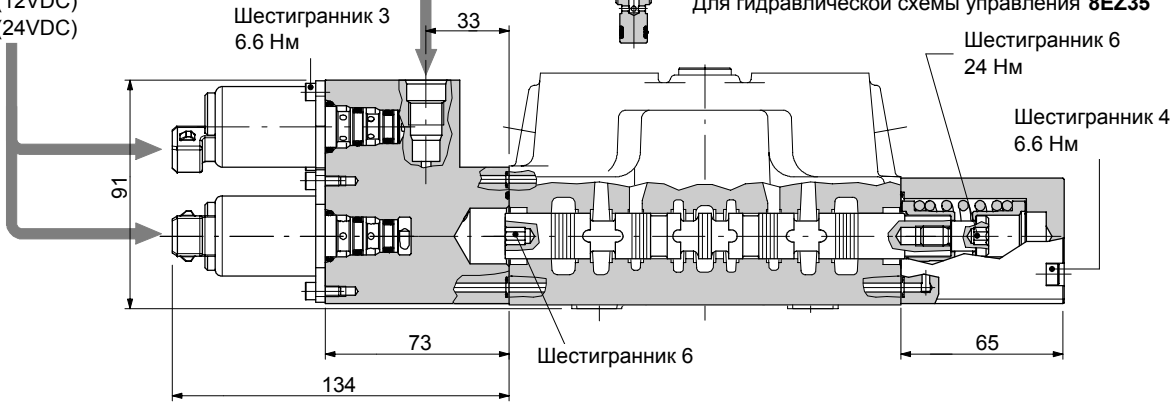

walvoil
HYDRAULIC CONTROL SYSTEMS

Вторичные клапаны

Предохранительные (анти - ударные) клапаны

P 1 (G 3 - 100)

- 100 — Стандартная настройка, в бар (для настройки см. стр. 11)
- 3 — Тип пружины **(3, 4)**
- G — Тип регулировки **(G, H)**
- 1 — установка в порт **A**.
- 2 — установка в порт **B**.
- 3 — установка в порты **A** и **B**.

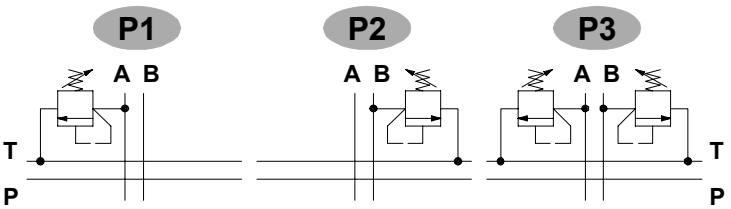

Тип регулировки

G: регулировочный винт

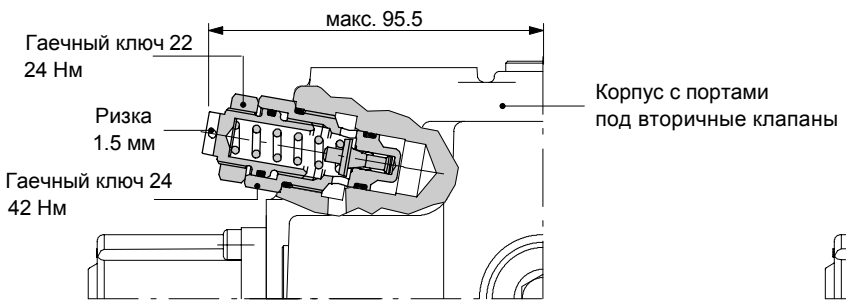

H: клапан установлен и заперт

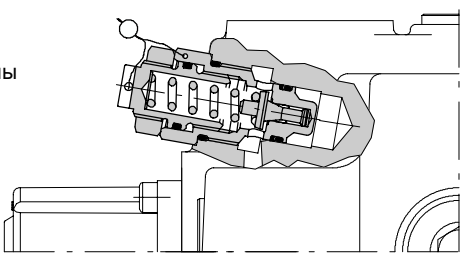

Рабочая характеристика

Пружина н. **3** (синяя)

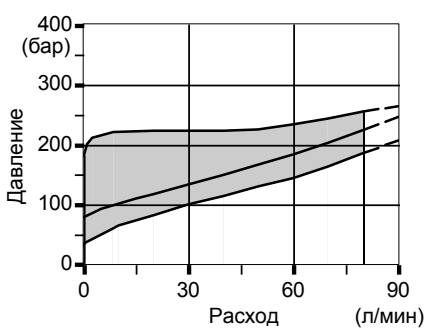

Пружина н. **4** (красная)

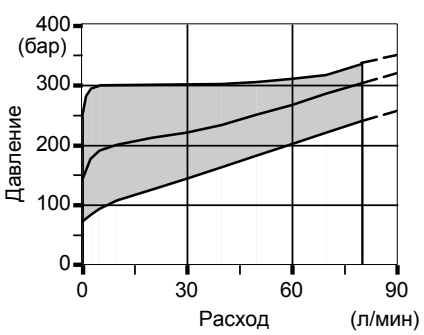

Время реакции

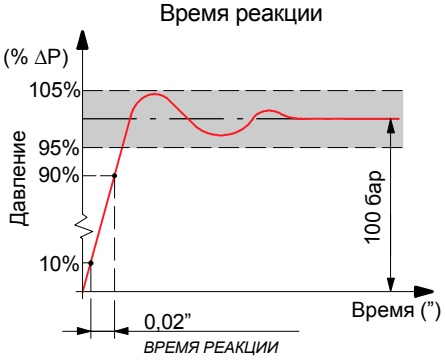

Предохранительно - подпиточные (анти - ударные и анти - кавитационные) клапаны

U 1 (G 3 - 100)

- 100 — Стандартная настройка, в бар (для настройки см стр. 11)
- 3 — Тип пружины **(2, 3, 4)**
- G — Тип регулировки **(G, H)**
- 1 — **1** установка в порт **A**.
- 1 — **2** установка в порт **B**.
- 1 — **3** установка в порты **A** и **B**.

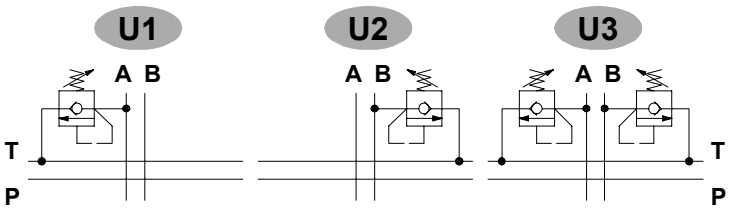

Тип регулировки

G: регулировочный винт

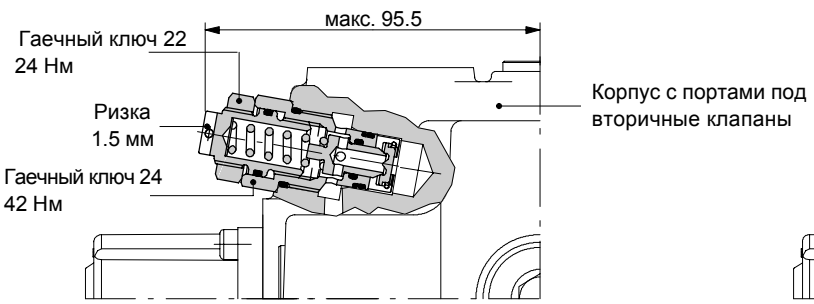

H: установлен и заперт

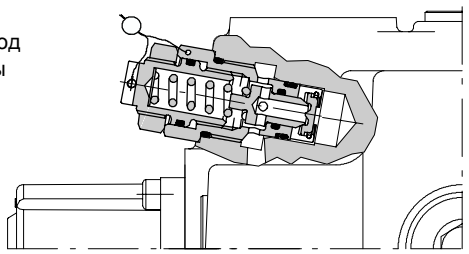

Рабочая характеристика

Пружина н. **2** (зеленая)

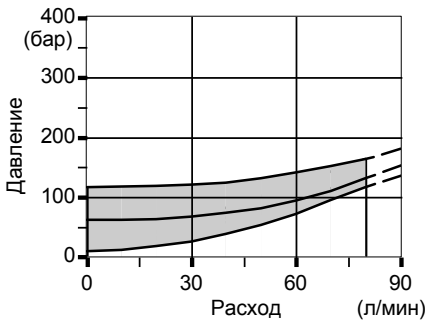

Пружина н. **3** (синяя)

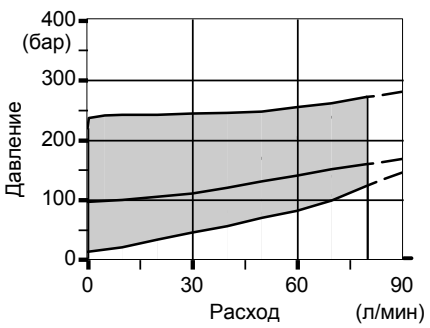

Пружина н. **4** (красная)

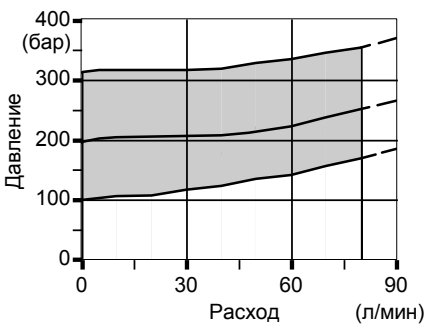

Время реакции

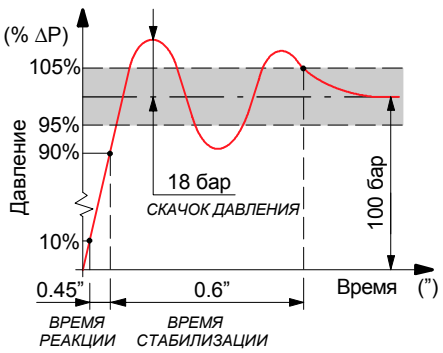

Перепад давления

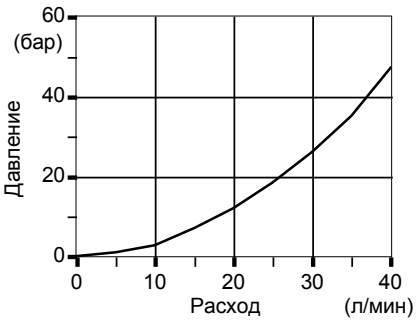

Вторичные клапаны

Предохранительно - подпиточные клапаны непрямого действия : с настройкой и без

UX 1 (Z - 100)

- Настройка давления, в бар (см. стр. 11)
- Фиксированное значение настройки **(Z)**
- Тип регулировки **(G, H)**
- **1** установка в порт A.
- **2** установка в порт B.
- **3** установка в порты A и B.

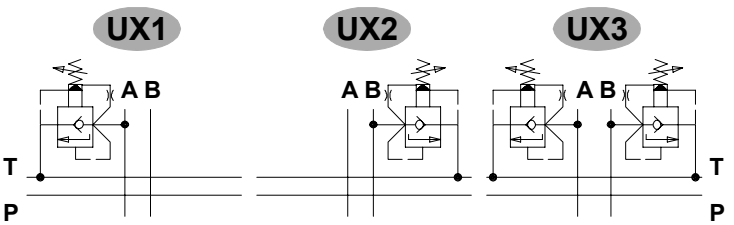

Не регулируемый

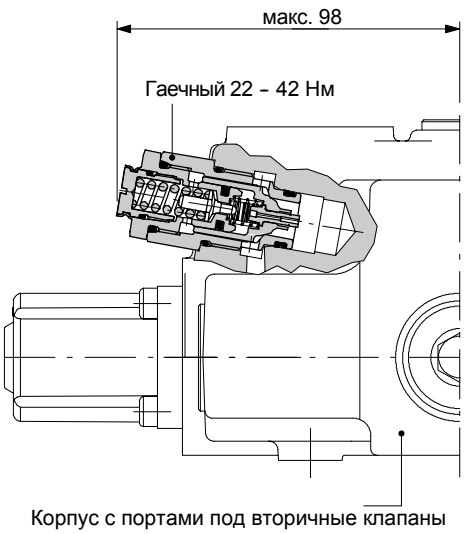

С регулировкой

При установке в порты “A” и “B” необходимо уточнить габаритный размер. Обращайтесь в тех. отдел.

G: с винтом

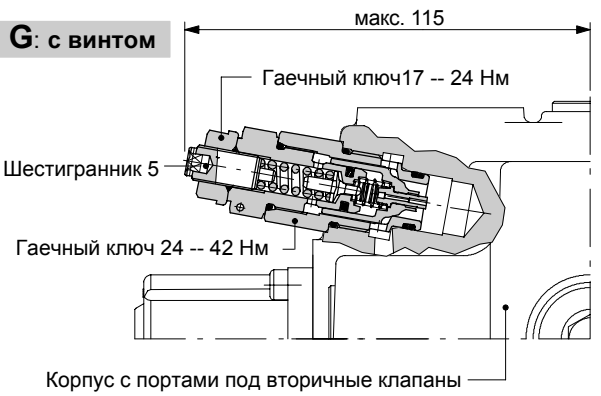

H: установлен и заперт

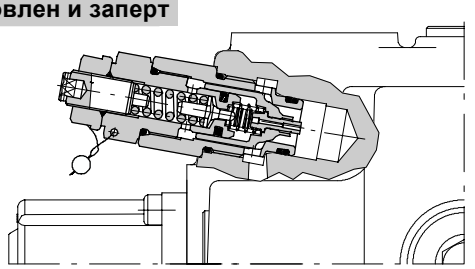

Рабочая характеристика

График диапазон настройки

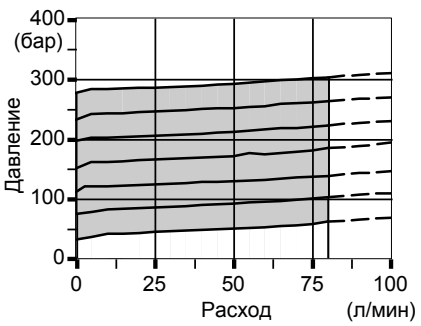

График Перепад давления - Расход

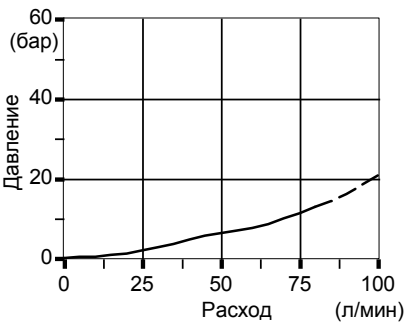

Время реакции

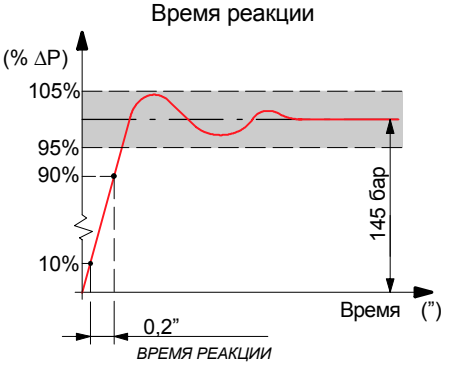

Подпиточные клапаны (анти - кавитационные)

C 1

1 установка в порт A.
2 установка в порт B.
3 установка в порты A и B.

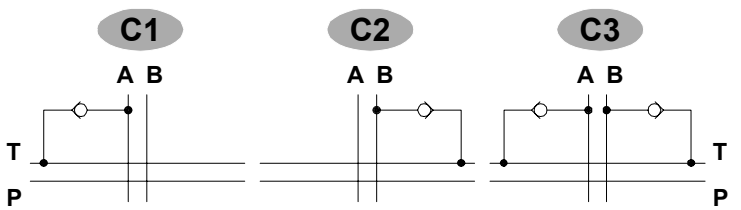

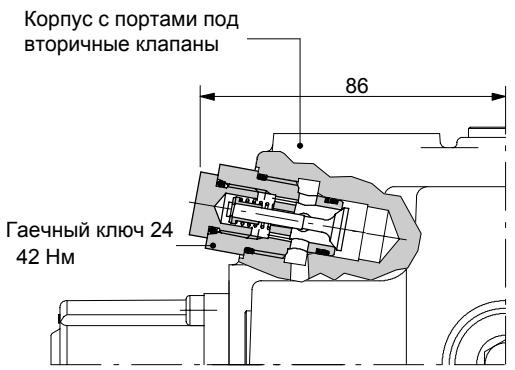

Перепад давления

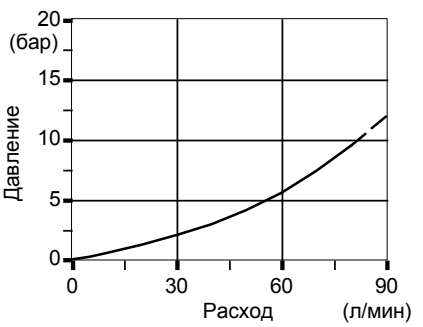

Заглушка для порта вторичного клапана, с соединением со сливом

DST 1

1 установка в порт A.
2 установка в порт B.

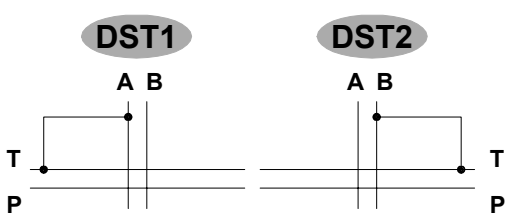

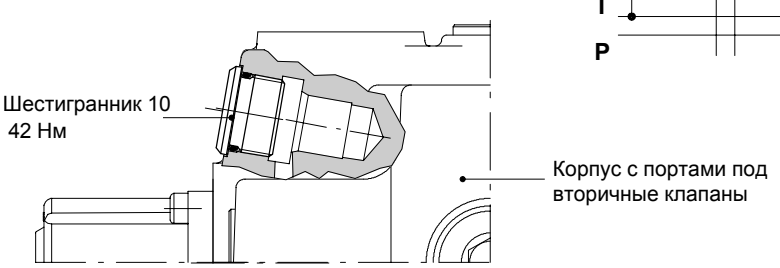

Заглушка для порта для вторичного клапана

P 1 T

1 установка в порт A.
2 установка в порт B.
3 установка в порты A и B.

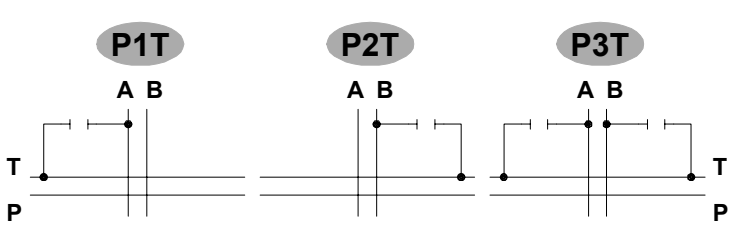

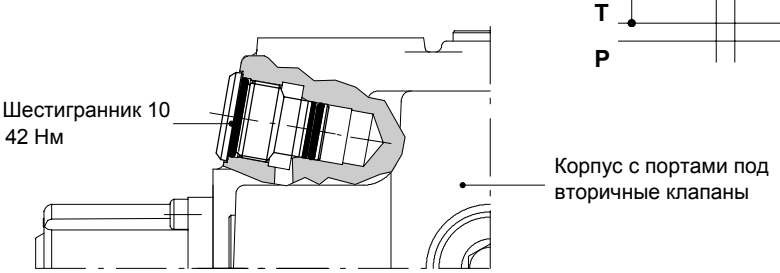

Опции напорной и сливной линий

PSA: порты сверху (стандарт)

Смотри стр. 9.

PSL: порты сбоку

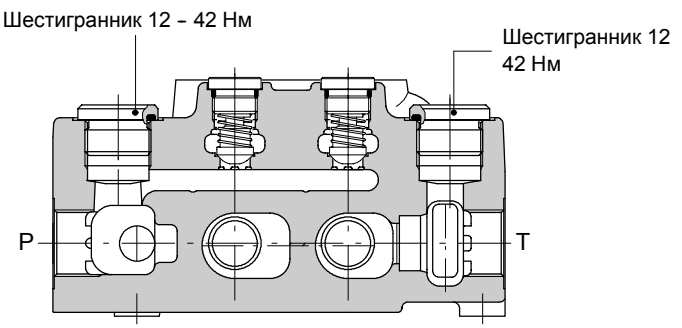

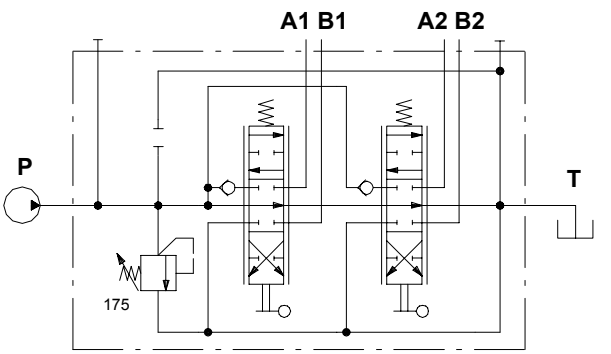

Пример обозначения:
SDM140/2-P(YG3-175)/18L/18L/PSL

AE: с портом “Carry - over”

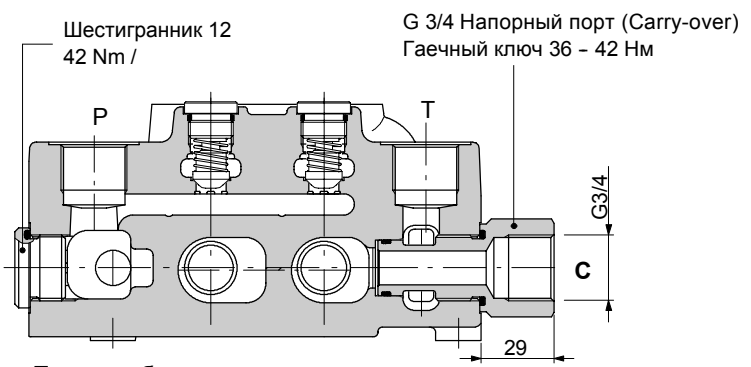

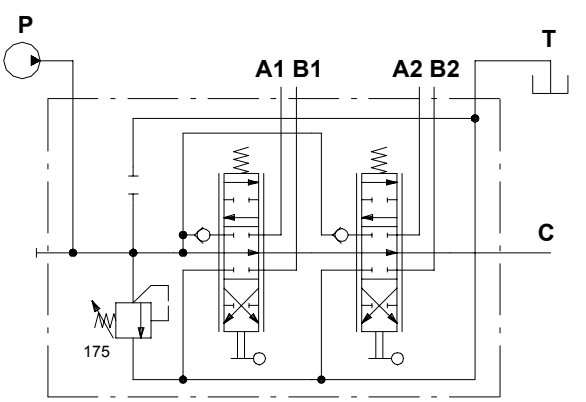

Пример обозначения:
SDM140/2-P(YG3-175)/18L/18L/AE

AEK: с закрытым центром

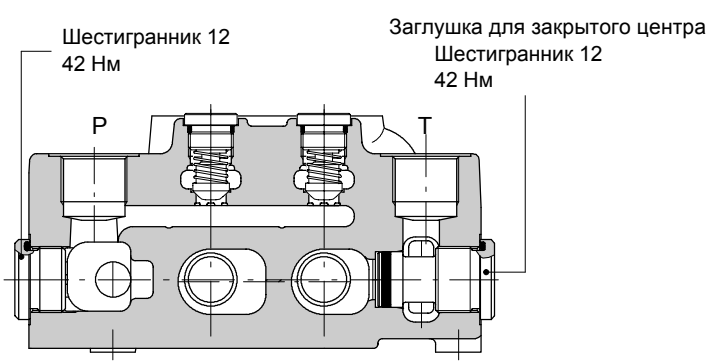

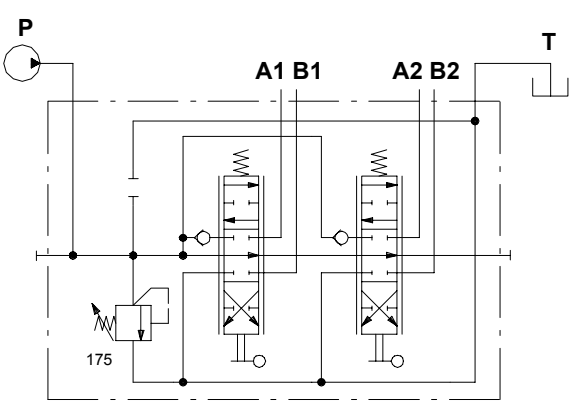

Пример обозначения:
SDM140/2-P(YG3-175)/18L/18L/AEK

Содержание

Гидрораспределитель DLM 140

Присоединительные размеры 48
Гидравлическая схема 49
Код для заказа 50
Золотник 52
Управление золотника
Адаптеры со стороны “A” 21
Опции со стороны “B” 33
Управление в сборе 37
Вторичные клапаны 42
Опции напорной и сливной линий 46

Присоединительные и габаритные размеры

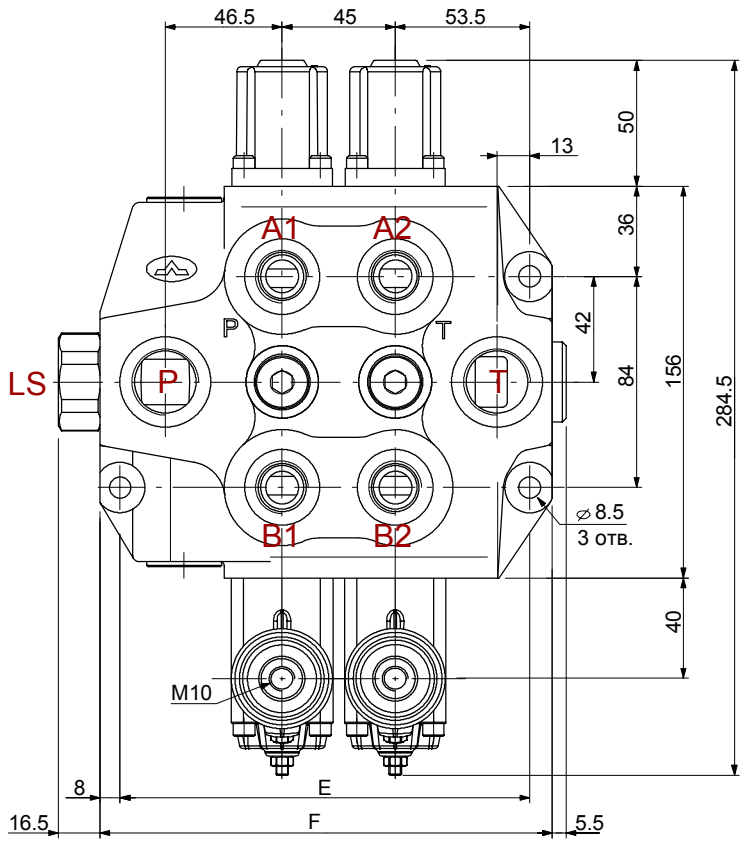

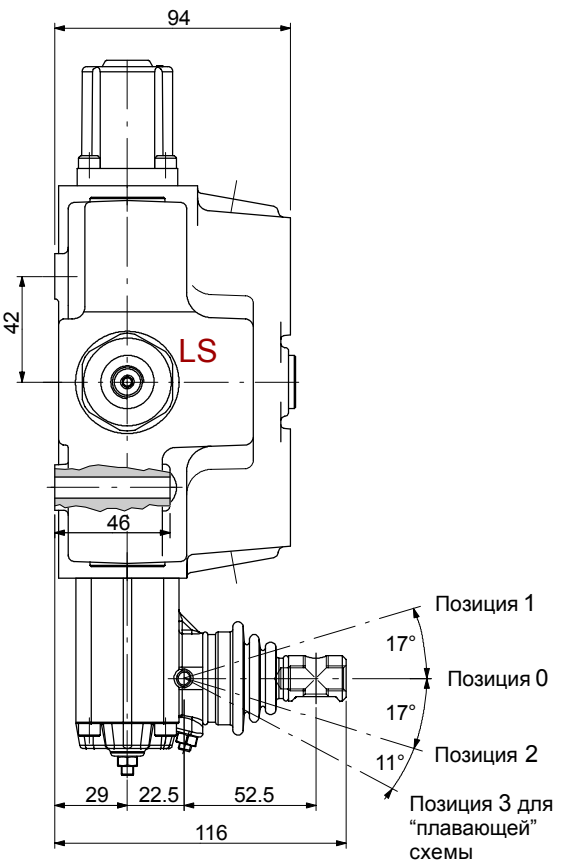

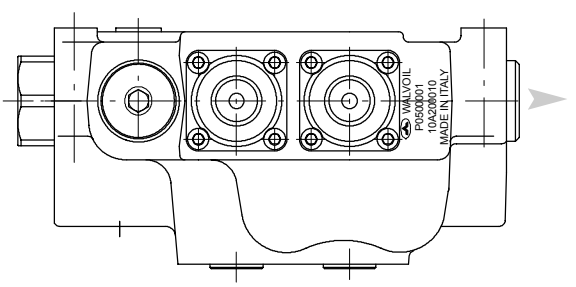

WALVOIL
P0200001
103020006
MADE IN ITALY

Номер продукции:
P05 = год производства (2005)
00001 = порядковый номер

Индивидуальный код

ТИП	E	F	Вес
	мм	мм	кг
DLM140/1-P	118	157	9.8
DLM140/2-P	163	202	13.7
DLM140/3-P	208	247	17.6

ТИП	E	F	Вес
	мм	мм	кг
DLM140/4-P	253	292	21.5
DLM140/5-P	298	337	25.4
DLM140/6-P	343	382	29.3

Гидравлическая схема

Стандартное исполнение с верхними напорным и сливным портами (исполнение PSA).

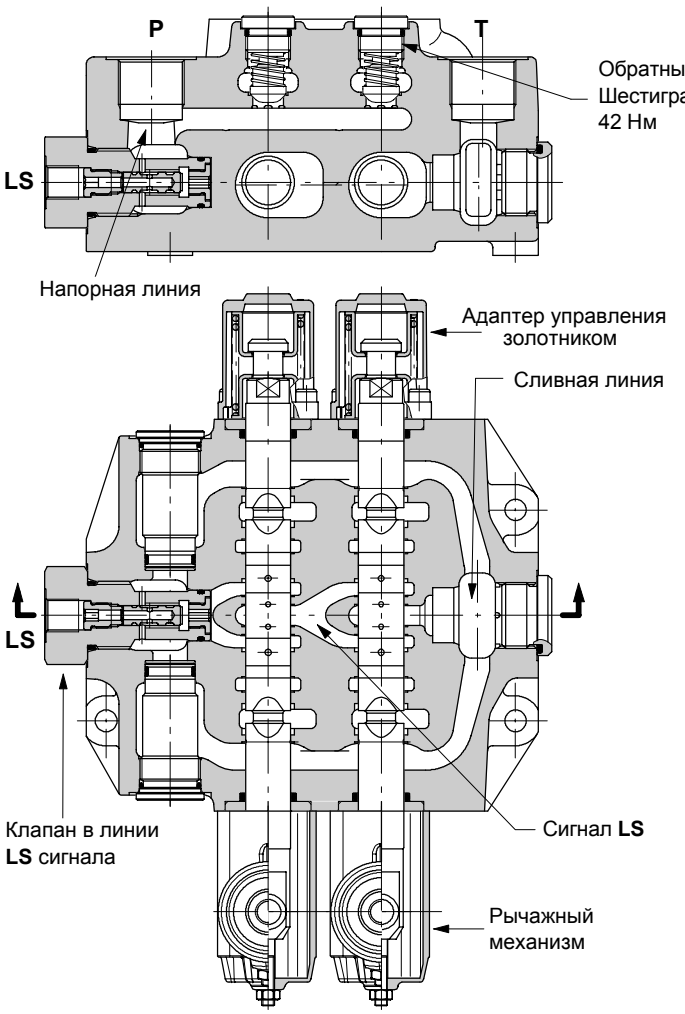

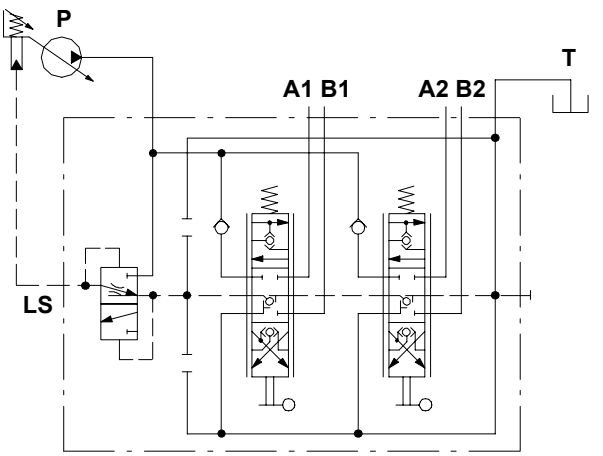

Пример обозначения:
DLM140/2-AP/1N8LF3/1N8LF3/PSA

Правосторонняя напорная секция

Симметричый корпус позволяет зеркально расположить золотники и управление (исполнение **ED**).

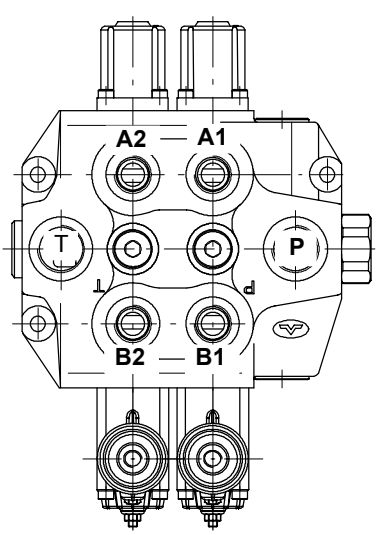

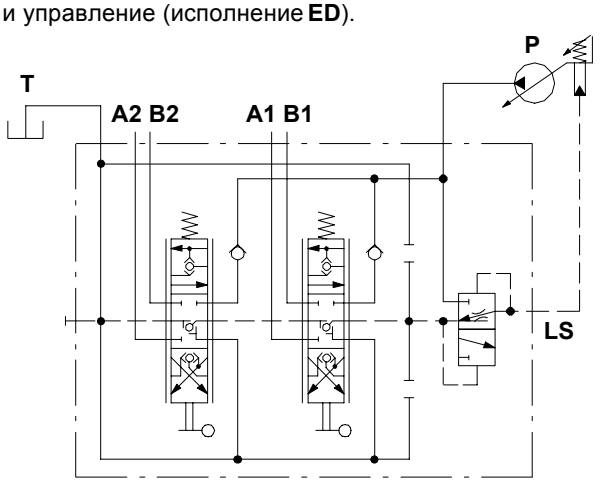

Пример обозначения:
DLM140/2-AP/ED-1N8LF3/ED-1N8LF3/PSA

Код для заказа

Пример обозначения:

1ая секция — следующие секции

DLM140 / 2 - AP / 1N 8 LF3 / 1N 8IMF3 . P2(G3 - 100) / PSA *

1. 2. 3. 4. 5. 6. 7. 8.

Настройка вторичных клапанов (бар)

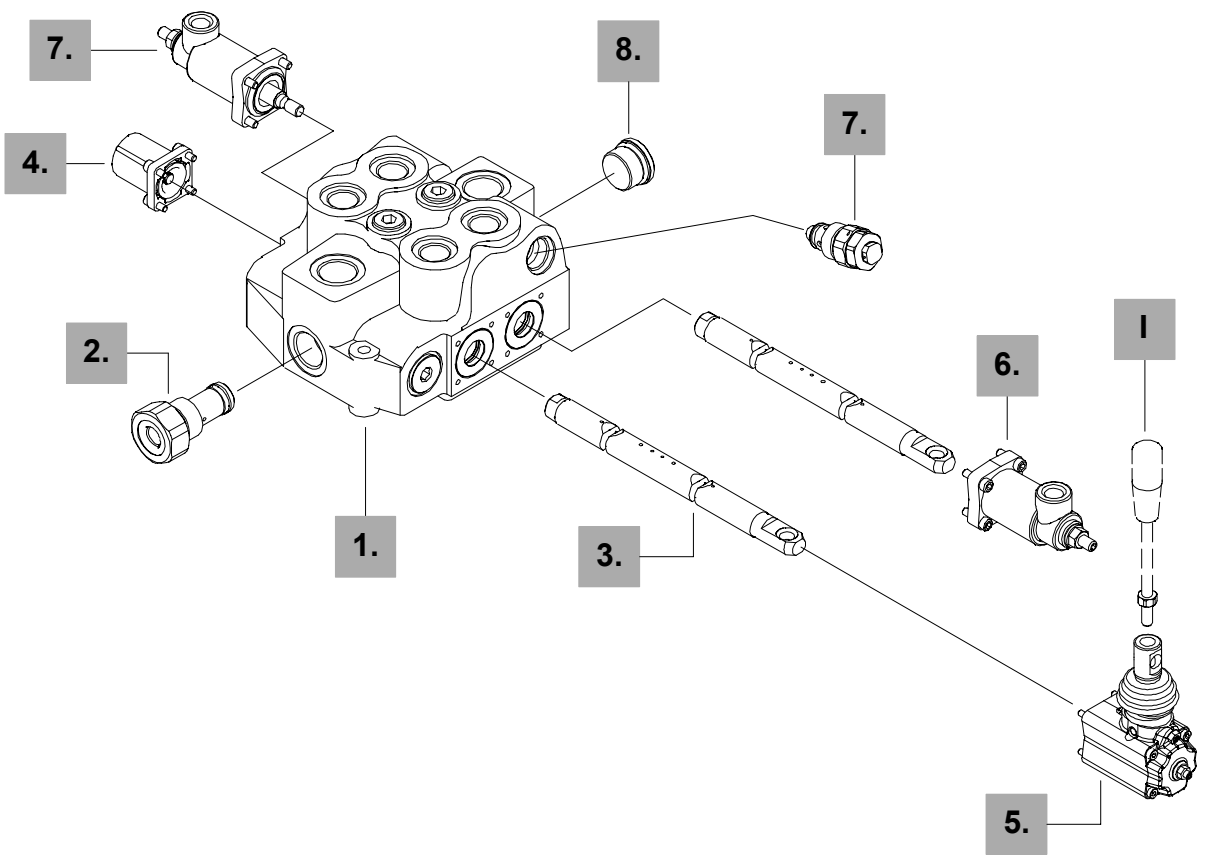

1. Комплектность корпуса*

ТИП	КОД	ОПИСАНИЕ
Без портов под вторичные клапаны		
DLM140/1	5KC1973002	1 секция
DLM140/2	5KC1963005	2 секции
DLM140/3	5KC1923019	3 секции
DLM140/4	5KC1933017	4 секции
DLM140/5	5KC1943012	5 секции
DLM140/6	5KC1953007	6 секции

Включая корпус, уплотнения, кольца и обратный клапан

2. Клапан в линии LS сигнала *

ТИП	КОД	ОПИСАНИЕ
AP	XCOR236671	С портом G1/4

ПРИМЕЧАНИЕ(*) – *все части выполнены с резьбой BSP*

3. Тип золотника *стр. 52*

ТИП	КОД					ОПИСАНИЕ
	20 л/мин	40 л/мин	60 л/мин	85 л/мин	110 л/мин	Ном. расход при настройке регулятора насоса = 20 бар
	V	**Q**	**S**	**N**	**P**	
1	3CU1311020	3CU1311040	3CU1311060	3CU1310600	3CU1311110	Двухстороннего действия, 3-ех позиционный, с закрытыми A и B в нейтральной позиции
Специальные золотники . . . . . стр. 53						
5	3CU1341020	3CU1341040	3CU1341060	3CU1340600	3CU1341110	Двухстороннего действия, 4-ех позиционный, с “плавающей” схемой золотника в 4-ой позиции

4. Адаптеры со стороны “A” *стр. 21*

ТИП	КОД	ОПИСАНИЕ
8	5V08108010	С пружинным возвратом в нейтраль
8D	5V08108202	Как тип 8, но с резьбовым отверстием M8 для двухстороннего управления
8D1	5V08108210	Как тип 8, но с радиальным отверстием Ø 8 мм
9B	5V09108040	С фиксацией в позиции 1 и пружинным возвратом в нейтраль
10B	5V10108040	С фиксацией в позиции 2 и пружинным возвратом в нейтраль
11B	5V11108040	С фиксацией в позициях 1 и 2 и пружинным возвратом в нейтраль
8K	5V08708112	С пружинным возвратом в нейтраль и с 12 В э/м фиксирующим устройством
	5V08708124	Как предыдущий, но с напряжением 24В
8MG3(NO)	5V08108150	С пружинным возвратом в нейтраль и переключателями в позиции 1 и 2
8ED3	5V08108360	с электрогидравлич. упр. ON/OFF на 12 В
	5V08108361	как предыдущий, на 24 В
8PG	5V08108708	Пропорциональное пневматическое упр.
8EPG3	5V08108737	с электропневматич. упр. ON/OFF на 12 В
	5V08108742	как предыдущий, на 24 В
адаптеры для специальных золотников . . . . . *стр. 30*		
13	5V13108040	4-х поз., с пружинным возвратом в нейтраль и фикс. в 4-й позиции: **для зол. 5**
13MG3F(NO)	5V13108051	Как тип 13, с переключателями в позиции 1 и 2: **для золотника типа 5**
13K	5V13708113	Как тип 13 с э/м фиксирующим устройством зол. на напряжение 12 В: **для зол. 5**
	5V13708124	Как предыдущий, но с напряжением 24 В

5. Опции со стороны “B” *стр. 33*

TYPE	CODE	DESCRIPTION
LF3	5LEV108710	Lever box with spool stroke adjusting
SLP	5COP108000	Witout lever box, with dust-proof plate
SLCY	5COP208060	Witout lever box, with endcap
TQ	5TEL108110	Flexible cable connection
LCB	5CLO308100	Joystick lever for 2 sections operation

I Стандартные ручки

ТИП	КОД	ОПИСАНИЕ
AL01/M10x200	170012020	Для адаптера типа L (длина **L**=200 мм)
AL08/M12x200	170013120	Для адаптера типа LB или джойстика LCB (длина **L**=200 мм)

8. Опции нап. и сливной линий* *стр.54*

ТИП	КОД	ОПИСАНИЕ
PSA	3XTAP732200	Заглушка G3/4, кол. 1 шт. для нап. и сл. отв.
PASL	3XTAP732200	Заглушка G3/4, 1 шт. для нап. и сл. сбоку

6. Управление в сборе * *стр. 37*

ТИП	КОД	ОПИСАНИЕ
8IMF3	5IDR208220	Пропорциональное гидравлическое управление с ограничением хода золотника

7. Вторичные клапаны *стр. 42*

Необходим специальный корпус

Стандартная настройка рассчитана на расход 10 л/мин

ТИП	КОД	ОПИСАНИЕ
PT	3XTAP524290	Заглушка порта клапана
DST	3XTAP624180	Заглушка порта с подсоединением для слива
Антиударный клапан		
P(G3-100)	3XCAR208113	С настройкой от 100 до 250 бар: стандартная настройка 100 бар
P(G4-200)	3XCAR208114	С настройкой от 200 до 315 бар: стандартная настройка 200 бар
Антиударный/ антикавитационный клапан		
U(G2-63)	XCAR308112	С настройкой от 63 до 125 бар: стандартная настройка 63 бар
U(G3-100)	XCAR308115	С настройкой от 100 до 250 бар: стандартная настройка 100 бар
U(G4-200)	XCAR308114	С настройкой от 200 до 315 бар: стандартная настройка 200 бар
Антиударный/ антикавитационный клапан непрямого действия		
UX(Z-63)	X005410063	Настройка давления 63 бар
UX(Z-80)	X005410080	Настройка давления 80 бар
UX(Z-100)	X005410100	Настройка давления 100 бар
UX(Z-125)	X005410125	Настройка давления 125 бар
UX(Z-160)	X005410160	Настройка давления 160 бар
UX(Z-200)	X005410200	Настройка давления 200 бар
UX(Z-250)	X005410250	Настройка давления 250 бар
UX(Z-315)	X005410315	Настройка давления 315 бар
Антиударный/ антикавитационный клапан непрямого действия		
UX(G-145)	X005411200	С диапазоном настройки от 100 до 280 бар: стандарнтая настройка
Антикавитационный клапан		
C	XCAR408110	Антикавитационный клапан

Тип золотника

Тип 1

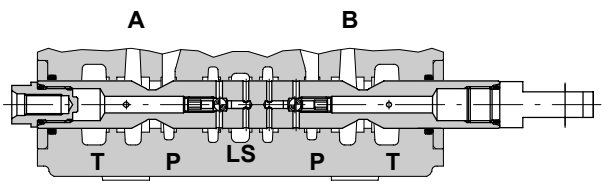

P → A B → T

ход:
+ 7 мм

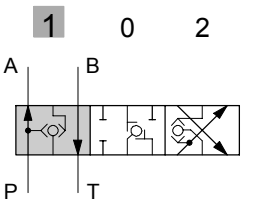

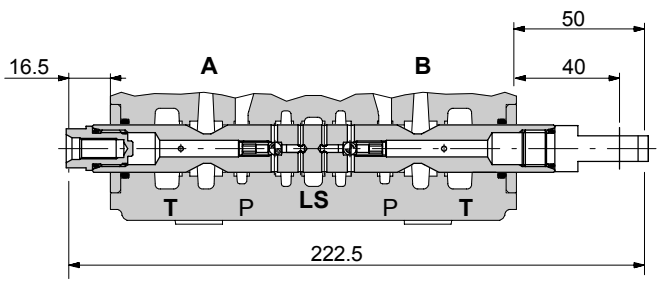

P–A–B–T заперты

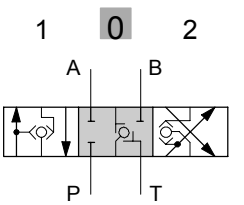

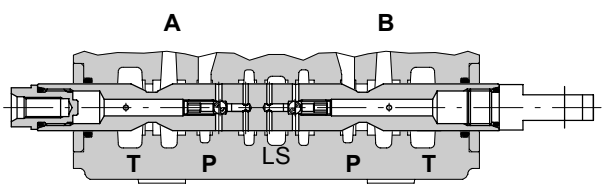

P→ B A → T

ход:
– 7 мм

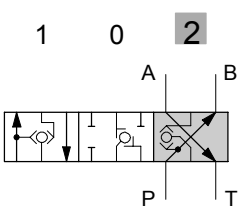

Рабочая характеристика

График Расход - Ход золотника при работе насоса с управлением LS (настройка = 20 бар)

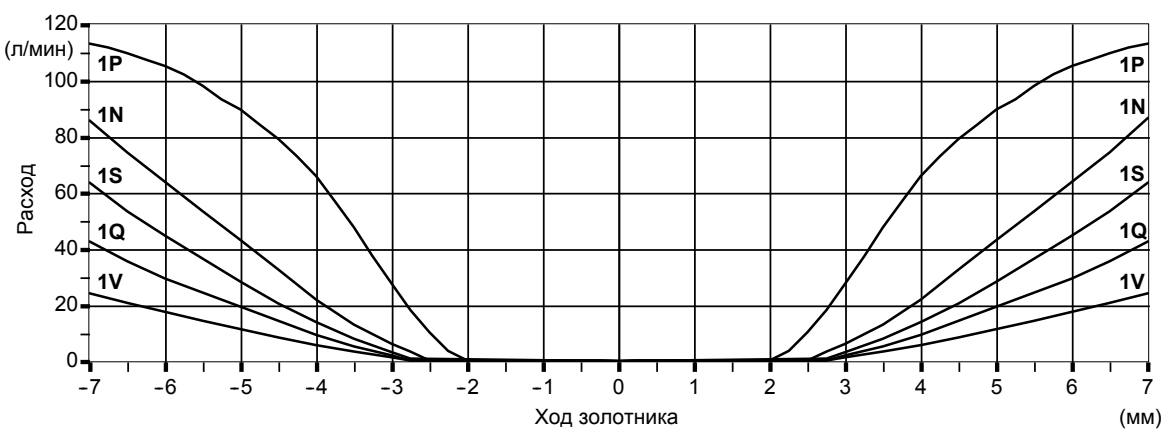

Типа 5

Этот золотник используется только с адаптерами типа **13**, **13MGF**, **13K** (см. стр. 30).

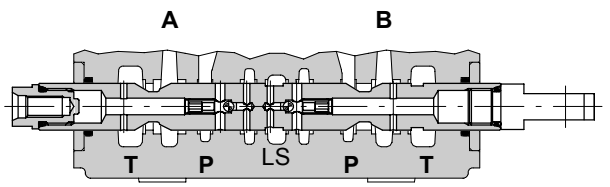

P → A B → T

►

ход:
+ 7 мм

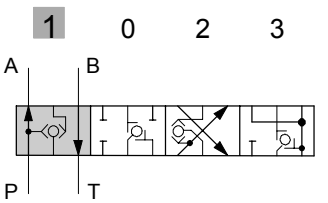

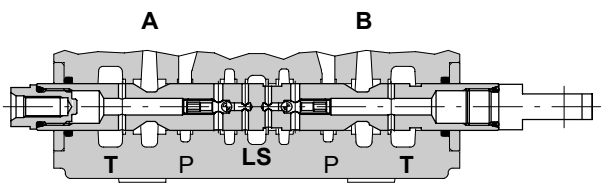

P–A–B–T заперты

◄ ►

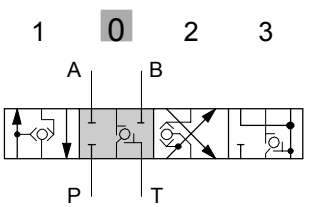

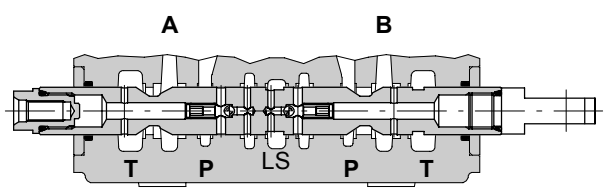

P→ B A → T

◄

ход:
- 6.7 мм

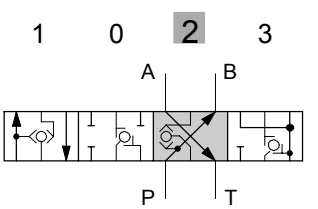

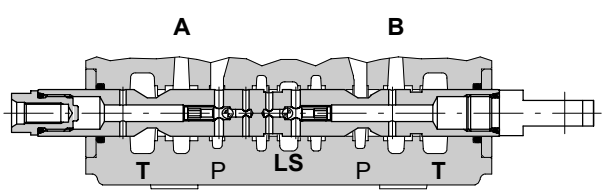

A(B) → T (”плавающая” схема)

◄◄

ход:
- 12 мм

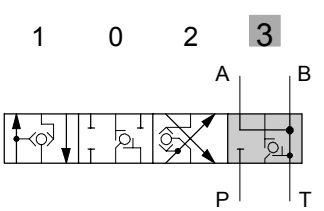

Опции напорной и сливной линий

PSA: порты сверху (стандарт)

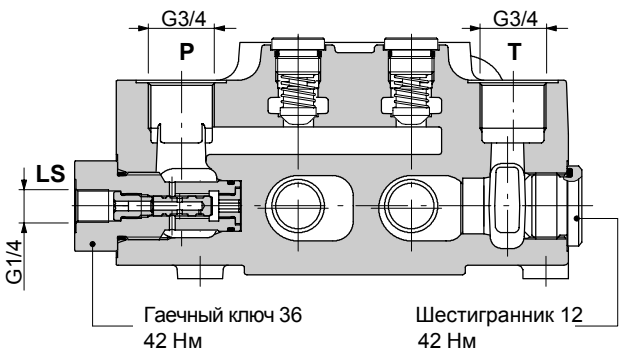

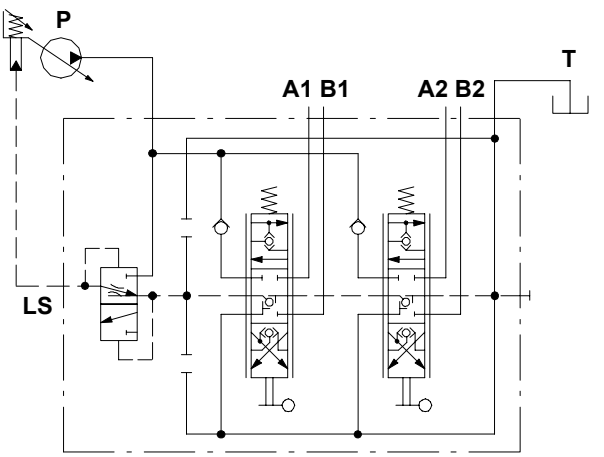

Пример обозначения:
DLM140/2-AP/1N8LF3/1N8LF3/PSA

PASL: напорный порт сверху, сливной порт сбоку

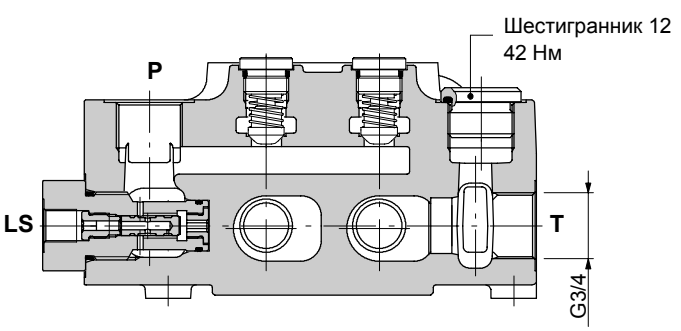

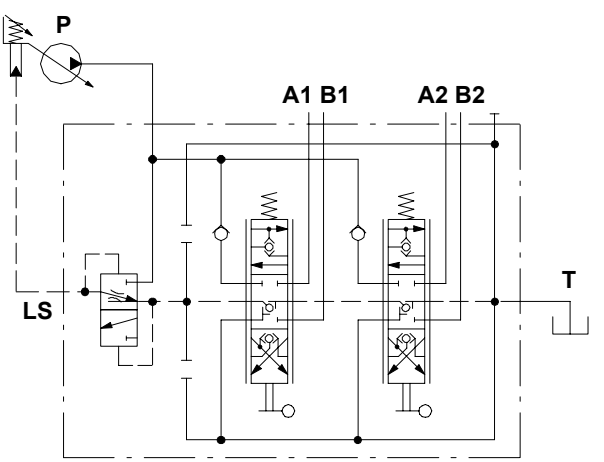

Пример обозначения:
DLM140/2-AP/1N8LF3/1N8LF3/PASL

Установка и обслуживание

SDM140 и DLM140 изготовлен и проверен согласно данного каталога.

Перед окончательной установкой следуйте нижеследующим рекомендациям:

- клапан может быть смонтирован в любом положении, чтобы предотвратить деформацию корпуса или золотника следует крепить гидрораспределитель к существующим монтажным отверстиям;
- чтобы предотвратить попадание воды, в корпус гидрораспределителя не используйте мойку водой под высоким давлением;
- перед покраской убедитесь что все отверстия заглушены.

SDM140

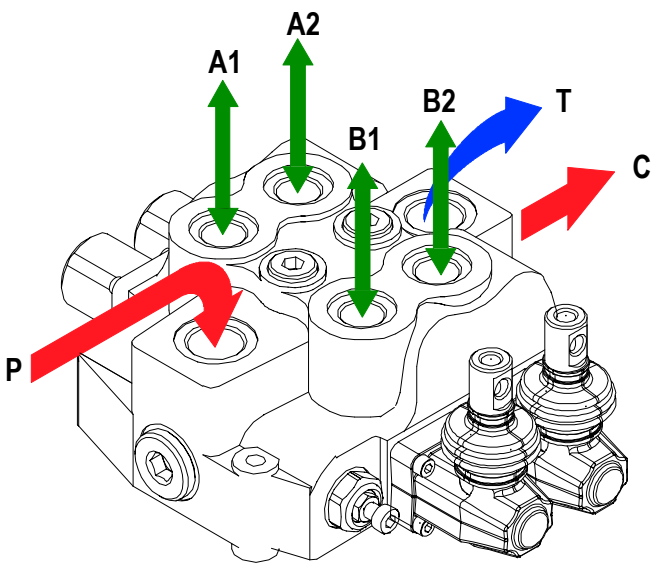

Конфигурация с портом “Carry-over”

DLM140

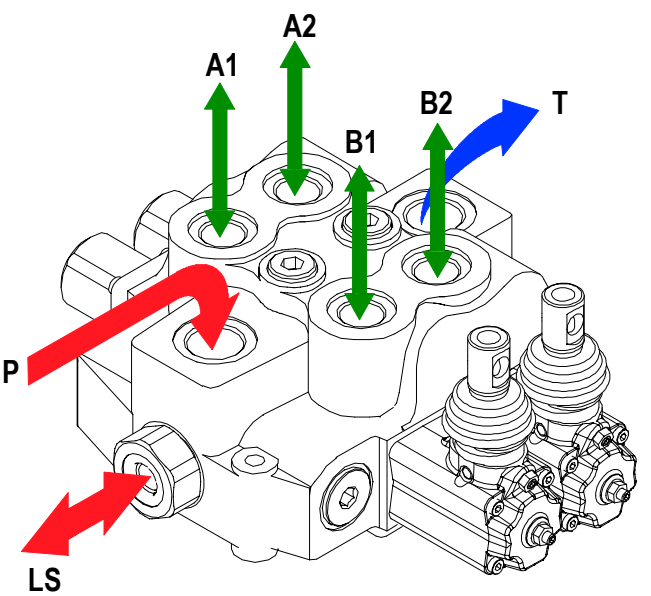

Момент для закручивания - Нм

	Порты P и C	Порты A и B	Порт T	Порт сигнала L.S.
BSP (ISO 228/1)	**G 3/4**	**G 1/2**	**G 3/4**	**G 1/4**
С кольцами круглого сечения	70	50	70	20
С торцевым медным уплотнением	70	60	70	25
С торцевым резиновым или стальным	70	60	70	16
UN--UNF (ISO 11926-1)	1 1/16-12 (SAE 12)	7/8-14 (SAE 10)	1 1/16-12 (SAE 12)	9/16-18 (SAE 6)
С кольцами круглого сечения	95	60	95	30
МЕТРИЧЕСКАЯ (ISO 262)	M 27x2	M 22x1,5	M 27x2	M 14x1,5
С кольцами круглого сечения	100	60	100	35

ПРИМЕЧАНИЕ: *в таблице указаны рекомендуемые моменты.*

Установка и обслуживание

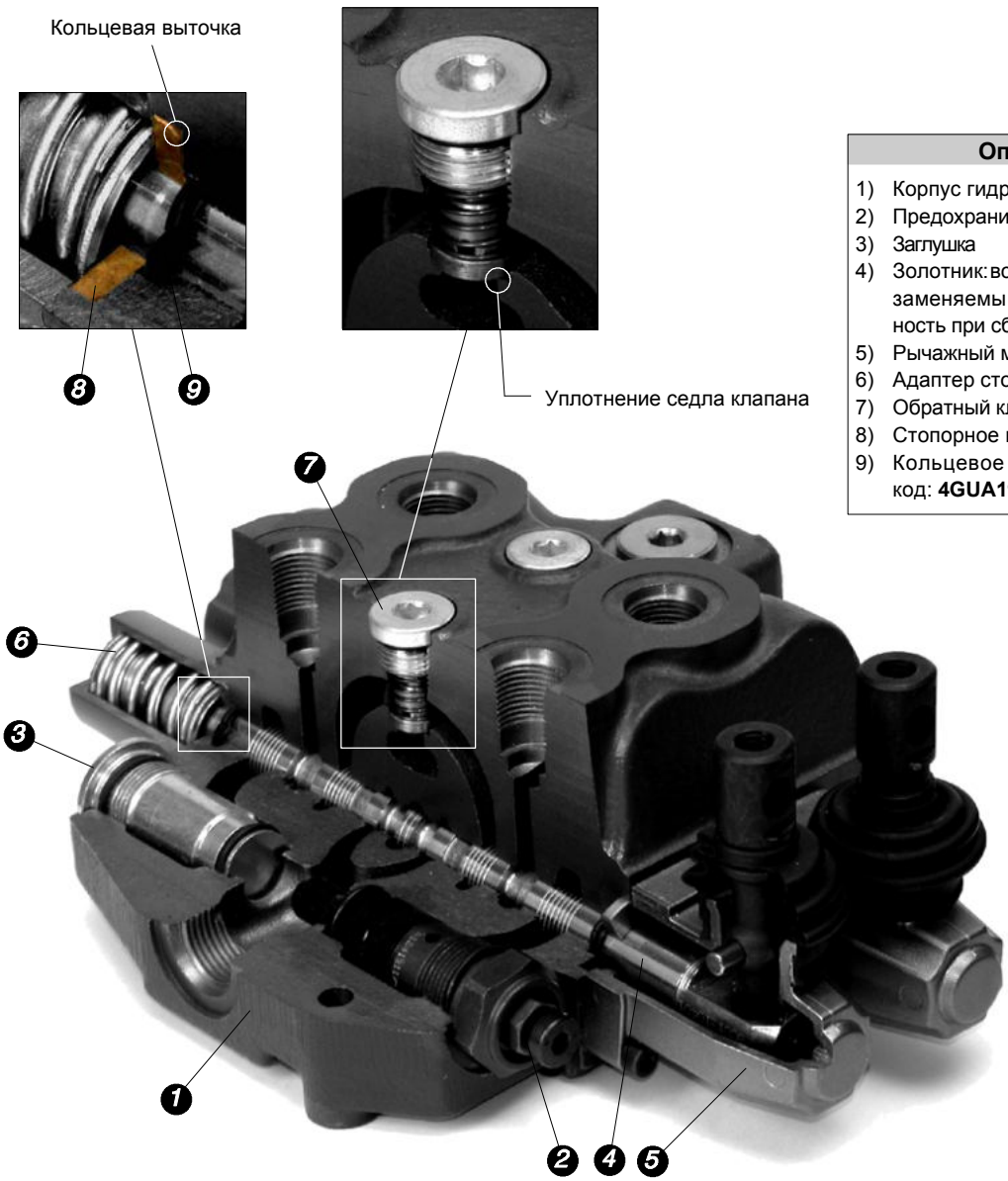

Описание

1) Корпус гидрораспределителя
2) Предохранительный клапан
3) Заглушка
4) Золотник: все золотники взаимозаменяемы. Проверить поверхность при сборке.
5) Рычажный механизм
6) Адаптер стороны “A”
7) Обратный клапан
8) Стопорное кольцо
9) Кольцевое уплотнение 18x2.5 код: **4GUA118025**

ПРИМЕЧАНИЕ – *все изнашиваемые детали смазываются синтетической смазкой NLGI2*

Поломка	Причина	Рекомендации
Наружные утечки из рычажного узла или адаптера.	Износ уплотнений золотника или высокое противодавление.	Определить местонахождение утечки и заменить уплотнения.
Чрезмерные внутренние утечки на портах A и B.	Высокий зазор между корпусом и золотником в следствии износа.	Заменить рабочую секцию и проверить уровень загрязнения масла.
Снижение нагрузки в течении работы секции.	Высокие утечки обратного клапана.	Снимите обратный клапан и почистите седло или проверьте нет ли вмятин.
Неспособность получить необходимое давление на портах A и B.	Блокировка предохранительн. клапана.	Снимите, почистите или замените клапан.
	Низкое давление и расход насоса.	Проверьте насос или гидросистему.

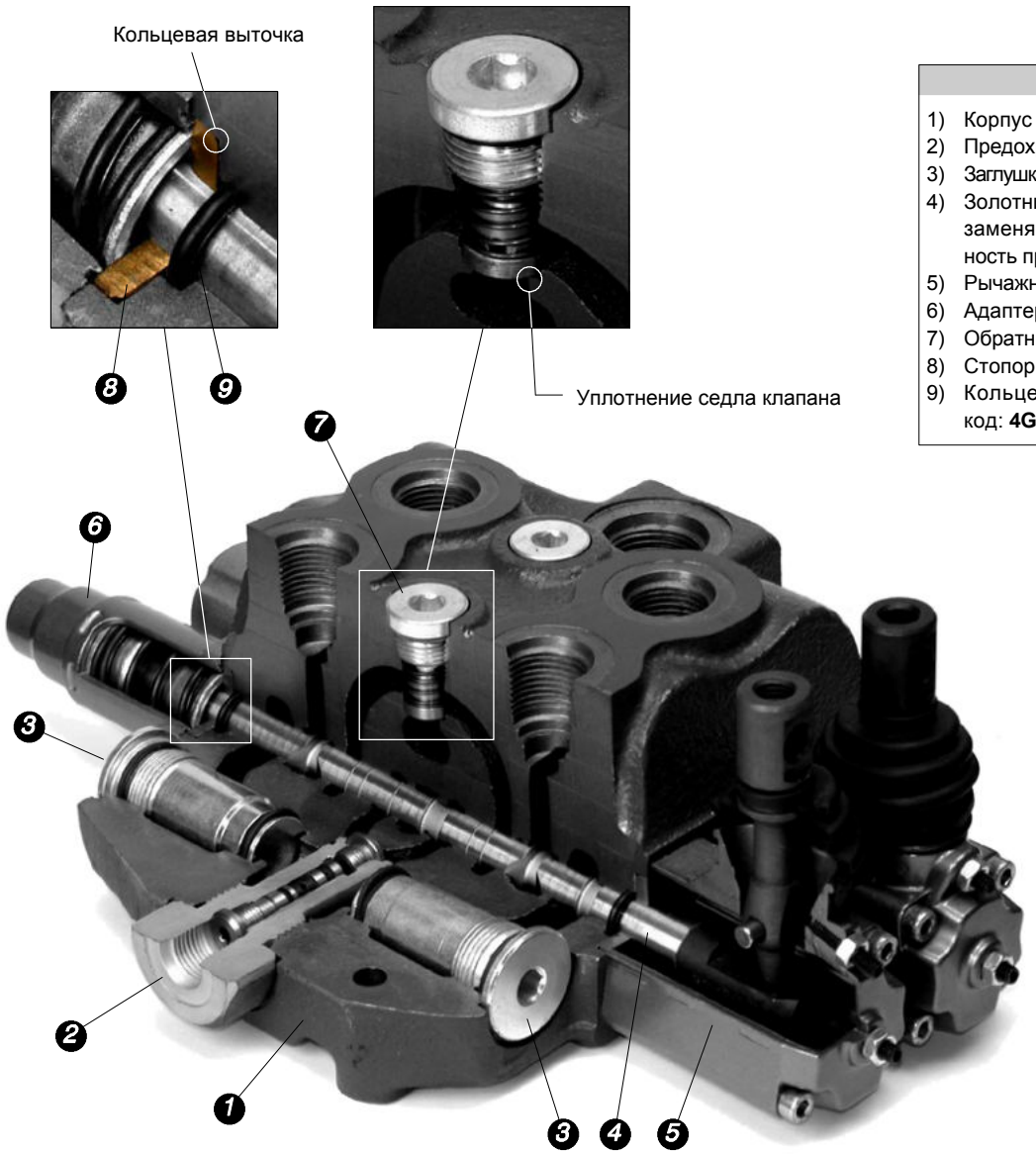

Описание

1) Корпус гидрораспределителя
2) Предохранительный клапан
3) Заглушка
4) Золотник: все золотники взаимозаменяемы. Проверить поверхность при сборке.
5) Рычажный механизм
6) Адаптер стороны “A”
7) Обратный клапан
8) Стопорное кольцо
9) Кольцевое уплотнение 18x2.5 код: **4GUA118025**

ПРИМЕЧАНИЕ – *все изнашиваемые детали смазываются синтетической смазкой NLGI2*

Поломка	Причина	Рекомендации
Наружные утечки из рычажного узла или адаптера.	Износ уплотнений золотника или высокое противодавление.	Определить местонахождение утечки и заменить уплотнения.
Чрезмерные внутренние утечки на портах A и B.	Высокий зазор между корпусом и золотником в следствии износа.	Заменить рабочую секцию и проверить уровень загрязнения масла.
Снижение нагрузки в течении работы секции.	Высокие утечки обратного клапана.	Снимите обратный клапан и почистите седло или проверьте нет ли вмятин.
Неспособность получить необходимое давление на портах A и B.	Блокировка предохранительн. клапана.	Снимите, почистите или замените клапан.
	Низкое давление и расход насоса.	Проверьте насос или гидросистему.

Принадлежности

Коннекторы

Тип C01 код: 2X1001020

2P+T согласно EN175301-803

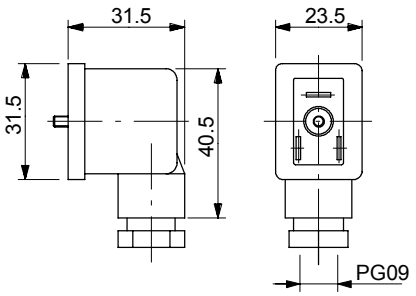

Тип C02 код: 2X1001010

2P+T согласно ISO4400 / EN175301-803

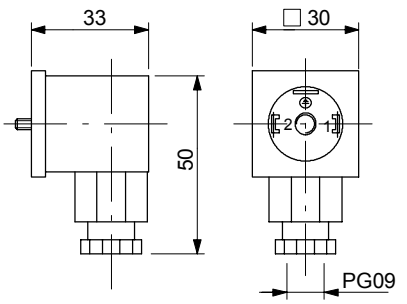

Тип C07 код: 5CON001

2P коннектор типа штекер - разъем **PACKARD "Weather Pack"**

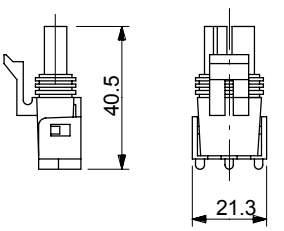

Тип C08 код: 5CON003

2P коннектор типа разъем - разъем **AMP "Junior-Power-Timer"**

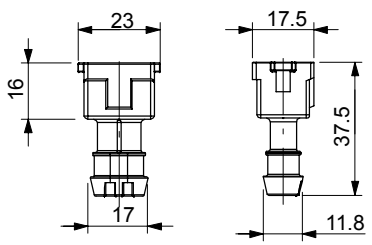

Тип C17 код: 5CON005

2P коннектор типа разъем - штекер **PACKARD "Weather Pack"**

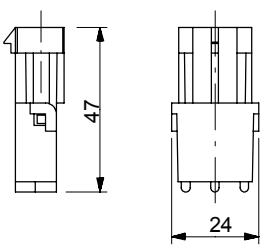

Тип C19 код: 5CON007

2P коннектор типа штекер - разъем **Deutsch DT06-2S**

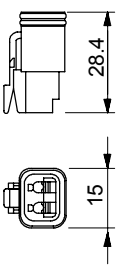

Тип C20 код: 5CON017

2P коннектор типа штекер - разъем **PACKARD "Metri-Pack"**

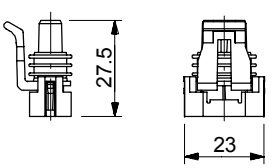

Тип C24 код: 5CON0031

2P коннектор типа штекер - разъем **AMP "Superseal"**

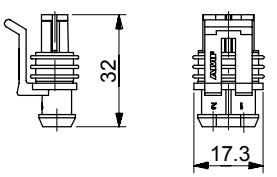

Тип	Полюс	Ном. напряжение	Номинал. ток	Допустимая площадь сечения жилы кабеля	Допустимый диаметр кабеля	Класс защиты
C01	2P + T	250 VAC / 300 VDC	10 A	макс.1.5 мм^2	6-8 мм	IP65
C02	2P + T	250 VAC / 300 VDC	10 A	макс.1.5 мм^2	6-8 мм	IP65
C07	2P	/	20 A	1-2 мм^2	2.8-3.5 мм	IP67
C08	2P	250 VAC	12 A	0.5-1 мм^2	1.4-1.6 мм	IP65
C17	2P	/	20 A	1-2 мм^2	1.3-1.7 мм	IP67
C19	2P	/	13 A	1-1.2 мм^2	2.2-3.5 мм	IP67
C20	2P	/	14 A	0.8-1 мм^2	1.3-1.7 мм	IP65
C24	2P	/	14A	0.3-0.5 мм^2	1.4-1.7 мм	IP67

Примечание

SDM140 и **DLM140** гидрораспределители могут поставляться покрашенными в черный цвет (конфигурация **CVN**).
Пример обозначения: SDM140/2-P(YG3-175)/18L/18L/PSA-**<CVN>** DLM140/2-AP/1N8LF3/1N8LF3/PSA-**<CVN>**
Для окраски в другой цвет обращайтесь в технический отдел ООО “Гидронт”.

WALVOIL S.P.A.

42100 REGGIO EMILIA × ITALY × VIA ADIGE, 13/D
TEL. +39.0522.932411 × FAX +39.0522.300984
E-MAIL: INFO@WALVOIL.COM × HTTP: //WWW.WALVOIL.COM

SERVIZIO COMMERCIALE

TEL. +39.0522.932555 × FAX +39.0522.932455

DAU007E