НАПРАВЛЯЮЩИЕ КЛАПАНЫ

DFE

walvoil
HYDRAULIC CONTROL SYSTEMS

valvoilgroup

Содержание

Рабочие параметры 54
Гидравлическая схема 55
DFE052
Габаритные и присоединительные размеры 60
Код для заказа 64
Адаптеры 67
Элетромагниты 68
DFE10
Габаритные и присоединительные размеры 69
Код для заказа 70
Адаптеры 72
Элетромагниты 73
DFE20
Габаритные и присоединительные размеры 74
Код для заказа 76
Адаптеры 78
Элетромагниты 79
DFE110
Габаритные и присоединительные размеры 80
Код для заказа 81
Адаптеры 82
Элетромагниты 83

Рабочие параметры

Рабочие параметры и графики приведенные в каталоге измерены с применением минерального масла с вязкостью 46 сСт и температуре 40°C.

		DFE052	DFE10	DFE20	DFE110
Число линий		2-3-6-8	3-6	3-6	12
Номинальный расход		60 л/мин	90 л/мин	140 л/мин	90 л/мин
Рабочее давление (максимальное) *	*без дренажа*	200 бар			
	с дренажем	315 бар			
Номинальное напряжение	*VDC*	12 - 24 48 - 110	12 - 24 - 48	12 - 24	12 - 24
	VAC 50 Гц (с коннектором типа C04)	24 -110 - 220	110 - 220	24 -110 - 220	24 -110 - 220
Номинальная мощность	*W*	38	60	60	60
Внутренние утечки A(B)→T	*Δp=100 бар с температурой 40°C*	7 см^3/мин	10 см^3/мин	15 см^3/мин	10 см^3/мин
Рабочая жидкость		Минеральное масло			
Рабочая температура	*с резиновым уплотнением*	от –20°C до 80°C			
	с уплотнением из Витон	от –20°C до 100°C			
	рабочий диапазон	от 15 до 75 мм²/с			
	минимальная	12 мм²/с			
	максимальная	400 мм²/с			
Макс. класс очистки		–/19/16 – ISO 4406			
Температура окружающей среды		от –20°C до 50°C			

ПРИМЕЧАНИЕ– *Другие рабочие параметры на заказ. Свяжитесь с техническим отделом ООО "Гидронт"*
(*) - *Все рабочие параметры измерены в стационарном режиме.*

Стандарт резьбы

СООТНОШЕНИЕ СТАНДАРТОВ

		BSP	UN-UNF	МЕТРИЧЕСКАЯ	
РЕЗЬБА СОГЛАСНО		ISO 228/1	ISO 263	ISO 262	ISO 262
		BS 2779	ANSI B1.1 унифицир.		
ОТВЕРСТИЕ СОГЛАСНО	ISO	1179	11926	9974–1	6149
	SAE		J1926		J2244
	DIN	3852–2 ось X или Y		3852–1 ось X или Y	

РЕЗЬБА ПОРТОВ

ВСЕ ПОРТЫ	BSP	UN-UNF	МЕТРИЧЕСКАЯ (ISO 9974–1)	МЕТРИЧЕСКАЯ (ISO 6149)
DFE052	G 3/8	3/4–16 (SAE 8)	M18x1,5	
DFE10	G 1/2	7/8–14 (SAE 10)		
DFE20	G 3/4	1 1/16–12 (SAE 12)		
DF110	G 1/2	7/8–14 (SAE 10)	M22x1.5	M22x1.5
ПОРТ ДРЕНАЖА				
L	G 1/4	9/16–18 (SAE 6) 7/16–20 (SAE4)*	M12x1.5	M12x1.5

(*) Для клапанов серии DFE052/8 и DFE20

Для резьбы на заказ свяжитесь с техническим отделом

Гидравлическая схема

2-х линейный

Достигается при использовании 2-х линейного корпуса **DFE052/2; для остальных исполнений используется 3-х линейный.**

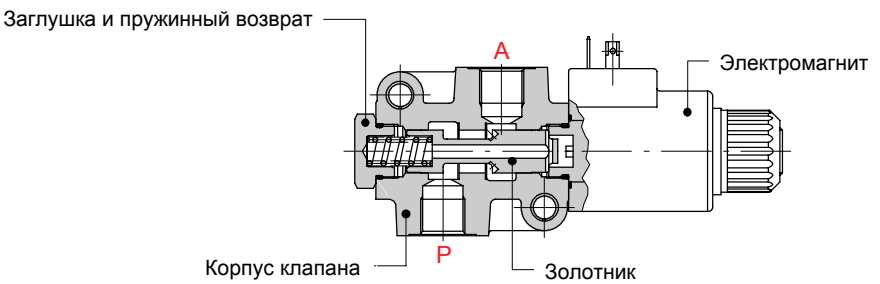

Золотник типа **A**

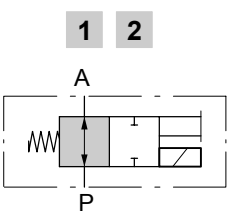

Золотник типа **B**

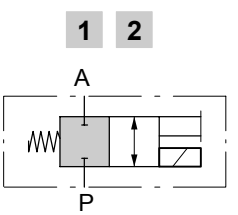

Рабочая характеристика

График перепад давления - расход
P→A

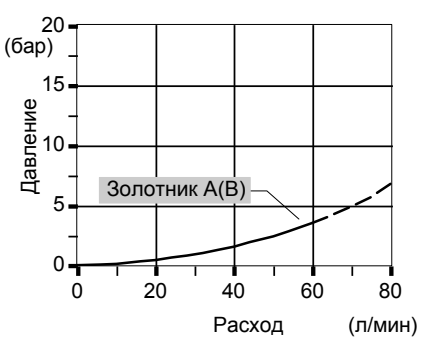

График минимальных динамических условий
(напряжение = Vн-10%, э/магнит при 70°C)

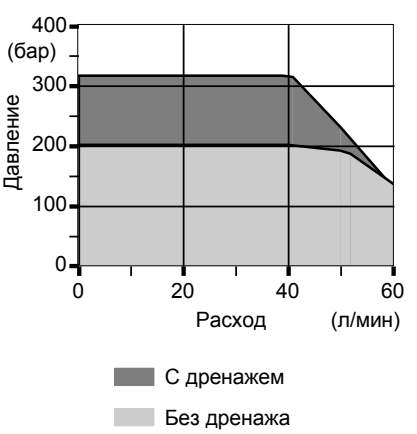

Гидравлическая схема

3-х линейный

2-х линейный клапан достигается путем вкручивания заглушек в порты A и B.

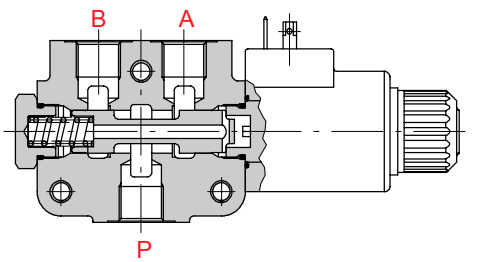

Золотник типа **A**

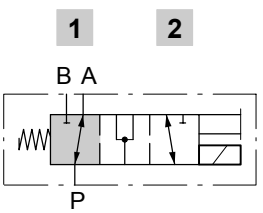

Золотник типа **B**

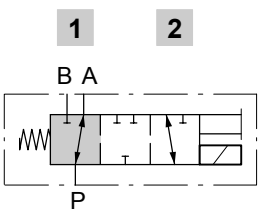

Золотник типа **D**

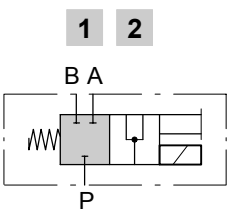

Рабочая характеристика

График перепад давления - расход P→A(B)

DFE052/3

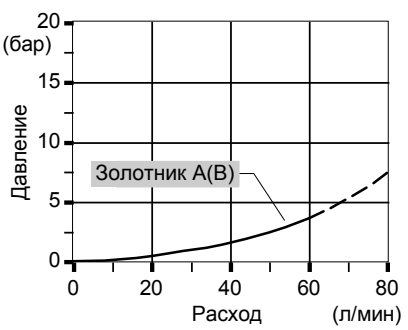

DFE10/3

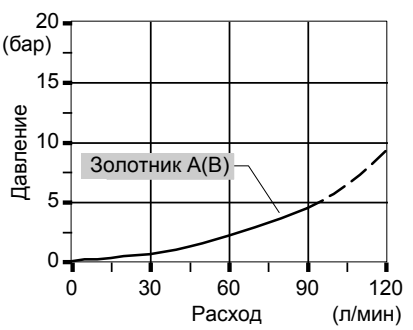

DFE20/3

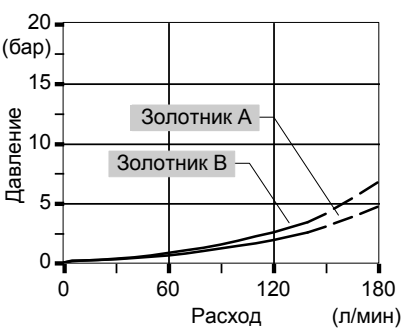

График минимальных динамических условий: (напряжение = Vн-10%, э/магнит при 70°C)

DFE052/3

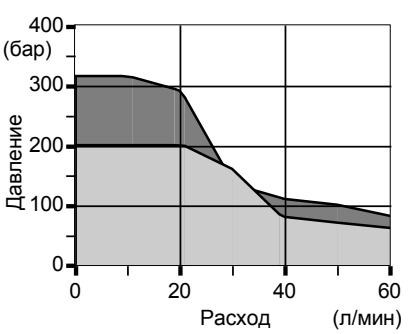

DFE10/3

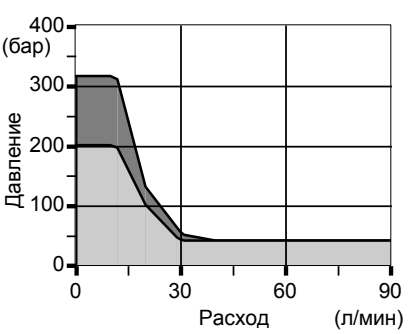

DFE20/3

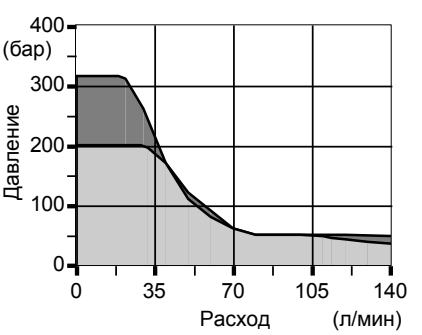

С дренажем Без дренажа

Гидравлическая схема

6-ти линейный

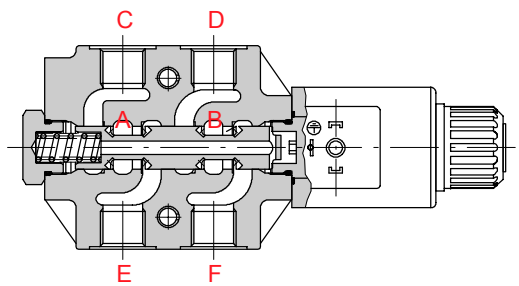

Золотник типа **A**

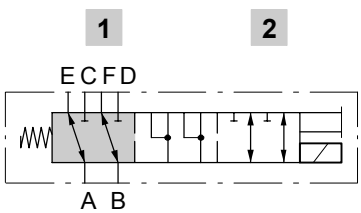

Золотник типа **B**

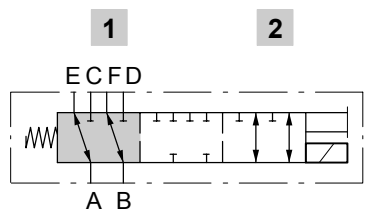

Золотник типа **H**

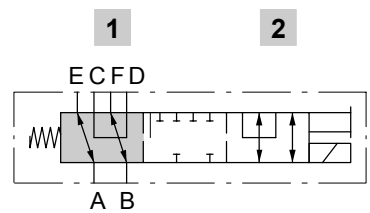

Рабочая характеристика

График перепад давления - расход P→A(B)

DFE052/6

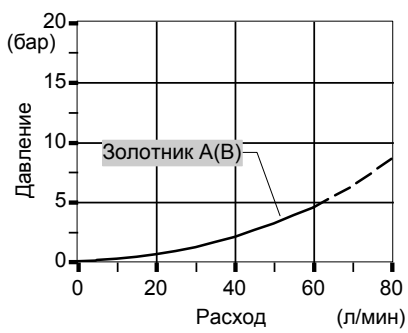

DFE10/6

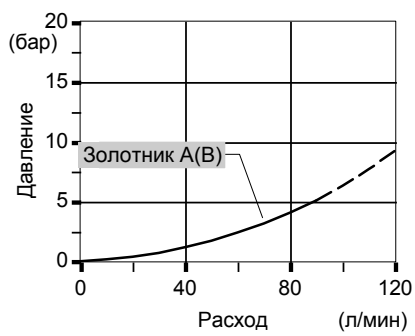

DFE20/6

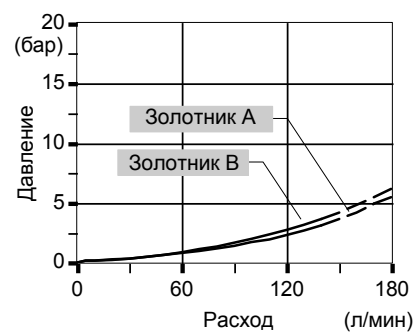

График минимальных динамических условий: (напряжение = Vн-10%, э/магнит при 70°C)

DFE052/6

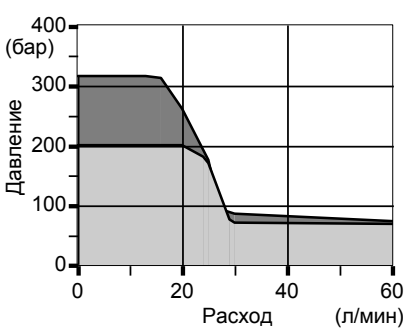

DFE10/6

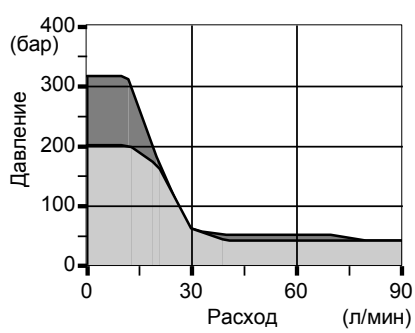

DFE20/6

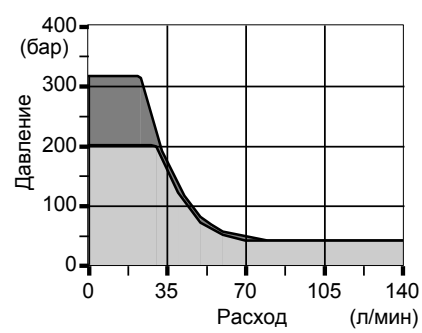

С дренажем Без дренажа

Гидравлическая схема

8-ми линейный

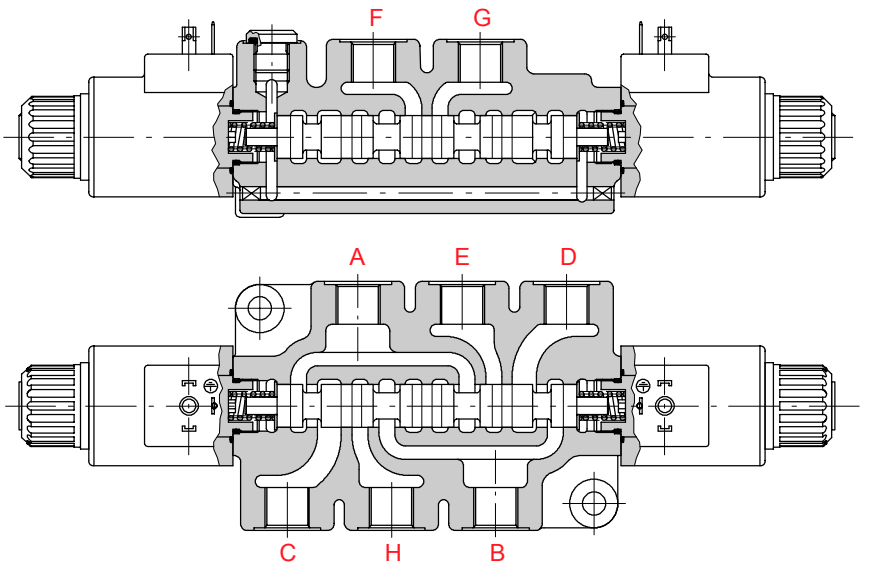

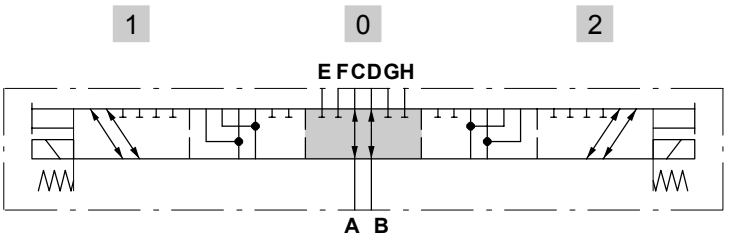

Золотник типа **A**

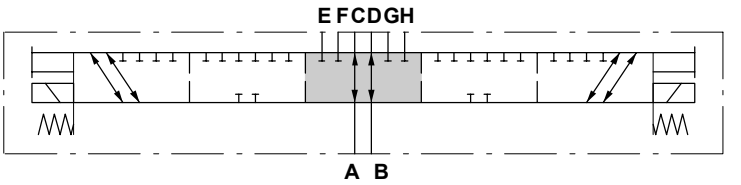

Золотник типа **B**

Рабочая характеристика

График перепад давления - расход A → C

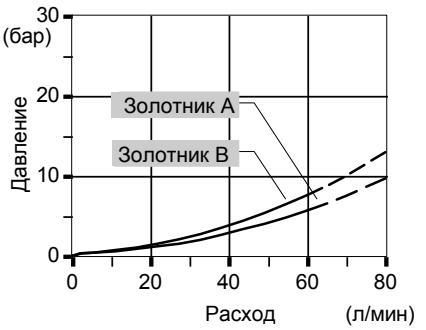

График минимальных динамических условий:
(напряжение = Vн-10%, э/магнит при 70°C)

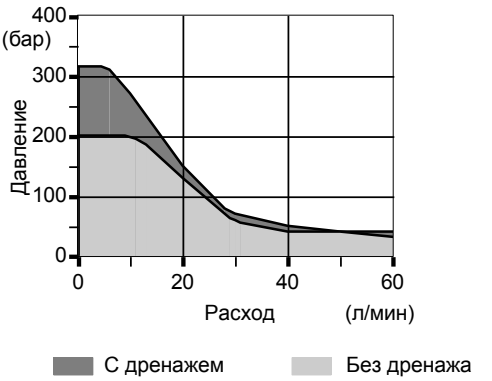

Гидравлическая схема

12-ти линейный

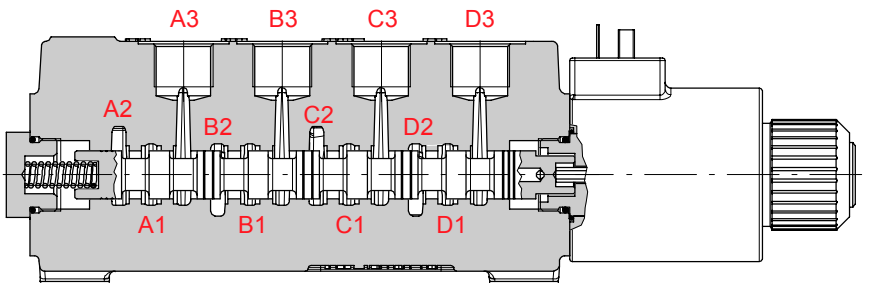

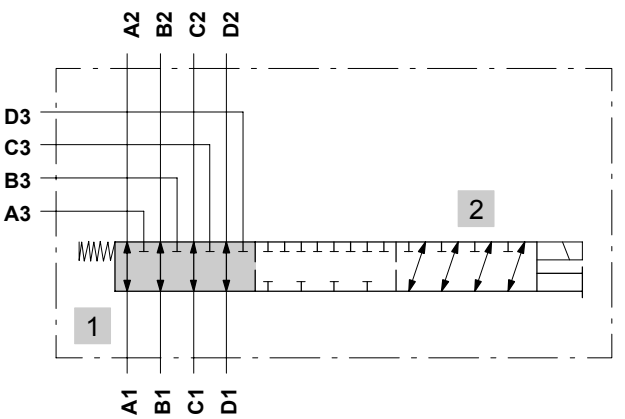

Золотник типа **B**

Рабочая характеристика

График перепад давления - расход

В позиции 1

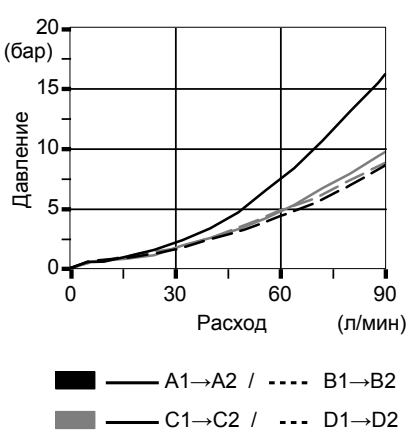

В позиции 2

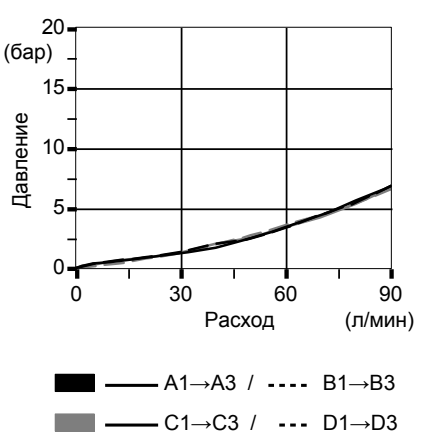

График минимальных динамических условий:
(напряжение = Vн-10%, э/магнит при 70°C)

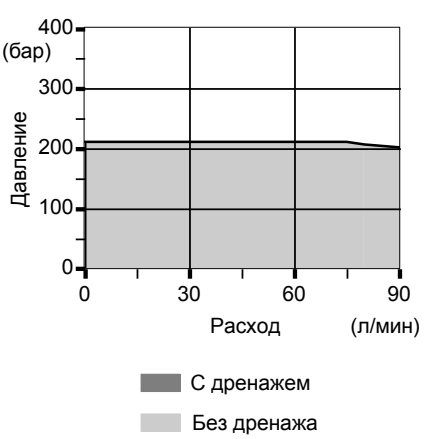

Габаритные и присоединительные размеры

2-х линейный направляющий клапан DFE052/2

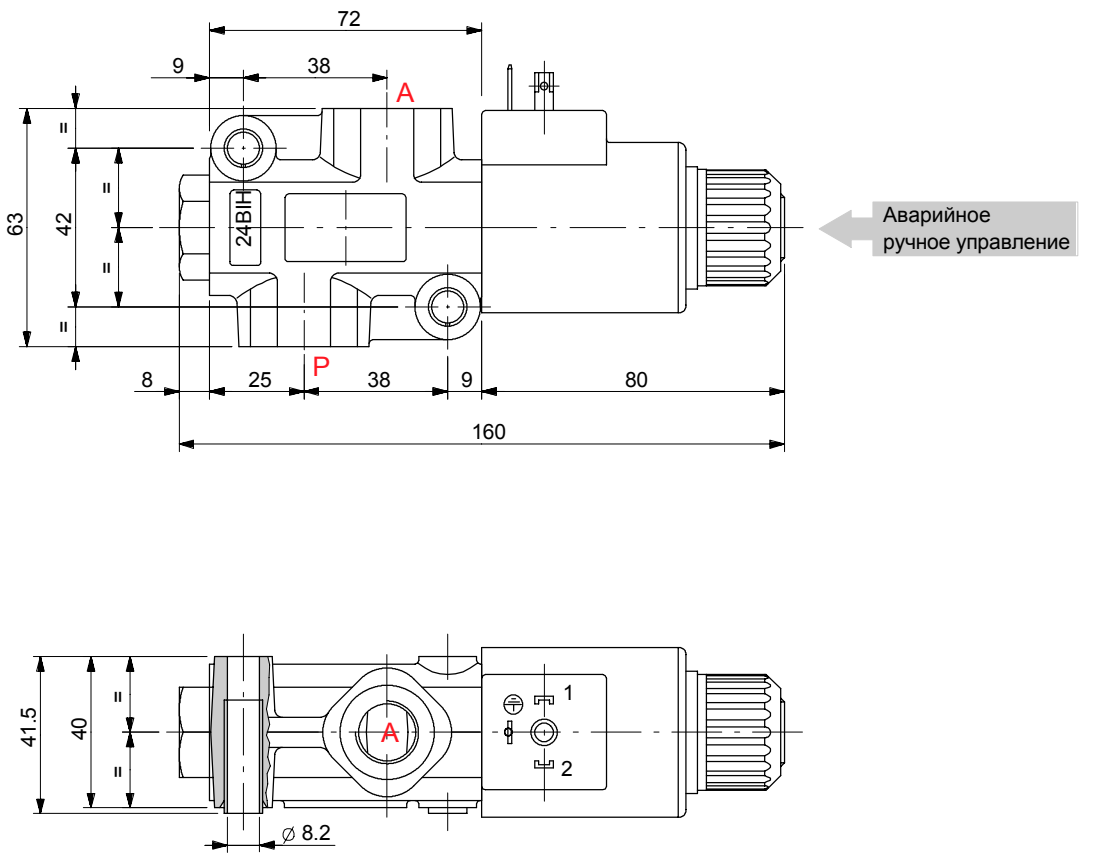

Габаритные и присоединительные размеры

3-х линейный направляющий клапан DFE052/3

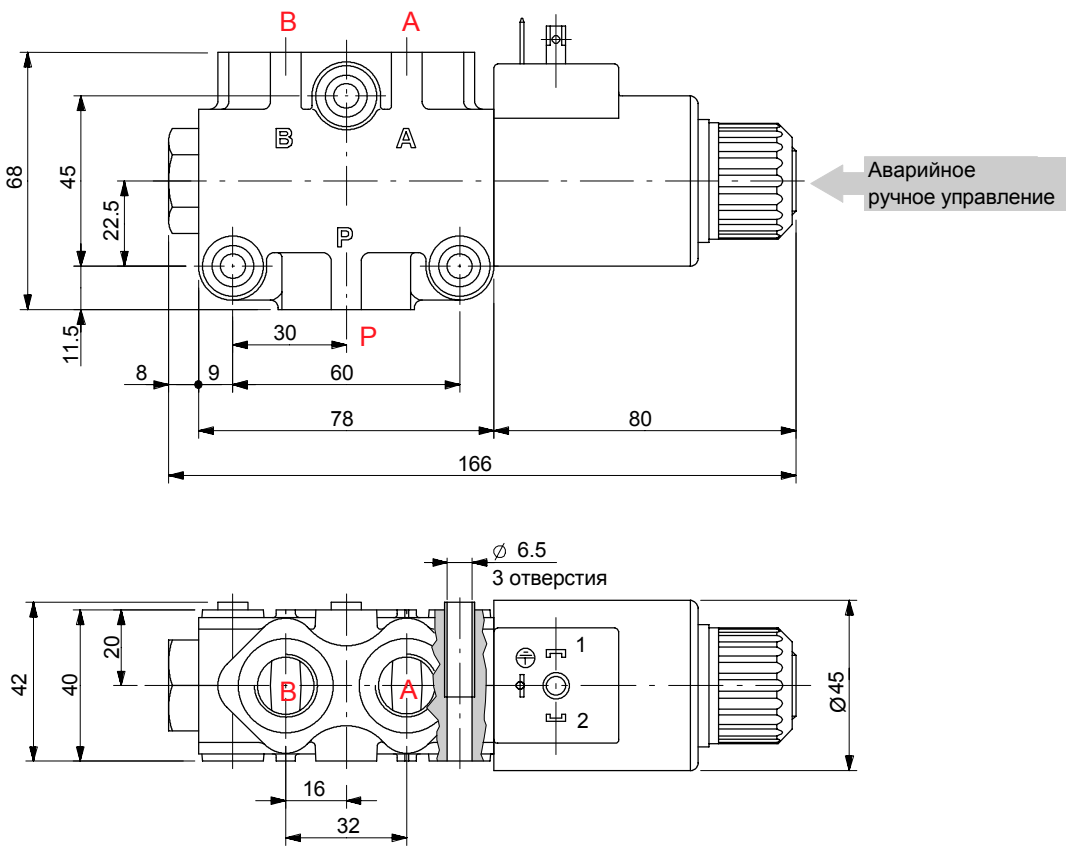

Габаритные и присоединительные размеры

6-ти линейный направляющий клапан DFE052/6

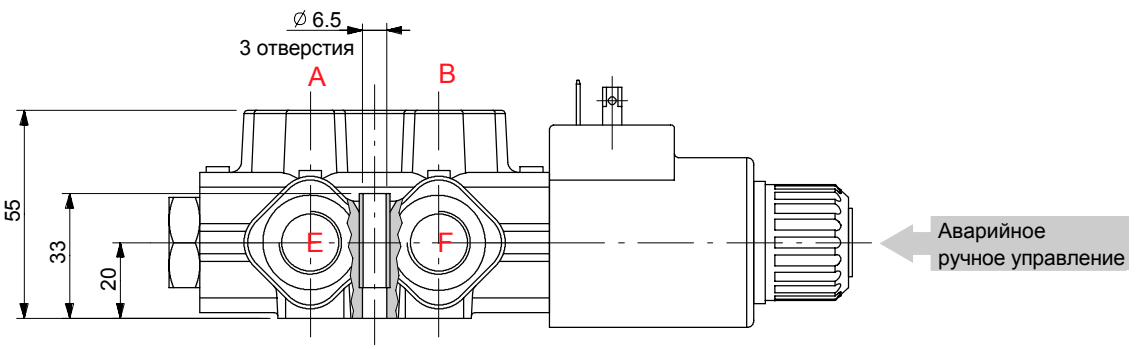

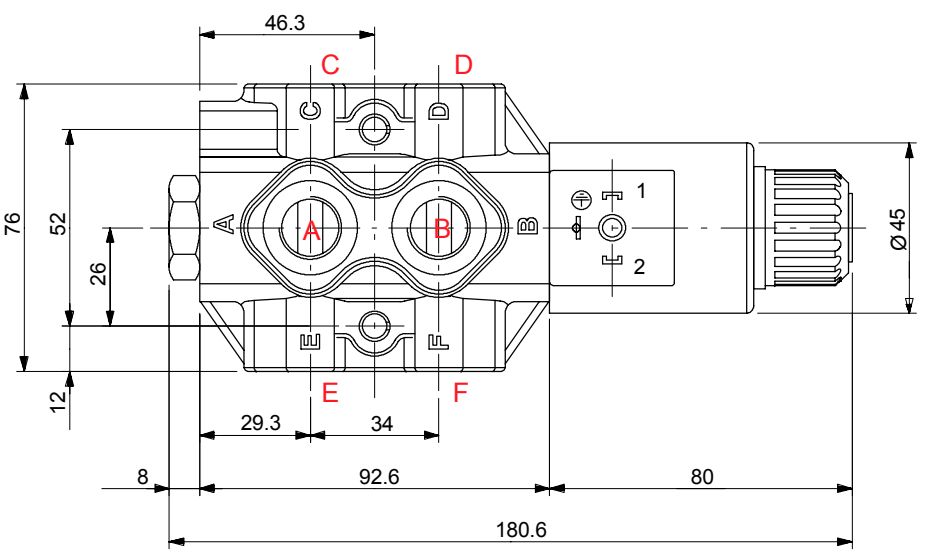

8-ми линейный направляющий клапан DFE52/8

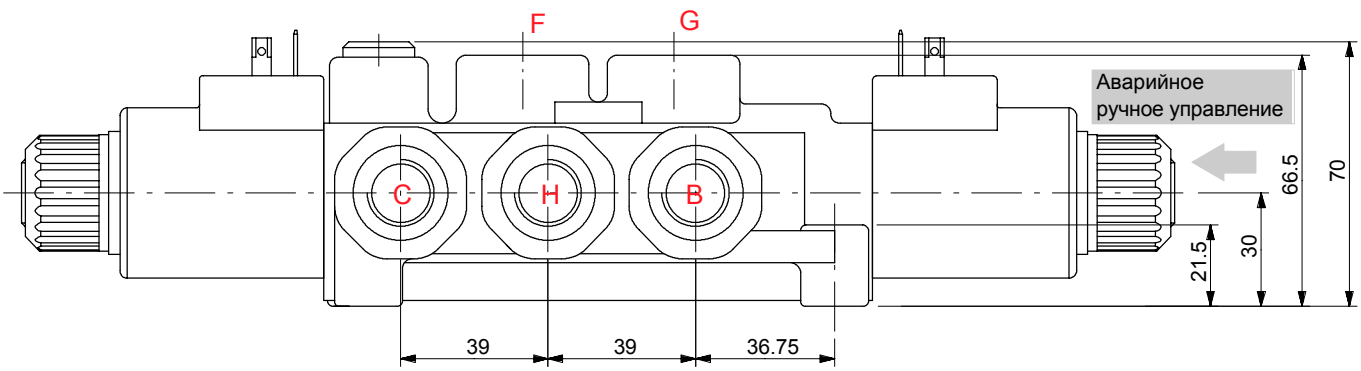

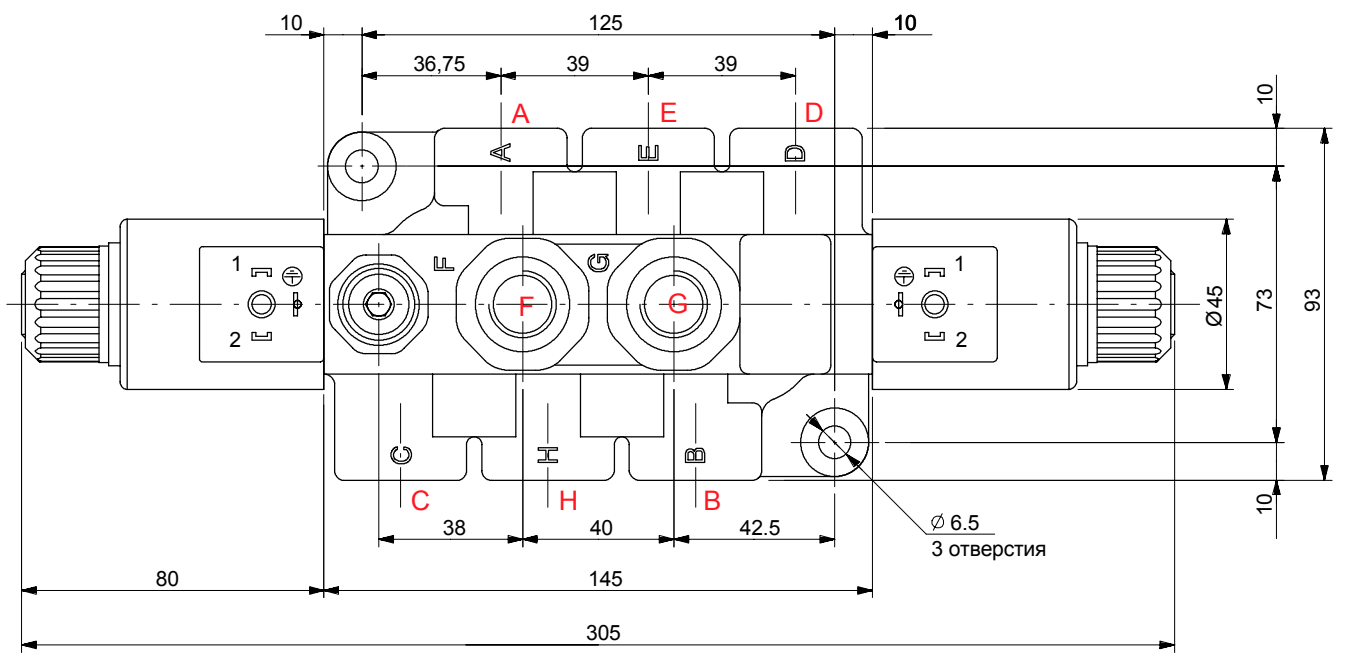

Код для заказа

Пример обозначения:

Направляющий клапан DFE052/2 A 18 ES - W 201-12VDC - <CVN>

1. 4. 5. 3. 5. 2.

По умолчанию клапан покрывается антикорозиным слоем краски, черного цвета

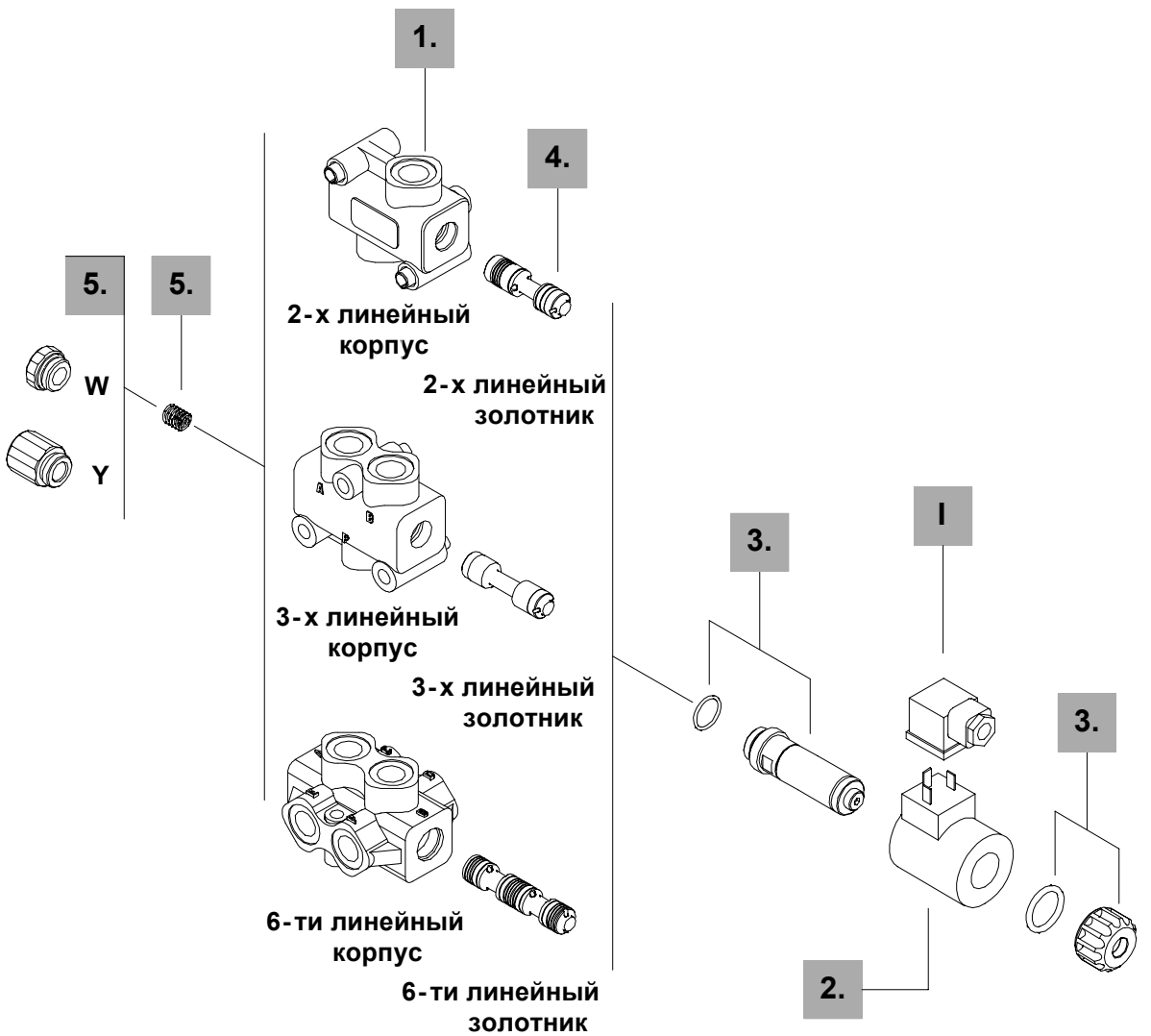

2-х линейный

1. Корпус клапана *

ТИП	КОД	ОПИСАНИЕ
DFE052/2	3CO2220321	Стандартный корпус

4. Тип золотника

ТИП	КОД	ОПИСАНИЕ
A	3CAS105245	2 -х позиционный с открытым центром
B	3CAS105145	2 -х позиционный с закрытым центром

3-х линейный

1. Корпус клапана *

ТИП	КОД	ОПИСАНИЕ
DFE052/3	3CO2221325	Стандартный корпус

4. Тип золотника

ТИП	КОД	ОПИСАНИЕ
A	3CAS105345	3-х линйный, 2 -х позиционный с открытыми портами в транзитном положении
B	3CAS105445	3-х линейный, 2-х позиционный с закрытыми портами в транзитн. положении
D	3CAS105546	3-х линейный, 2 -х позиционный, без транзитного положения, с закрытыми портами в нейтрали

6-ти линейный

1. Корпус клапана *

ТИП	КОД	ОПИСАНИЕ
DFE052/6	3CO2222326	Стандартный корпус

4. Тип золотника

ТИП	КОД	ОПИСАНИЕ
A	3CAS105645	6--ти линейный, 2-х позиционный с отрытыми портами в транзитном положении
B	3CAS105746	6--ти линейный, 2-х позиционный с закрытыми портами в транзитном положении
H	3CAS105845	6-ти линейный, 2 -х позиционный D↔C в позиции 1, F↔E в позиции 2, с закрытыми портами в транзитном положении

5. Адаптеры *стр. 67*

ТИП	КОД	ОПИСАНИЕ
18...W	5TAP001	Пружинный возврат в позицию 1
18...Y	5GIU001 *	Пружинный возврат в позицию 1, и дренажным портом G1/4

3. Сердечник в сборе *стр. 68*

ТИП	КОД	ОПИСАНИЕ
ES	5SOL515000	Пружинный возврат в позицию 1 (без катушки)

2. Электромагнит *стр. 68*

ТИП	КОД	ОПИСАНИЕ
101	-	Без э/магнита (только сердечник)
С коннектором ISO4400		
201-12VDC	4SOL515012	Э/магнит с напряжением 12VDC
201-24VDC	4SOL515024	Э/магнит с напряжением 24VDC
Со встроенным коннектором DEUTSCH DT04		
241-12VDC	4SOL515014	Э/магнит с напряжением 12VDC
241-24VDC	4SOL515025	Э/магнит с напряжением 24VDC

I Коннекторы (на заказ) *стр. 119*

ТИП	КОД	ОПИСАНИЕ
C02	2X1001010	Коннектор согласно ISO4400
C19	5CON007	Коннектор типа DEUTSCH DT06

ПРИМЕЧАНИЕ (*) - *Все части выполнены с резьбой BSP*

Код для заказа

Пример обозначения:

Направляющий клапан DFE052/8 B 8 ES3 - W 201-12VDC - <CVN>

2. 5. 6. 4. 1. 3.

По умолчанию клапан покрывается антикорозиным слоем краски, черного цвета

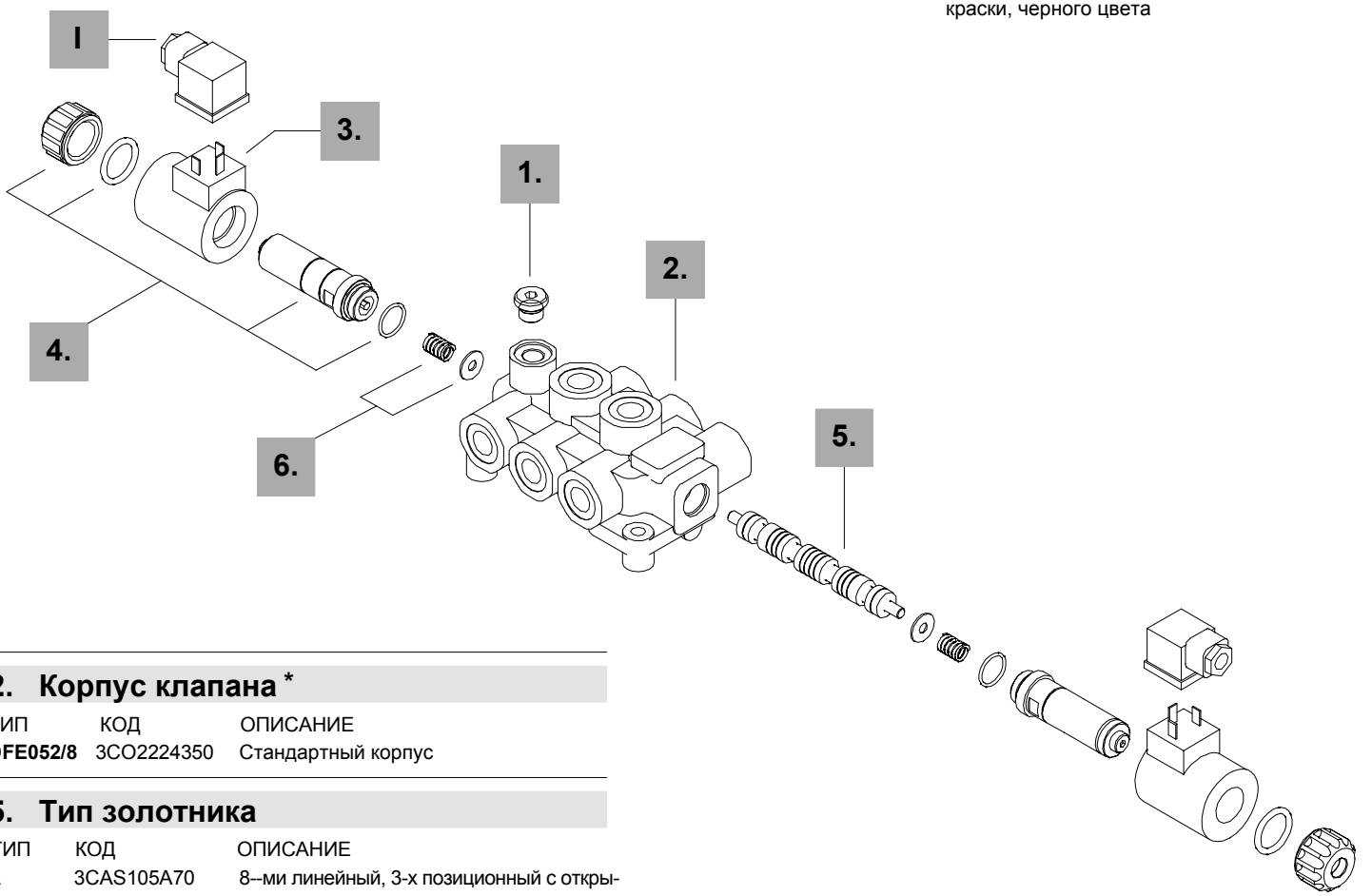

2. Корпус клапана *

ТИП	КОД	ОПИСАНИЕ
DFE052/8	3CO2224350	Стандартный корпус

5. Тип золотника

ТИП	КОД	ОПИСАНИЕ
A	3CAS105A70	8--ми линейный, 3-х позиционный с открытыми портами в транзитном положении
B	3CAS105B70	8--ми линейный, 3-х позиционный с закрытыми портами в нейтральном положении

6. Адаптеры *стр. 67*

ТИП	КОД	ОПИСАНИЕ
8	5V08001	Пружинный возврат в нейтраль

4. Сердечник в сборе *стр. 68*

ТИП	КОД	ОПИСАНИЕ
ES3	5SOL515000	С пружинным возвратом в нейтраль (без электромагнита)

1. Дренаж * *стр. 67*

ТИП	КОД	ОПИСАНИЕ
W	3XTAP719150	С заглушкой в линии дренажа
Y	-	С дренажным портом G 1/4

ПРИМЕЧАНИЕ (*) - *Все части выполнены с резьбой BSP*

3. Электромагнит *стр. 68*

ТИП	КОД	ОПИСАНИЕ
101	-	Без э/магнита (только сердечник)
С коннектором ISO4400		
201-12VDC	4SOL515012	Э/магнит с напряжением 12VDC
201-24VDC	4SOL515024	Э/магнит с напряжением 24VDC
Со встроенным коннектором DEUTSCH DT04		
241-12VDC	4SOL515014	Э/магнит с напряжением 12VDC
241-24VDC	4SOL515025	Э/магнит с напряжением 24VDC

I Коннекторы (на заказ) *стр. 119*

ТИП	КОД	ОПИСАНИЕ
C02	2X1001010	Коннектор согласно ISO4400
C19	5CON007	Коннектор типа DEUTSCH DT06

Адаптеры

DFE052/2 – /3 – /6

Комплект типа 18W

Пружинный возврат в позицию 1, с заглушкой

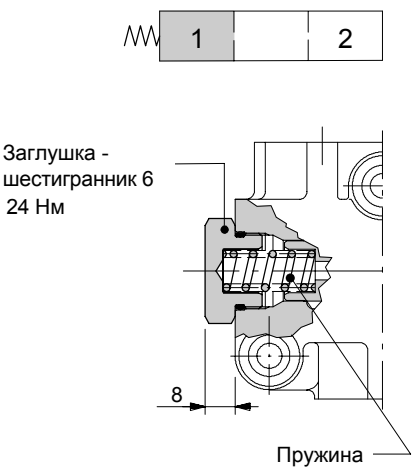

Комплект типа 18Y

Пружинный возврат в позицию 1, с дренажным портом G 1/4

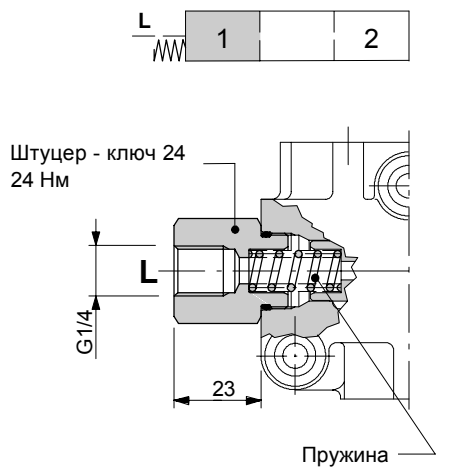

DFE052/8

Комплект типа 8

Пружинный возврат в позицию 0.

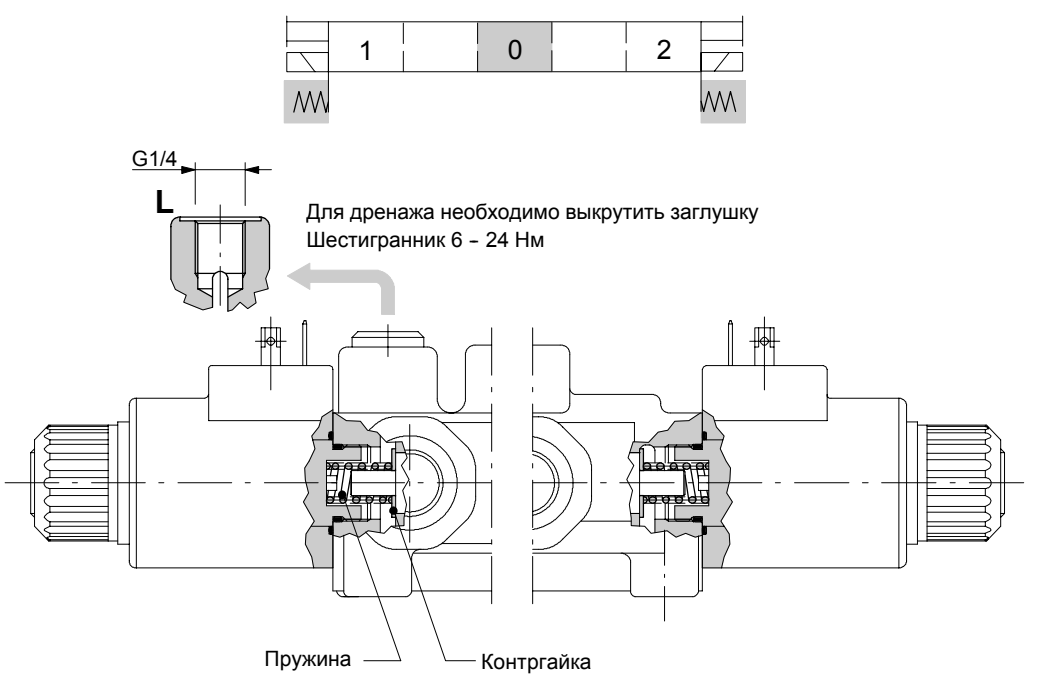

Детали электромагнита

Сердечник в сборе типа ES

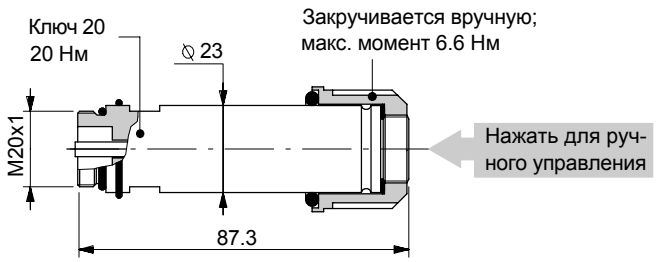

Рабочие параметры

Ход поршня . . . . . : 7.1 мм

Электромагнит

С коннектором по ISO4400

(класс защиты IP65)

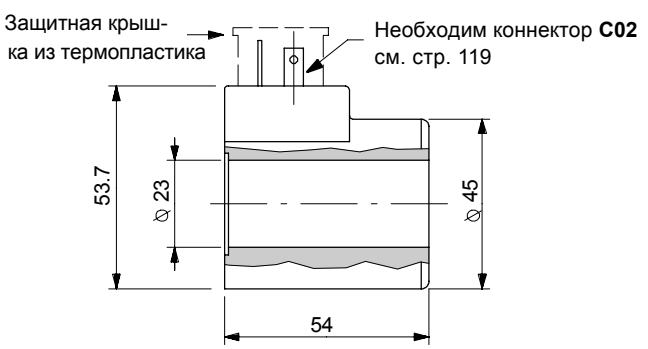

Со встроенным коннектором типа DEUTSCH 04

(класс защиты IP67)

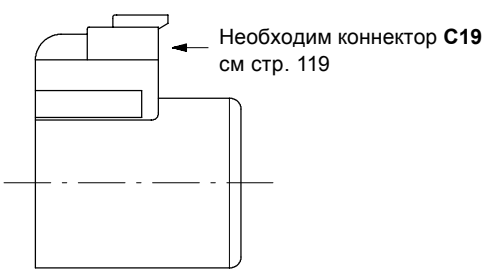

Рабочие параметры

Номинальное напряжение . . . . . : 12VDC / 24VDC

Допустимое отклонение напряжения . . . . : ± 10%

Номинальная мощность . . . . . : 38 Вт

Рабочий цикл . . . . . : 100%

Класс защиты . . . . . : зависит от типа коннектора

Изоляционная защита . . . . . : класс H

Габаритные и присоединительные размеры

3-х линейный направляющий клапан DFE10/3

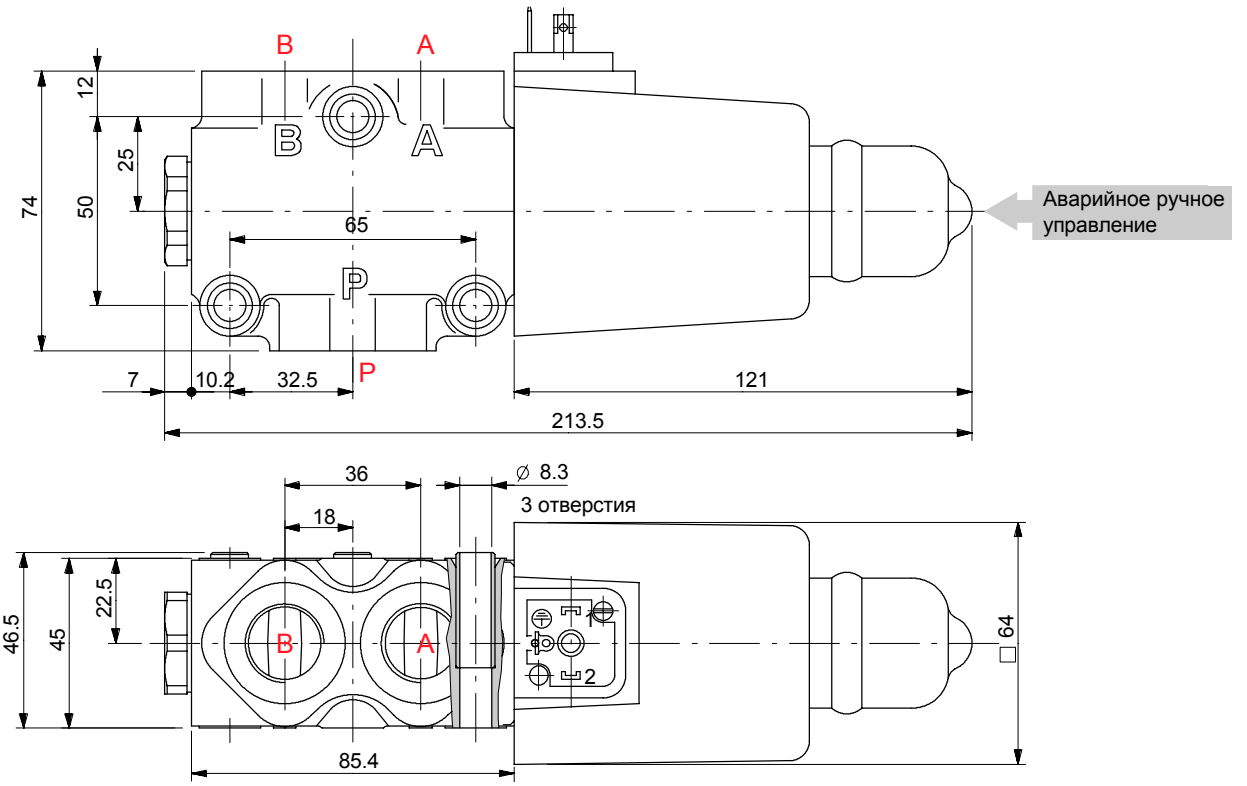

6-ти линейный направляющий клапан DFE10/6

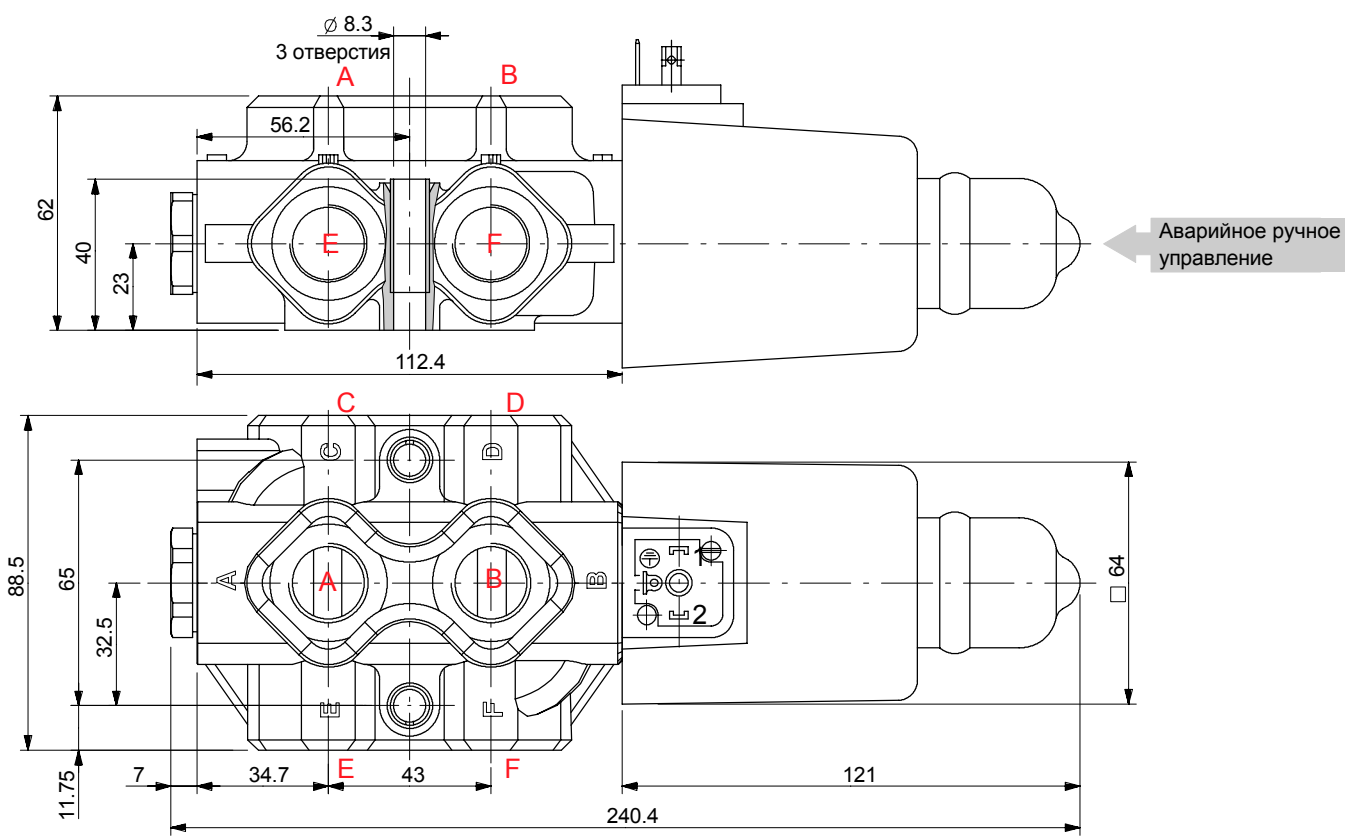

Код для заказа

Пример обозначения:

Направляющий клапан DFE10/3 A 18 ES - W 202-12VDC - <CVN>

1. 4. 5. 3. 5. 2.

По умолчанию клапан покрывается антикорозиным слоем краски, черного цвета

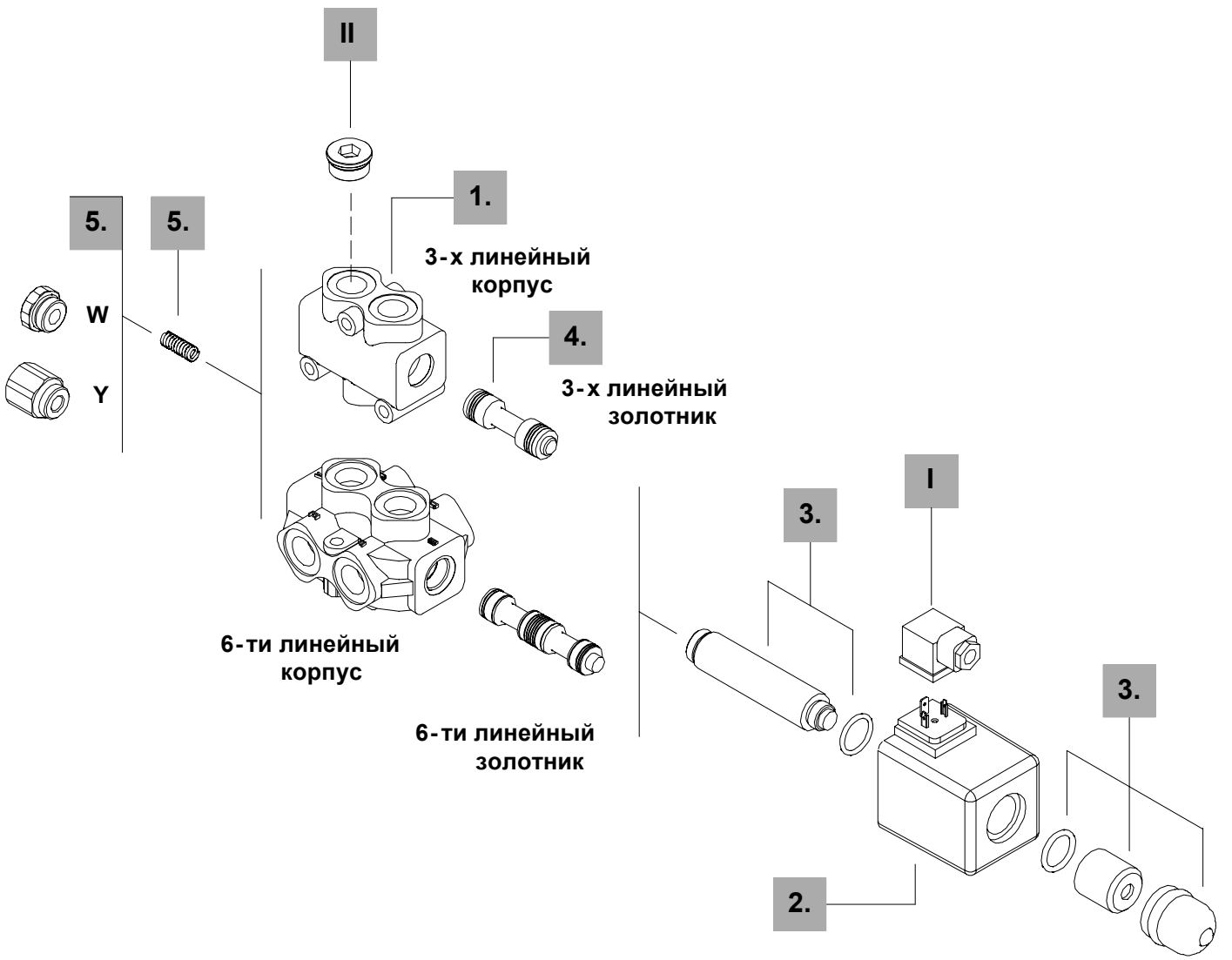

Код для заказа

3-х линейный

1. Корпус клапана *

ТИП	КОД	ОПИСАНИЕ
DFE10/3	3CO2241320	Стандартный корпус

4. Тип золотника

ТИП	КОД	ОПИСАНИЕ
A	3CAS110341	3-х линйный, 2 -х позиционный с открытыми портами в транзитном положении
B	3CAS110441	3-х линейный, 2-х позиционный с закрытыми портами в транзитн. положении
D	3CAS110540	3-х линейный, 2 -х позиционный, без транзитного положения, с закрытыми портами в нейтрали

6-ти линейный

1. Корпус клапана *

ТИП	КОД	ОПИСАНИЕ
DFE10/6	3CO2242322	Стандартный корпус

4. Тип золотника

ТИП	КОД	ОПИСАНИЕ
A	3CAS110641	6--ти линейный, 2-х позиционный с отрытыми портами в транзитном положении
B	3CAS110741	6--ти линейный, 2-х позиционный с закрытыми портами в транзитном положении
H	3CAS110840	6-ти линейный, 2 -х позиционный D↔C в позиции 1, F↔E в позиции 2, с закрытыми портами в транзитном положении
N	3CAS110952	6--ти линейный, 2-х позиционный с закрыми портами в транзитном положении и обратным клапаном

5. Адаптеры *стр. 72*

ТИП	КОД	ОПИСАНИЕ
18...W	5TAP002	Пружинный возврат в позицию 1
18...Y	5GIU004 *	Пружинный возврат в позицию 1, и дренажным портом G1/4

3. Сердечник в сборе *стр. 73*

ТИП	КОД	ОПИСАНИЕ
ES	5SOL516000	Пружинный возврат в позицию 1 (без катушки)

2. Электромагнит *стр. 73*

ТИП	КОД	ОПИСАНИЕ
102	-	Без э/магнита (только сердечник)
С коннектором ISO4400		
202-12VDC	4SOL516012	Э/магнит с напряжением 12VDC
202-24VDC	4SOL516024	Э/магнит с напряжением 24VDC
202-48VDC	4SOL516048	Э/магнит с напряжением 48VDC
202-92VDC	4SOL516094	Э/магнит с напряжением 92VDC (для 110VAC):необх. коннектор C04
202-192VDC	4SOL516192	Э/магнит с напряжением 192VDC (для 220VAC):необх. коннектор C04
С кабелем и встроенным коннектором DEUTSCH DT04		
241-12VDC	4SOL516412	Э/магнит с напряжением 12VDC
241-24VDC	4SOL516424	Э//магнит с напряжением 24VDC

I Коннекторы (на заказ) *стр. 119*

ТИП	КОД	ОПИСАНИЕ
C02	2X1001010	Коннектор согласно ISO4400
C04	2X1001040	Коннектор согласно ISO4400 с выпрямит.
C19	5CON007	Коннектор типа DEUTSCH DT06

II Заглушки портов

ТИП	КОД	ОПИСАНИЕ
G1/2	3XTAP727180*	Заглушка для перехода от 3-х линейного к 2-х линейному клапану

ПРИМЕЧАНИЕ (*) - *Все части выполнены с резьбой BSP*

Адаптеры

Комплект типа 18W

Пружинный возврат в позицию 1, с заглушкой.

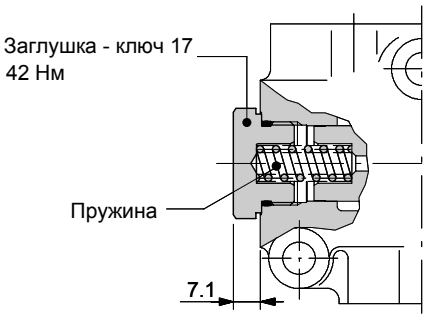

Комлект типа 18Y

Пружинный возврат в позицию 1, с дренажным портом G1/4.

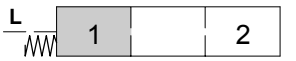

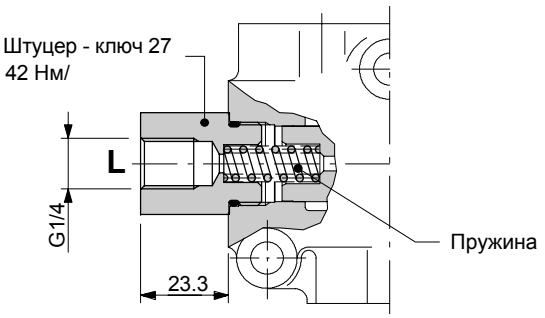

Сердечник в сборе типа ES

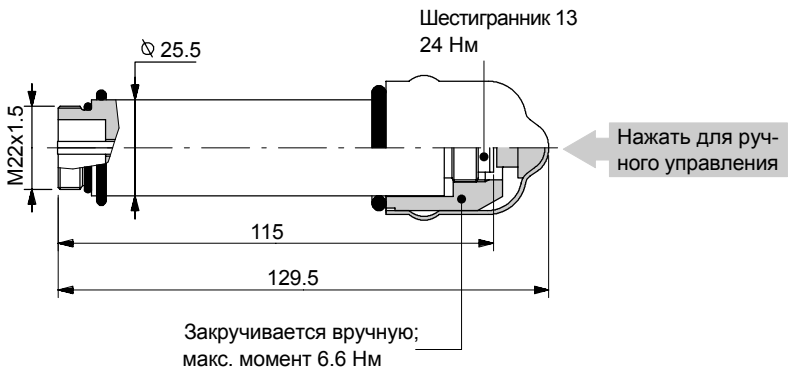

Рабочие параметры

Ход поршня . . . . . : 10.2 мм

Электромагнит

С коннектором по ISO4400
(класс защиты IP65)

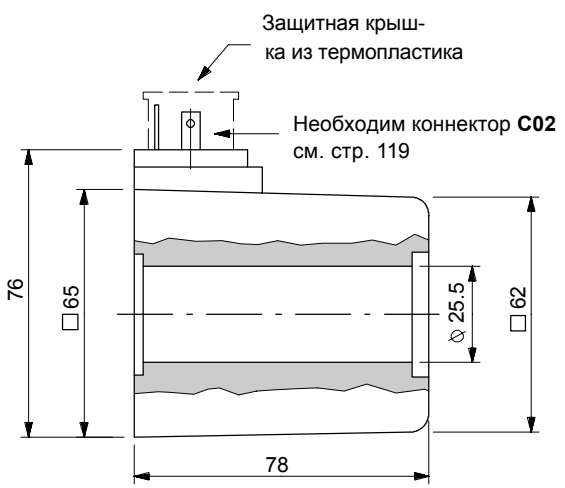

С кабелем и встроенным коннектором типа DEUTSCH 04
(класс защиты IP67)

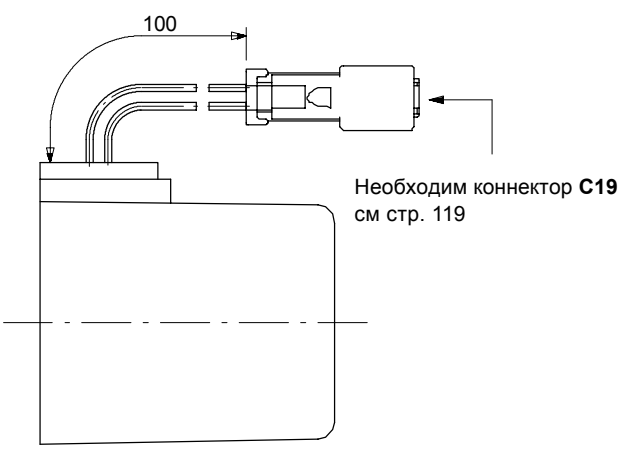

Рабочие параметры

Номинальное напряжение . . . . . : 12-24-48-92-192 VDC
Допустимое отклонение напряжения . . . . . : ± 10%
Номинальная мощность . . . . . : 60 Вт
Рабочий цикл . . . . . : 100%
Класс защиты . . . . . : зависит от типа коннектора
Изоляционная защита . . . . . : класс H

Габаритные и присоединительные размеры

3-х линейный направляющий клапан DFE20/3

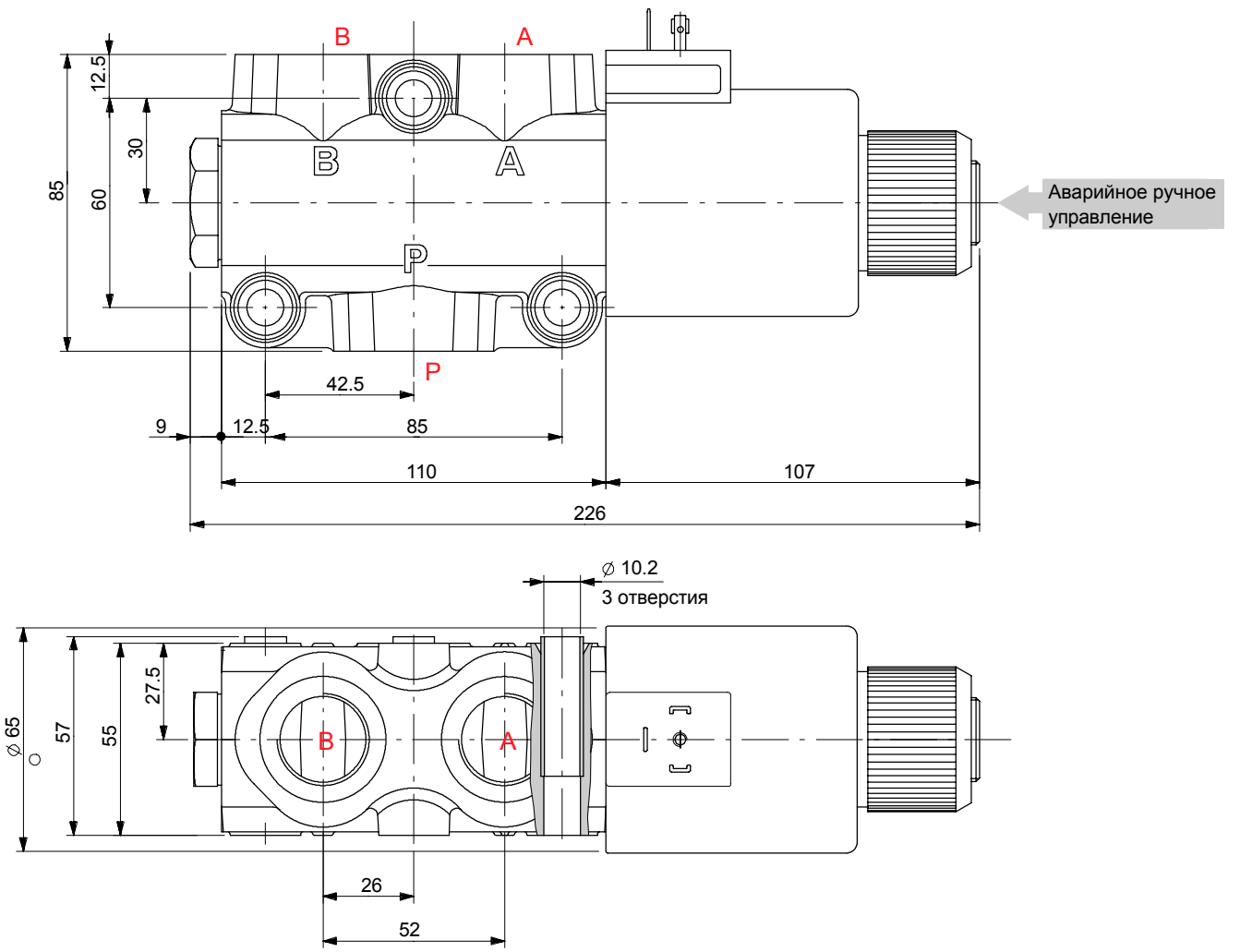

6-ти линейный направляющий клапан DFE20/6

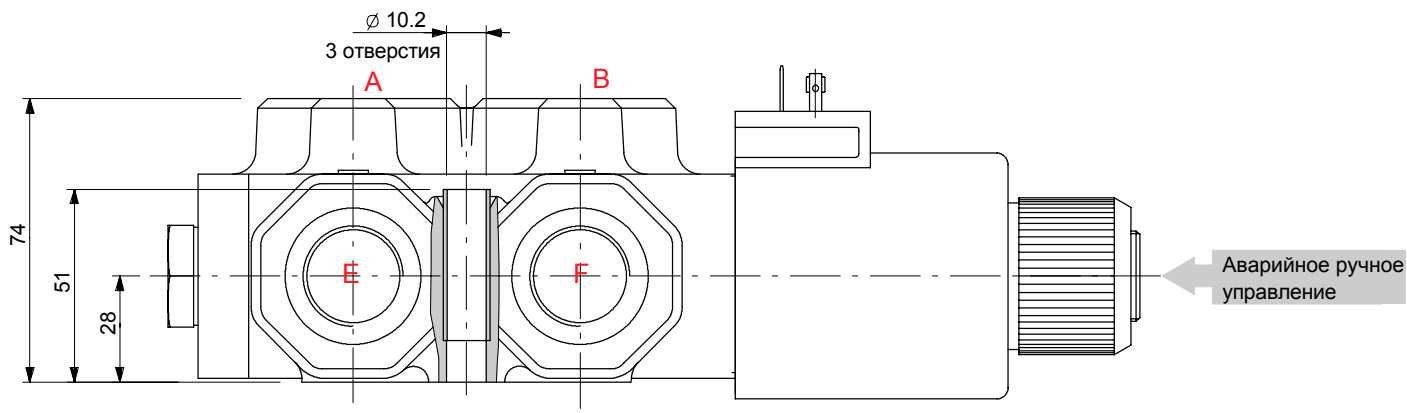

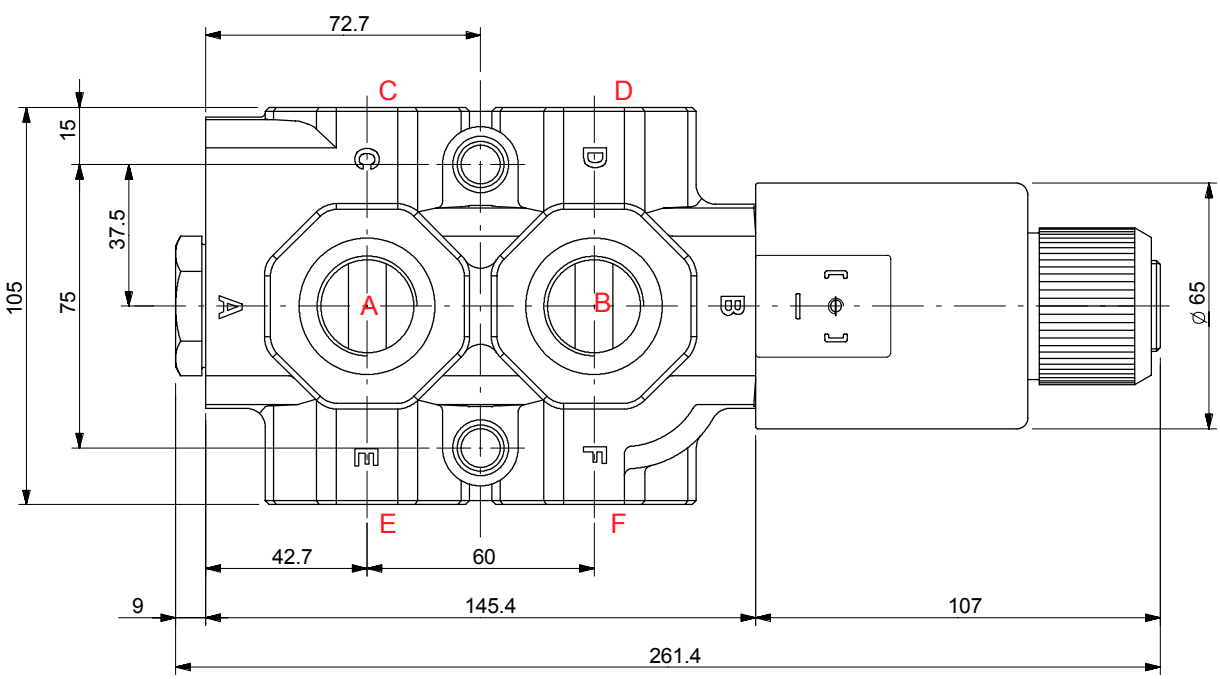

Код для заказа

Пример обозначения:

Направляющий клапан DFE20/3 A 18 ES - W 201-12VDC - <CVN>

1. 4. 5. 3. 5. 2.

По умолчанию клапан покрывается антикорозиным слоем краски, черного цвета

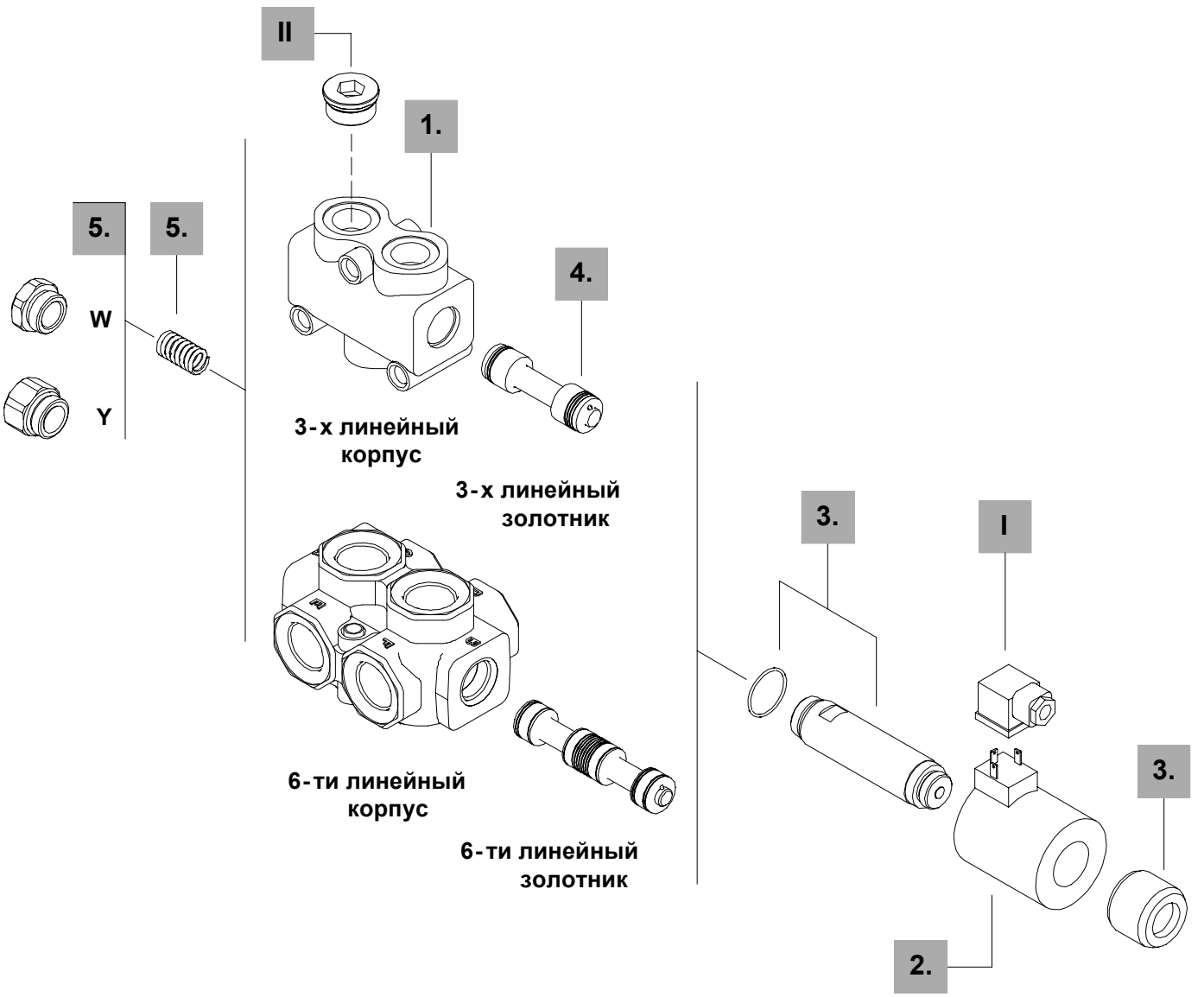

3-х линейный

1. Корпус клапана *

ТИП	КОД	ОПИСАНИЕ
DFE20/3	3CO2261320	Стандартный корпус

4. Тип золотника

ТИП	КОД	ОПИСАНИЕ
A	3CAS120341	3-х линйный, 2 -х позиционный с открытыми портами в транзитном положении
B	3CAS120441	3-х линейный, 2-х позиционный с закрытыми портами в транзитн. положении

6-ти линейный

1. Корпус клапана *

ТИП	КОД	ОПИСАНИЕ
DFE20/6	3CO2263320	Стандартный корпус

4. Тип золотника

ТИП	КОД	ОПИСАНИЕ
A	3CAS120641	6--ти линейный, 2-х позиционный с отрытыми портами в транзитном положении
B	3CAS120741	6--ти линейный, 2-х позиционный с закрытыми портами в транзитном положении
H	3CAS120841	6-ти линейный, 2 -х позиционный D↔C в позиции 1, F↔E в позиции 2, с закрытыми портами в транзитном положении

5. Адаптеры *стр. 78*

ТИП	КОД	ОПИСАНИЕ
18...W	5TAP003	Пружинный возврат в позицию 1
18...Y	5GIU007 *	Пружинный возврат в позицию 1, и дренажным портом G1/4

3. Сердечник в сборе *стр. 78*

ТИП	КОД	ОПИСАНИЕ
ES	5SOL519001	Пружинный возврат в позицию 1 (без катушки)

2. Электромагнит *стр. 79*

ТИП	КОД	ОПИСАНИЕ
101	-	Без э/магнита (только сердечник)
С коннектором ISO4400		
201-12VDC	4SOL519112	Э/магнит с напряжением 12VDC
201-24VDC	4SOL519124	Э/магнит с напряжением 24VDC
201-20VDC	4SOL519120	Э/магнит с напряжением 20VDC (для 110VAC):необх. коннектор C04
201-94VDC	4SOL519094	Э/магнит с напряжением 94VDC (для 110VAC):необх. коннектор C04
201-192VDC	4SOL519192	Э/магнит с напряжением 192VDC (для 220VAC):необх. коннектор C04
С кабелем и встроенным коннектором DEUTSCH DT04		
241-12VDC	4SOL519412	Э/магнит с напряжением 12VDC
241-24VDC	4SOL519424	Э//магнит с напряжением 24VDC

I Коннекторы (на заказ) *стр. 119*

ТИП	КОД	ОПИСАНИЕ
C02	2X1001010	Коннектор согласно ISO4400
C04	2X1001040	Коннектор согласно ISO4400 с выпрямит.
C19	5CON007	Коннектор типа DEUTSCH DT06

II Заглушки портов

ТИП	КОД	ОПИСАНИЕ
G3/4	3XTAP732200*	Заглушка для перехода от 3-х линейного к 2-х линейному клапану

ПРИМЕЧАНИЕ (*) - *Все части выполнены с резьбой BSP*

Адаптеры

Комплект типа 18W

Пружинный возврат в позицию 1, с заглушкой.

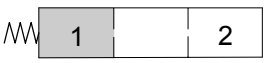

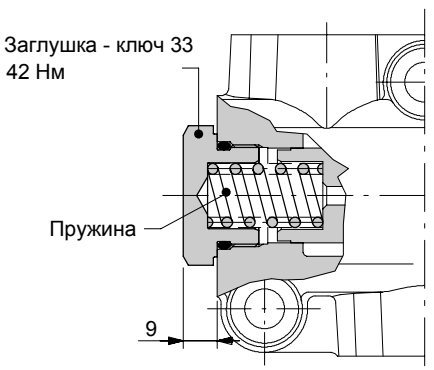

Комплект типа 18Y

Пружинный возврат в позицию 1, с дренажным портом G1/4.

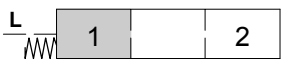

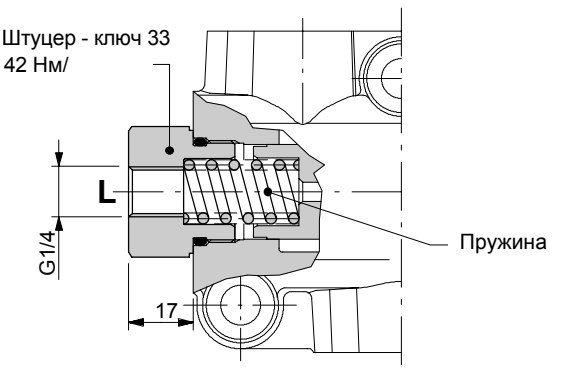

Детали электромагнита

Сердечник в сборе типа ES

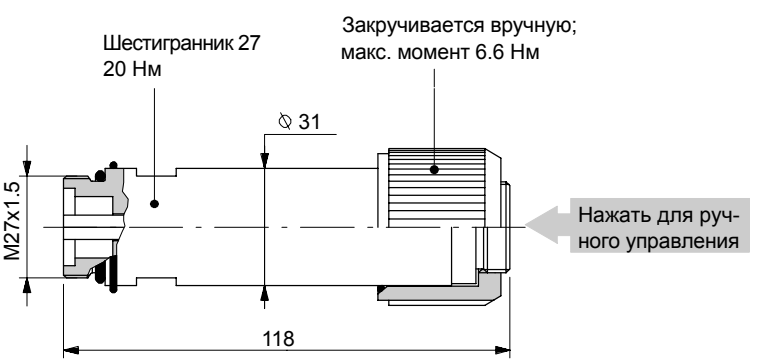

Рабочие параметры

Ход поршня . . . . . : 10.2 мм

Электромагнит

С коннектором по ISO4400
(класс защиты IP65)

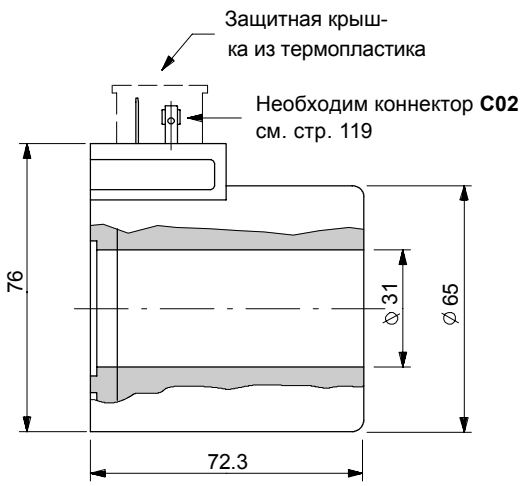

С кабелем и встроенным коннектором типа DEUTSCH 04
(класс защиты IP67)

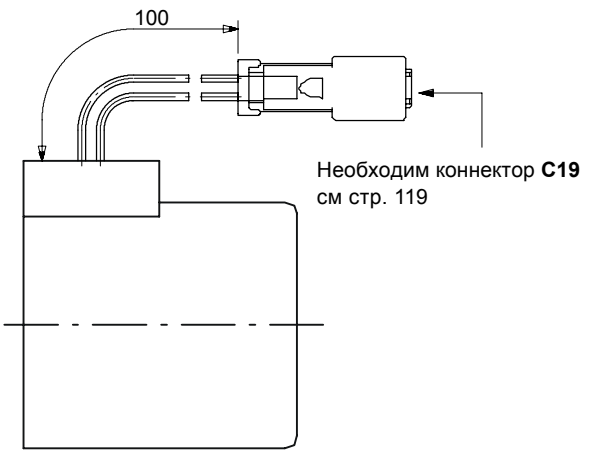

Рабочие параметры

Номинальное напряжение . . . . . : 12-20-24-94-192 VDC
Допустимое отклонение напряжения . . . . . : ± 10%
Номинальная мощность . . . . . : 60 Вт
Рабочий цикл . . . . . : 100%
Класс защиты . . . . . : зависит от типа коннектора
Изоляционная защита . . . . . : класс H

Габаритные и присоединительные размеры

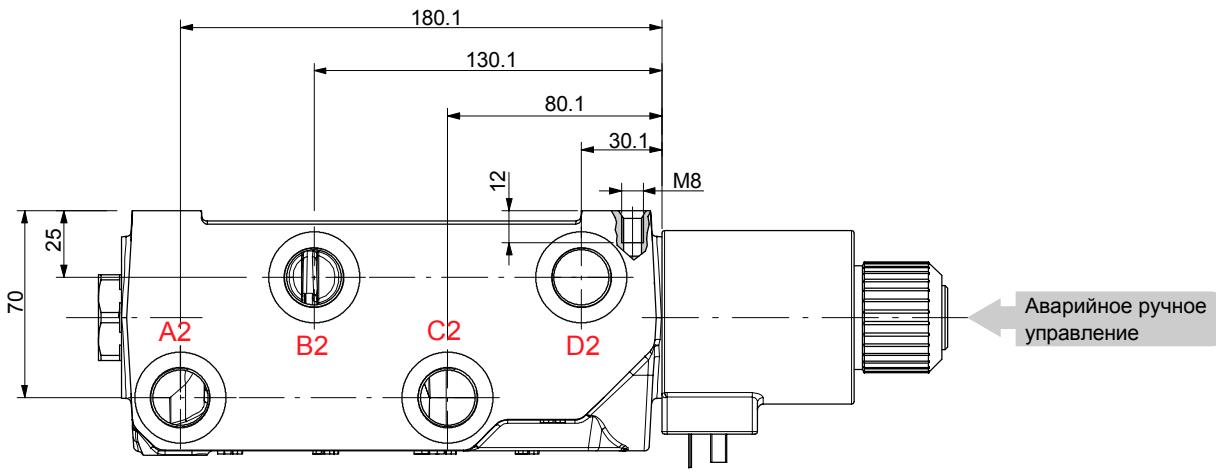

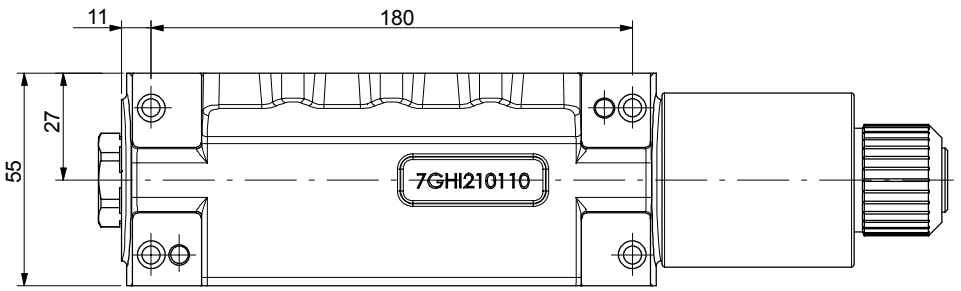

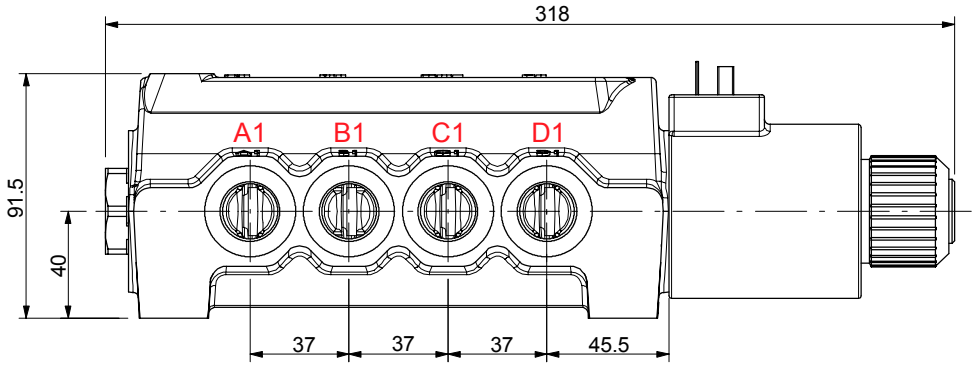

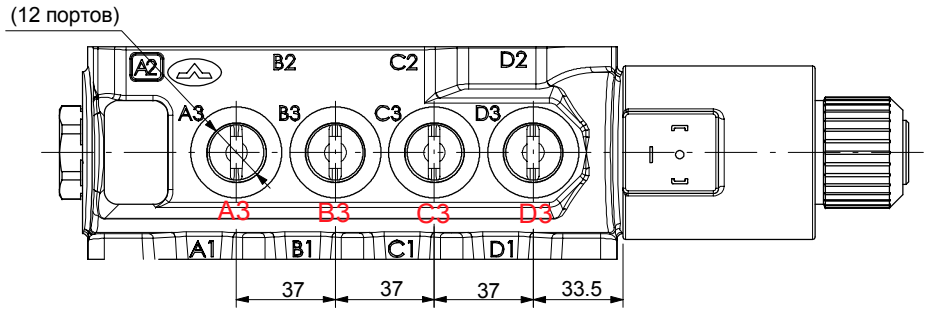

Код для заказа

Пример обозначения:

Направляющий клапан DFE110/12 B 18 ES - W 201-12VDC - <CVN>

1. 2. 3. 4. 3. 5.

По умолчанию клапан покрывается антикорозиным слоем краски, черного цвета

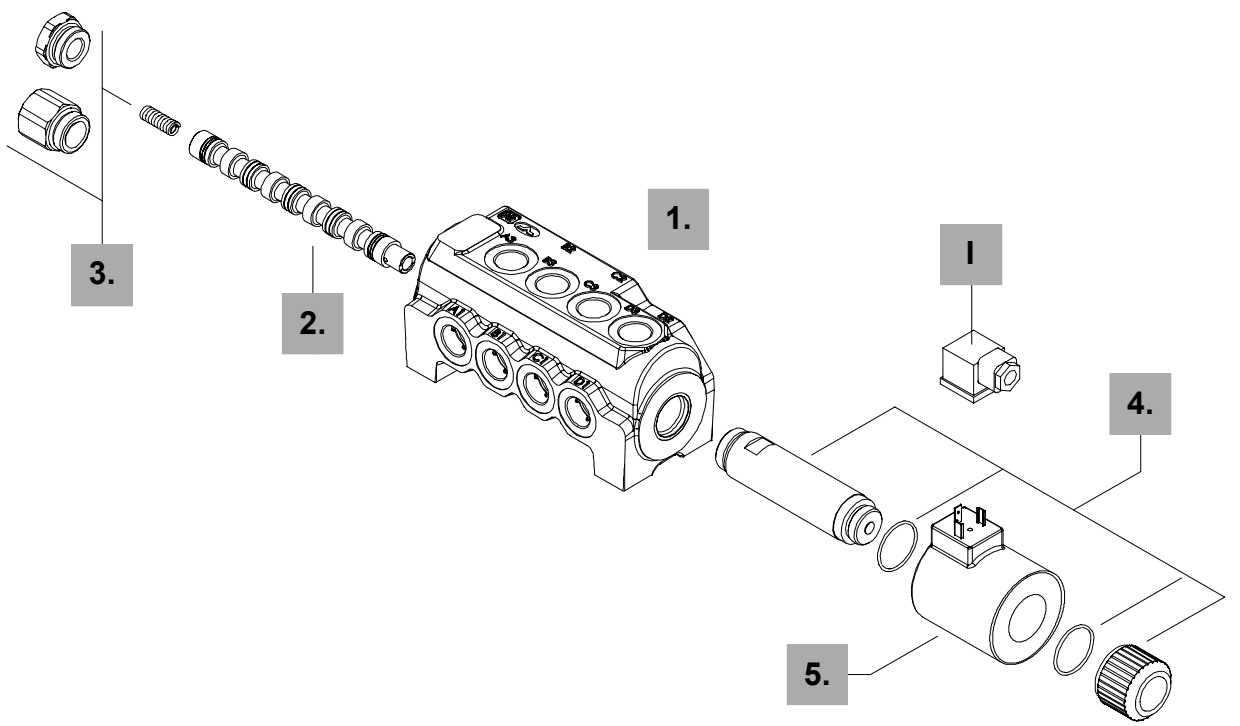

1. Корпус клапана *

ТИП	КОД	ОПИСАНИЕ
110/12	3CO2243320	12-ти линейный стандартный корпус

2. Тип золотника

ТИП	КОД	ОПИСАНИЕ
B	3CAS108H40	2-х позиционный с закрытыми портами в транзитном положении

3. Адаптеры *стр. 82*

ТИП	КОД	ОПИСАНИЕ
18...W	5TAP005	Пружинный возврат в позицию 1
18...Y	5GIU0010 *	Пружинный возврат в позицию 1, и дренажным портом G1/4

4. Сердечник в сборе *стр. 82*

ТИП	КОД	ОПИСАНИЕ
ES	5SOL519001	Пружинный возврат в позицию 1 (без катушки)

5. Электромагнит *стр. 83*

ТИП	КОД	ОПИСАНИЕ
101	-	Без э/магнита (только сердечник)
С коннектором ISO4400		
201-12VDC	4SOL519112	Э/магнит с напряжением 12VDC
201-24VDC	4SOL519124	Э/магнит с напряжением 24VDC
201-20VDC	4SOL519120	Э/магнит с напряжением 20VDC (для 110VAC):необх. коннектор C04
201-94VDC	4SOL519094	Э/магнит с напряжением 94VDC (для 110VAC):необх. коннектор C04
201-192VDC	4SOL519192	Э/магнит с напряжением 192VDC (для 220VAC):необх. коннектор C04
С кабелем и встроенным коннектором DEUTSCH DT04		
241-12VDC	4SOL519412	Э/магнит с напряжением 12VDC
241-24VDC	4SOL519424	Э//магнит с напряжением 24VDC

I Коннекторы (на заказ) *стр. 119*

ТИП	КОД	ОПИСАНИЕ
C02	2X1001010	Коннектор согласно ISO4400
C04	2X1001040	Коннектор согласно ISO4400 с выпрямит.
C19	5CON007	Коннектор типа DEUTSCH DT06

ПРИМЕЧАНИЕ (*) - *Все части выполнены с резьбой BSP*

Адаптеры

Комплект типа 18W

Пружинный возврат в позицию 1, с заглушкой.

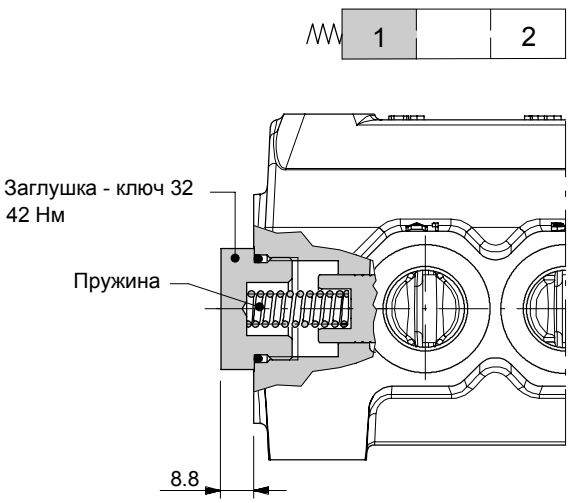

Комплект типа 18Y

Пружинный возврат в позицию 1, с дренажным портом G1/4.

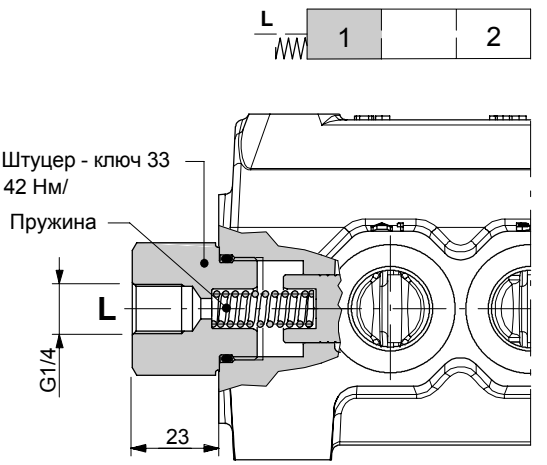

Детали электромагнита

Сердечник в сборе типа ES

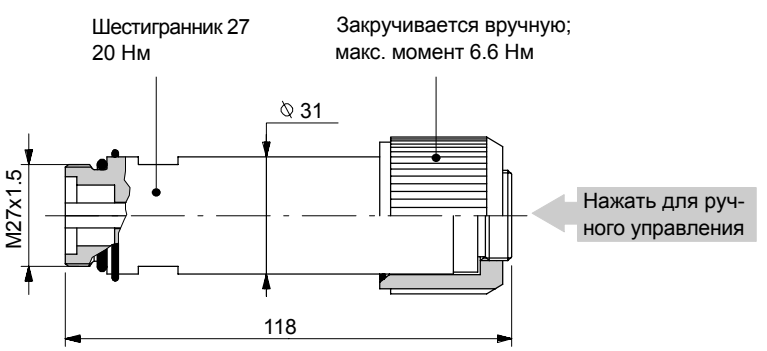

Рабочие параметры

Ход поршня . . . . . : 10.2 мм

Электромагнит

С коннектором по ISO4400
(класс защиты IP65)

С кабелем и встроенным коннектором типа DEUTSCH 04
(класс защиты IP67)

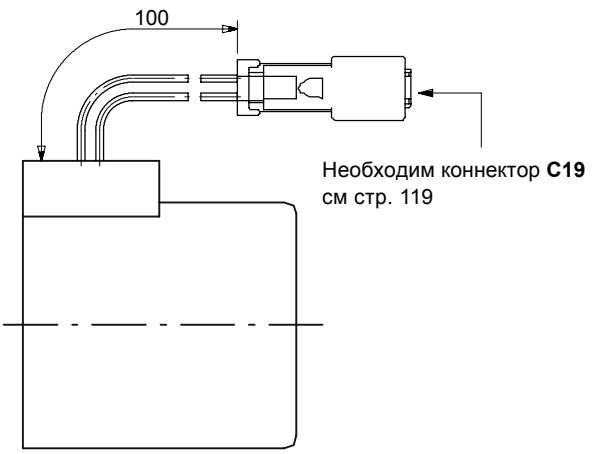

Рабочие параметры

Номинальное напряжение . . . . . : 12-20-24-94-192 VDC
Допустимое отклонение напряжения . . . . . : ± 10%
Номинальная мощность . . . . . : 60 Вт
Рабочий цикл . . . . . : 100%
Класс защиты . . . . . : зависит от типа коннектора
Изоляционная защита . . . . . : класс H

Маркировка продукции

Все клапаны Walvoil маркируются согласно нормам **EN 982.**

Эта маркировка включает: имя производителя, код детали, номер продукции и страну производства.

Пример маркировки

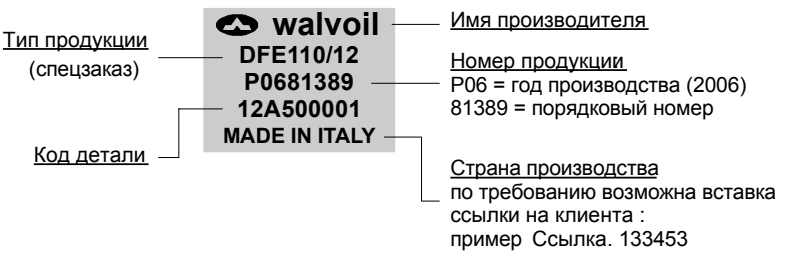

Место маокировки зависит от типа клапана. Ниже обозначено где найти маркировку того или иного клапана.

2-х линейный и 3-х линейный клапан типа DF с ручным управлением

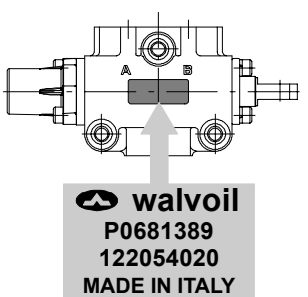

6-ти линейный клапан типа DF с ручным управлением

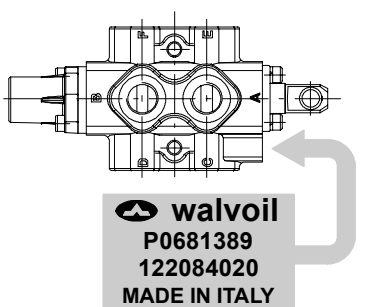

2-х линейный и 3-х линейный клапан типа DFE с электромагнитным управлением

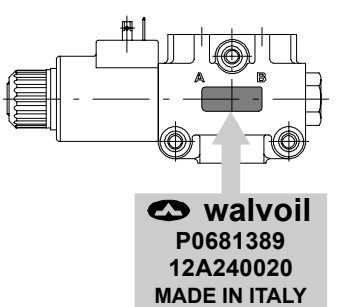

6-ти линейный клапан типа DFE с электромагнитным управлением

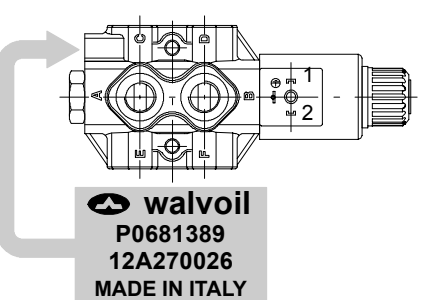

Маркировка продукции

8-ми линейный клапан типа DFE с электромагнитным управлением

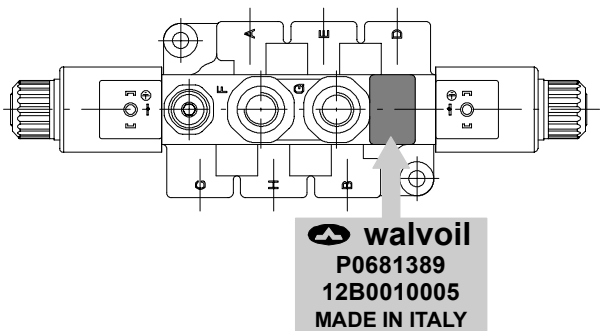

Направляющий клапан типа DFE110 с электромагнитным управлением

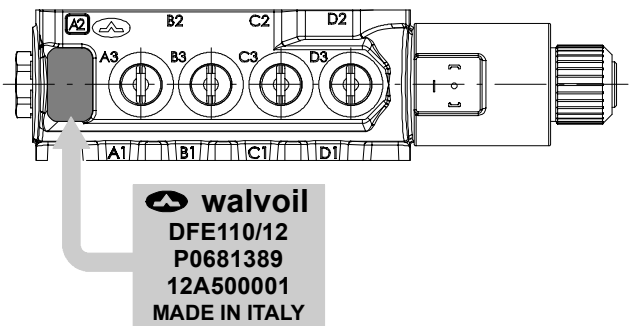

Направляющий клапан типа DFE080 с электромагнитным управлением

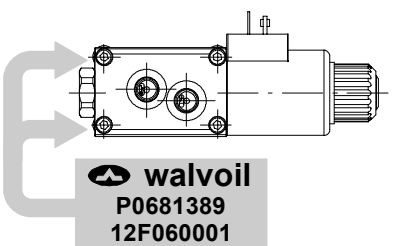

Направляющий клапан типа DFE 100 с электромагнитным управлением

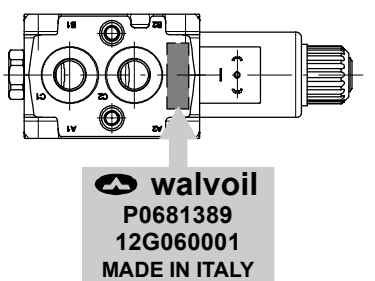

Направляющий клапан типа DFE 140 с электромагнитным управлением

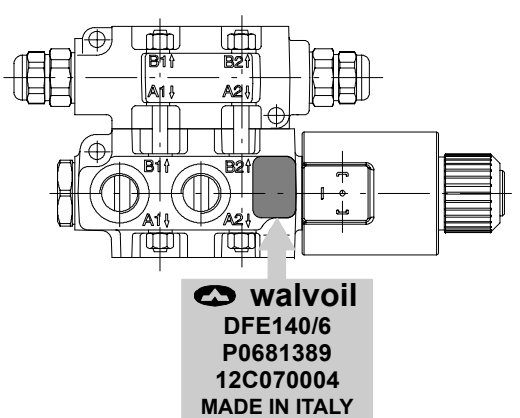

Направляющий клапан типа DH

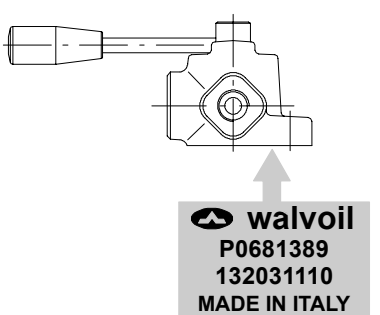

С электромагнитным управлением типа ON/OFF моноблочный серии DFE

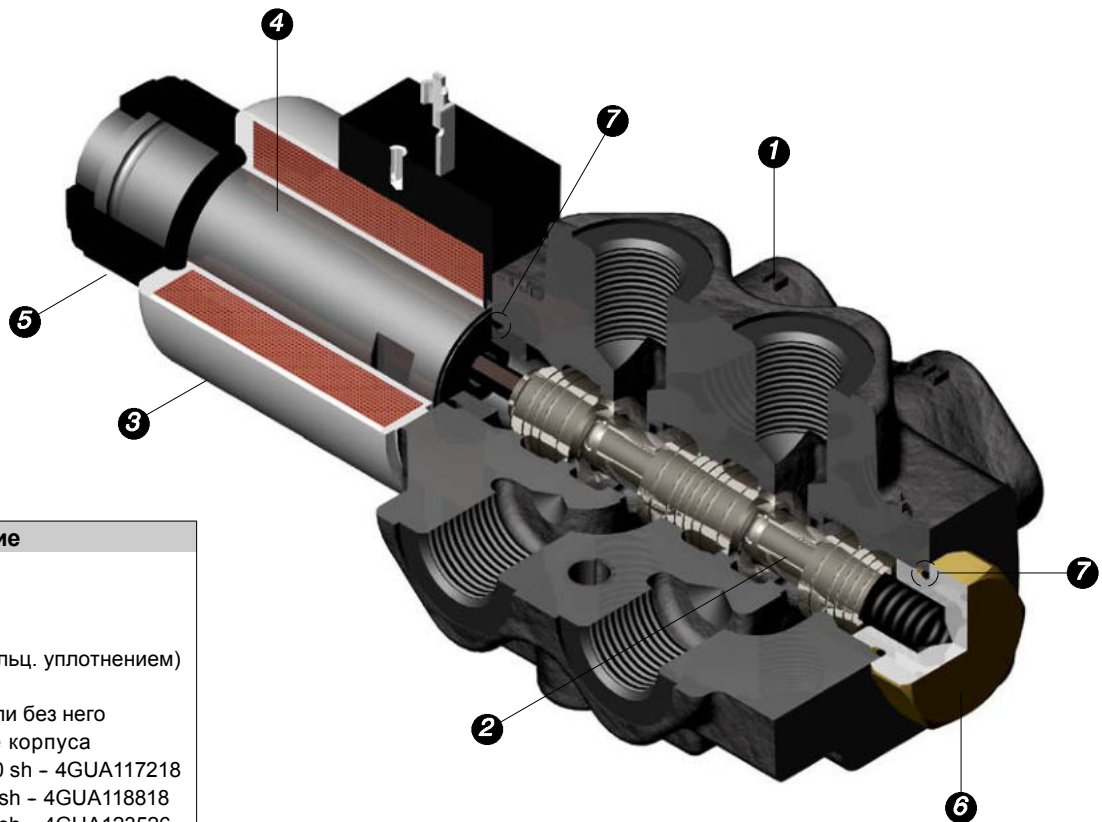

Описание
1) Корпус клапана
2) Золотник
3) Электромагнит
4) Сердечник в сборе (с кольц. уплотнением)
5) Стопорное кольцо
6) Адаптер с дренажем или без него
7) Торцевое уплотнение корпуса
DFE052: 17.17x1.78 NBR 70 sh - 4GUA117218
DFE10: 18.77x1.78 NBR 70 sh - 4GUA118818
DFE20: 23.47x2.62 NBR 70 sh - 4GUA123526
DFE110: 23.47x2.62 NBR 70 sh - 4GUA123526

Поломка	Причина	Рекомендации
Наружные утечки.	Износ уплотнений золотника или высокое противодавление.	Определить место утечки и заменить уплотнение.
Чрезмерные внутренние утечки.	Увеличенный зазор между золотником и корпусом из-за износа.	Заменить направляющий клапан и проверить уровень загрязнения масла.
Клапан не двигается	Заклинивание золотника.	Заменить золотник, проверить уровень загрязнения масла.
	Обгорание обмотки электромагнита.	Заменить катушку и проверить напряжение электросети.
	Неправильное напряжение питания.	Проверить электросхему и замерить перепады напряжения.
	Высокое давление и/или расход.	Проверить давление и величину расхода и привести к рабочим значениям.

Коннекторы (на заказ)

Типа C02 код: 2X1001010

2P+T согласно
ISO4400 / EN175301-803

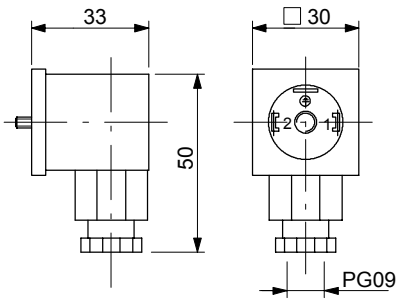

Типа C04 код: 2X1001040

2P+T согласно ISO4400 / EN175301-803
С выпрямителем, для использования
с напряжением переменного тока VAC.

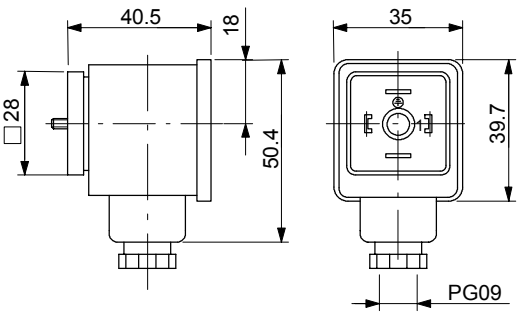

Типа C08 код: 5CON003

2P типа разъем - разъем типа
AMP "Junior-Power-Timer"

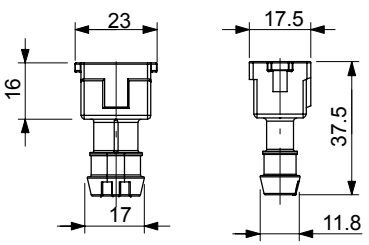

Типа C19 код: 5CON007

2P типа штекер - разъем
Deutsch DT06-2S

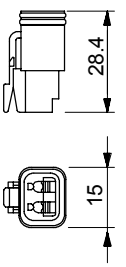

Тип	Полюс	Напряжение	Сила тока	Площадь сечения жилы кабеля (проводника)	Площадь сечения кабеля	Класс защиты
C02	2P + T	250 VAC / 300 VDC	10 A	макс.1.5 мм^2	6-8 мм	IP65
C04	2P + T	/	10 A	макс.1.5 мм^2	6-8 мм	IP65
C08	2P	250 VAC	12 A	0.5-1 мм^2	1.4-1.6 мм	IP65
C19	2P	/	13 A	1-1.2 мм^2	2.2-3.5 мм	IP67

walvoil
HYDRAULIC CONTROL SYSTEMS

ООО ГИДРОНТ
(343) 222-00-21
(343) 353-59-41
info@hydront.ru
www.hydront.ru